Epurateurs d’air

pour l’industrie de transformation
et l’industrie alimentaire

REVENX
SCHAKO Group

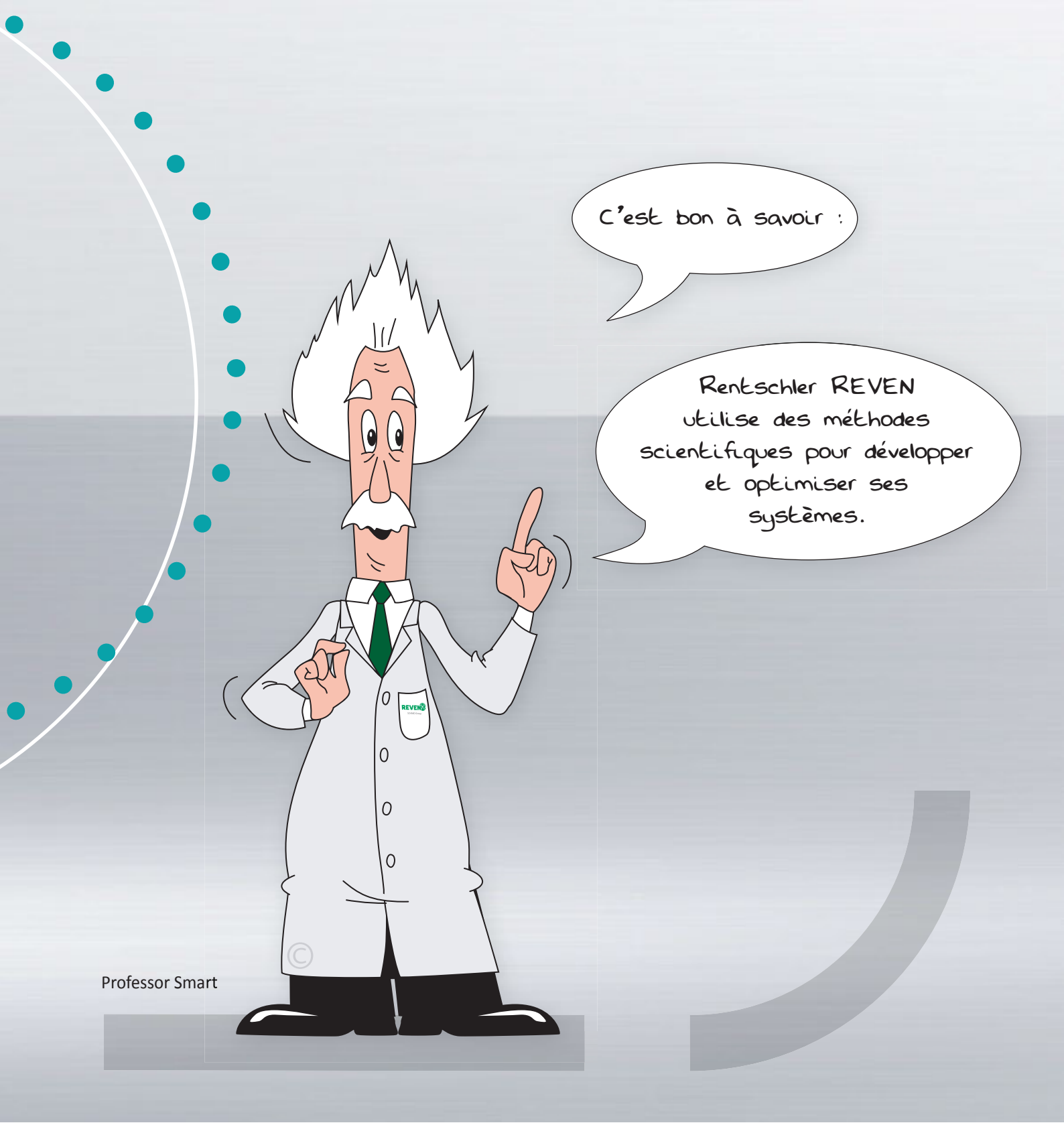

Pure competence in air.

Nos épurateurs d’air vous garantissent :

- Une augmentation de la productivité par la réduction des temps d’arrêt de vos installations de production !
- Une amélioration de la qualité grâce à des températures plus stables !
- Une réduction des frais de maintenance et de nettoyage grâce à une meilleure épuration de l’air !
- Une diminution des frais de personnel par des postes de travail plus sûrs et plus productifs !
- Une baisse du coût des installations grâce à des épurateurs d’air efficaces !
- Des frais de consommation réduits pour vos processus de production grâce au recyclage !
- Une réduction des frais d’entretien de vos sites de production grâce aux épurateurs d’air à haute efficacité !
- Une durée d’utilisation prolongée grâce aux aciers inox !
- Des frais d’exploitation peu élevés grâce aux épurateurs d’air économes en énergie !

Tels sont les avantages de nos épurateurs d’air pour lesquels je me porte garant.

Sven Rentschler

manager et arrière-petit-fils du fondateur de l’entreprise Gustav Rentschler

Vertrauenspreis der LüKK 2017
1. Platz
„Küchenlüftung“
verliehen durch die cci Dialog GmbH

INNOVATION BW Award Winner
Innovation Award Baden-Württemberg
Dr.-Rudolf-Eberle-Preis

REVENT
SCHAKO Group

Table des matières

Rentschler REVEN 6

Entreprise, histoire, évolution historique, gamme de produits,
salons, séminaires et ateliers, distribution,
recherche et développement, production, références

Technologies 22

Présentation des technologies X-CYCLONE®, REVEN® et REVEX®,
Speed Control, valeurs limites, contact direct des flammes

Systèmes compacts X-CYCLONE®

Epurateurs d'air compacts prêts à brancher 42

X-CYCLONE® série C-XSC – Epurateurs d'air compacts pour aérosols à base d'eau 44

X-CYCLONE® série CR-XSC – Epurateurs d'air compacts avec technologie de pulvérisation REVEX® 48

X-CYCLONE® série CE-XSC – Epurateurs d'air électrostatique pour aérosols à base d'huile 52

X-CYCLONE® série RJ – Epurateurs d'air compacts et peu onéreux pour aérosols à base d'eau 56

SARA® UEC 1000 – Epurateur d'air compact et peu onéreux pour aérosols à base d'eau 60

X-CYCLONE® série RJD – Epurateurs d'air compacts pour poussières fines 64

REVEN® série T – Tables d'épuration d'air sans courant avec système d'induction REVEN®....68

REVEN® série UCOH2 – Epurateurs d'air pour bureaux et espaces privés,
chambres d'hôtel et espaces fumeurs 72

REVEN® série Pipe – condenseur pour X-CYCLONE® séries C et CE 76

Filtres pour fumée X-CYCLONE®

Epurateurs d'air pour fumée, poussière et gaz dans l'industrie
électrique, photovoltaïque, laser et métallurgique 80

X-CYCLONE® série WM – Epurateurs d'air compacts mobiles
pour fumée de soudage et de laser 82

X-CYCLONE® série MO – Epurateurs d'air compact flexible « All-in-one »
pour fumée de soudage et de laser ainsi que pour les aérosols à particules liquides 86

X-CYCLONE® série LM – Epurateurs d'air compacts mobiles
pour fumée de laser 90

Systèmes de conduite X-CYCLONE®

Epurateurs d'air à monter dans des conduites d'évacuation 94

X-CYCLONE® série RKV1 – Epurateurs de conduite d'évacuation
pour la pré-séparation directement au niveau du processus d'usinage 96

X-CYCLONE® série RKV2 – Epurateurs de conduite d'évacuation
pour la pré-séparation directement au niveau du processus d'usinage 100

X-CYCLONE® série RK2 – Epurateurs de conduite d'évacuation pour aérosols à base d'eau 104

X-CYCLONE® série RK2R – Epurateurs de conduite d'évacuation
avec technologie de pulvérisation REVEX® 108

X-CYCLONE® série RKM – Epurateurs de conduite d'évacuation
pour aérosols à base d'eau et évacuation de débits d'air importants 112

X-CYCLONE® série RKMR – Epurateurs de conduite d'évacuation
avec technologie de pulvérisation REVEX® pour l'évacuation de débits d'air importants 116

© Tous droits réservés REVEN

X-CYCLONE® série RKE – Epurateurs de conduite d'évacuation
pour aérosols à base d'huile 120

X-CYCLONE® série RKUV – Epurateurs de conduite d'évacuation
pour la réduction d'odeurs organiques et synthétiques désagréasbles 124

X-CYCLONE® série RKGN – Epurateurs de conduite d'évacuation
pour la réduction d'odeurs organiques désagréables 128

Systèmes de collecte X-CYCLONE®

Epurateurs d'air à installer au-dessus des installations de production 132

X-CYCLONE® série EVN – Hottes de collecte
avec système d'induction REVEN® 134

X-CYCLONE® série EVNR – Hottes de collecte
avec système d'induction REVEN® et système de pulvérisation REVEX® 146

X-CYCLONE® série EJET – Hottes de collecte
avec système d'induction REVEN® et système d'apport intégré 158

X-CYCLONE® série EQA – Hottes de collecte
avec système d'apport d'air intégré 170

X-CYCLONE® série EVSR – Hottes de collecte
avec système d'épuration d'air X-CYCLONE® et système de pulvérisation REVEX® 182

X-CYCLONE® série EVS – hottes de collecte
avec système d'épuration d'air X-CYCLONE® 194

X-CYCLONE® série EAS – Hottes de collecte
compactes et peu onéreuses avec système d'épuration d'air X-CYCLONE® 206

X-CYCLONE® série E1S – Modules de collecte unilatéraux
avec système d'épuration d'air X-CYCLONE® 212

X-CYCLONE® série E2S – Modules de collecte bilatéraux
avec système d'épuration d'air X-CYCLONE® 216

X-CYCLONE® série EGJ – Hottes de collecte à poser
avec système d'induction REVEN® 220

X-CYCLONE® série EGS – Hottes de collecte à poser
avec système d'épuration d'air X-CYCLONE® 224

X-CYCLONE® série EGU – Hottes à circulation d'air avec système d'épuration
d'air X-CYCLONE® pour la réduction d'odeurs organiques désagréables 228

REVEN® série RSC – Capteurs d'économie d'énergie
pour hottes de collecte et plafonds de ventilation 232

X-CYCLONE® série UV – Systèmes UV de traitement de l'air évacué
pour hottes de collecte et plafonds de ventilation 236

REVEN® série ECOJET – Diffuseur à déplacement d'air
pour la régulation du bilan d'air lors de l'utilisation de hottes de collecte 240

Plafonds de ventilation X-CYCLONE®

Epurateurs d'air à monter sur tout le plafond 244

X-CYCLONE® série DVN – Modules de plafond avec système d'induction REVEN® 248

X-CYCLONE® série DR – Modules de plafond avec système de pulvérisation REVEX® 250

X-CYCLONE® série DLD – Modules de plafond avec système d'épuration d'air X-CYCLONE® 256

X-CYCLONE® série DGH – Modules de plafond
avec système d'épuration d'air X-CYCLONE® sans éclairage 260

REVEN® séries DFD et DSD – Caissons de plafond coupe-flamme et à absorption acoustique 264

X-CYCLONE® séries DAK et REVEN® DQA – Caisson de filtre d'air évacué
et diffuseur à déplacement d'air 268

© Tous droits réservés REVEN

Sven Rentschler, manager et arrière-petit-fils du fondateur de l’entreprise Gustav Rentschler

Un air intérieur propre et un environnement de travail sain – la collecte et la séparation des polluants de l‘air est notre compétence clé !

Bienvenue chez Rentschler REVEN

REVEN = **RE**ntschler **VEN**tilation

Forte de plusieurs décennies d'expérience dans le secteur de l'épuration de l'air, Rentschler REVEN a développé le système de séparation mécanique X-CYCLONE®. Les polluants de l'air sous forme de vapeur, brouillard et effluents gazeux similaires sont séparés en grande partie de l'air. Le système entièrement mécanique fonctionne sans énergie auxiliaire. Il est simple à nettoyer et ne comporte aucun produit jetable devant être remplacé régulièrement. Les frais d'entretien, d'exploitation et de maintenance sont ainsi bien inférieurs à ceux des épurateurs d'air traditionnels !

Pure competence in air.

Grâce à notre technologie de ventilation moderne, nous créons un climat de travail agréable et sain dans votre cuisine industrielle ou dans votre unité de production.

DOMAINES D'APPLICATION TYPIQUES DES EPURATEURS D'AIR :

- Transformation des aliments
- Processus de production et d'usinage dans le secteur mécanique
- Cuisines professionnelles dans les hôtels etles cantines
- Processus de production dans l'industrie du pétrole et du gaz
- Processus de vernissage et d'enduction
- Processus d'ennoblissement dans l'industrie textile

REVEN
SCHAKO Group

Rentschler REVEN depuis 1905

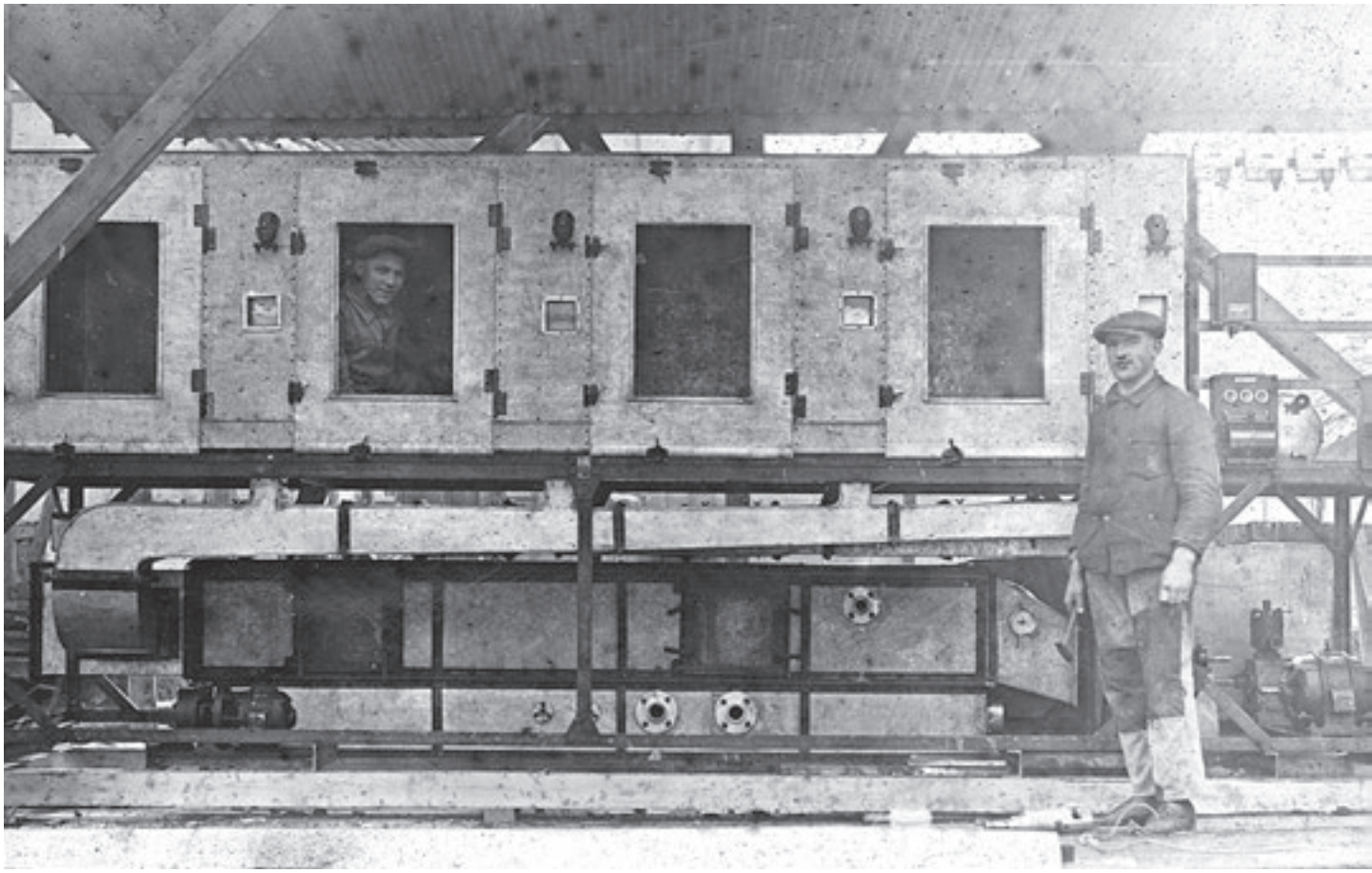

PLUSIEURS DÉCENNIES D'EXPÉRIENCE DANS LA CONSTRUCTION D'INSTALLATIONS CONSTITUENT UNE BASE SOLIDE POUR LA MISE AU POINT DE NOUVEAUX PRODUITS DE RÉFÉRENCE.

© Tous droits réservés REVEN

L'histoire de Rentschler REVEN débute en 1905 lorsque Gustav Rentschler, l'arrière-grand-père de Sven Rentschler, l'actuel manager, fait enregistrer l'entreprise Gustav Rentschler Flaschnerei und Apparatebau au registre des métiers de Sersheim. Dès sa fondation, l'entreprise s'est penchée sur la construction d'appareils et d'installations de ventilation pour lignes et halls de production.

L'entreprise familiale est toujours restée fidèle à ce domaine et s'est spécialisée au cours des décennies dans l'épuration de l'air dans le secteur industriel. Un savoir-faire unique dans le domaine de l'épuration d'air a ainsi été acquis sur plusieurs générations.
Les nombreux brevets, noms de marque, designs et technologies protégés à l'échelle mondiale attestent de cette histoire et de cette évolution plus que centenaire.

© Tous droits réservés REVEN

Evolution historique

Etapes clés de l'histoire de l'entreprise.

1905 Fondation de l'entreprise artisanale « Flaschnerei und Apparatebau » par Gustav Rentschler.

1985 Spécialisation de l'entreprise dans les technologies de l'environnement et les épurateurs d'air pour la ventilation de cuisines professionnelles et pour l'industrie alimentaire par Peter Rentschler.

1990 Première demande de brevet pour le profil X qui servira de base à la technologie X-CYCLONE®.

2001 Début du développement du secteur d'activité « Industrie ».

2012 Demande de brevet pour la cinquième génération de séparateurs X-CYCLONE® avec une efficacité accrue de 20 %.

2013 Prix de l'innovation du Bade-Wurtemberg pour la technologie X-CYCLONE®.

2014 Les séminaires nationaux et internationaux portant sur l'épuration de l'air entraînent une forte demande.

2015 Développement des capacités de distribution internationales.

2016 Entrée dans le groupe SCHAKO, l'un des groupes d'entreprises leaders en Europe dans le secteur de la ventilation et de la climatisation.

2017 Prix de la confiance du secteur de la ventilation, de la climatisation et du froid (LüKK) décerné par CCI dans la catégorie des entreprises fiables du secteur de la ventilation.

5.

INNOVATION BW 2013
Innovation Award Baden-Württemberg
Dr.-Rudolf-Eberle-Preis

REVEN
SCHAKO Group

Vertrauenspreis der LüKK 2017
1. Platz
„Küchenlüftung"
verliehen durch die cci Dialog GmbH

© Tous droits réservés REVEN

Gamme de produits

Rentschler REVEN dispose d'une large gamme de produits (plus de 1000 variantes) et propose des solutions individuelles en plus des produits standards.

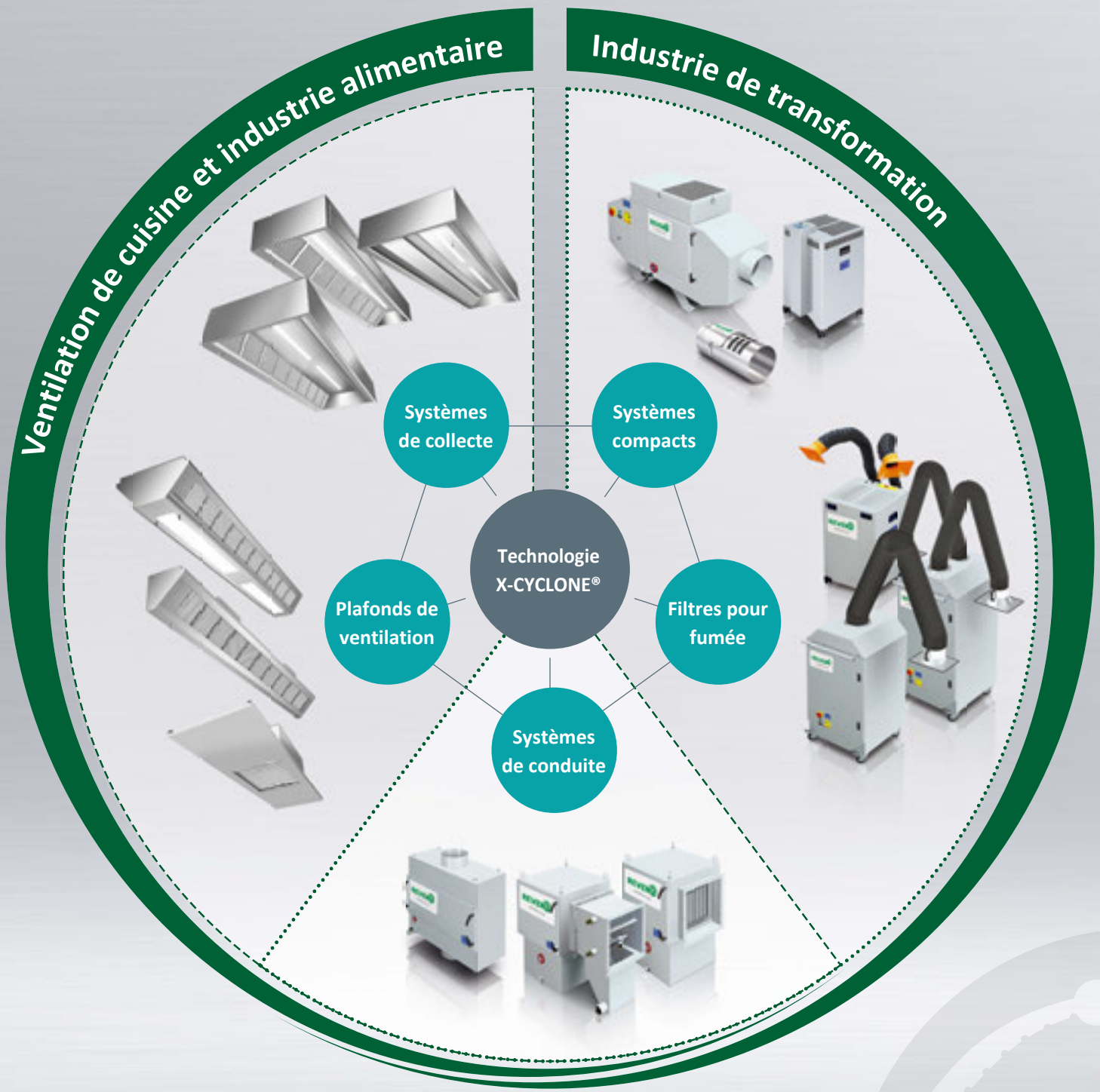

© Tous droits réservés REVEN

Salons, séminaires et ateliers

Nous sommes régulièrement représentés au salon ISH et présentons nos dernières technologies sur le stand du groupe SCHAKO. De plus, nous participons à des foires commerciales plus petites en Allemagne et à l'étranger.

Avec nos séminaires, nous proposons aux planificateurs de ventilation, aux directeurs des opérations et aux constructeurs d'installations un programme de présentations complexe et un savoir-faire concentré sur le sujet de l'épuration de l'air dans les ateliers, les halls de production et les cuisines industrielles.

Au cours de nos ateliers, vous aurez également l'occasion d'expérimenter nos techniques, nos systèmes et nos produits dans la pratique. De plus, nous offrons des cours de formation dans notre salle de séminaire interne.

© Tous droits réservés REVEN

Distribution

Notre siège situé au cœur du Bade-Wurtemberg accompagne les clients du monde entier. Un réseau mondial de distributeurs et de points de service Rentschler REVEN agréés ainsi qu'un site Internet et une documentation en onze langues garantissent une prise en charge optimale des clients.

Pour plus d'informations

https://www.reven.de (Télécharger)

© Tous droits réservés REVEN

Recherche et développement

Tous nos épurateurs d'air sont le fruit de longues années de recherche et de développement. Nos techniciens et ingénieurs travaillent au développement et à l'optimisation des produits à l'aide des appareils de mesure, logiciels et outils de développement les plus modernes. Tous nos produits sont soumis à un processus de développement de plusieurs années, utilisant entre autres les appareils et équipements suivants :

- Laboratoire de flux doté d'un système de spectromètres en lumière dispersée qui déte rmine avec précision et fiabilité la concentration et la taille des particules
- Bancs d'essai de résistance au feu selon DIN EN 16282, DIN 18869 et VDI 2052
- Détecteur à ionisation de flamme (FID) pour mesurer la teneur en hydrocarbures totaux
- Photomètre laser portable, alimenté par batteries avec mesure de lumière dispersée et consignation des données pour les mesures en temps réel de masses d'aérosols
- Systèmes d'imagerie thermique haute résolution pour l'analyse des flux
- Systèmes de logiciels pour le traitement numérique de la mécanique des flux ; la seule possibilité pour calculer les flux, les comprendre et les utiliser pour le processus de développement
- Logiciels de CAO 3D SolidWorks pour la conception et la simulation

© Tous droits réservés REVEN

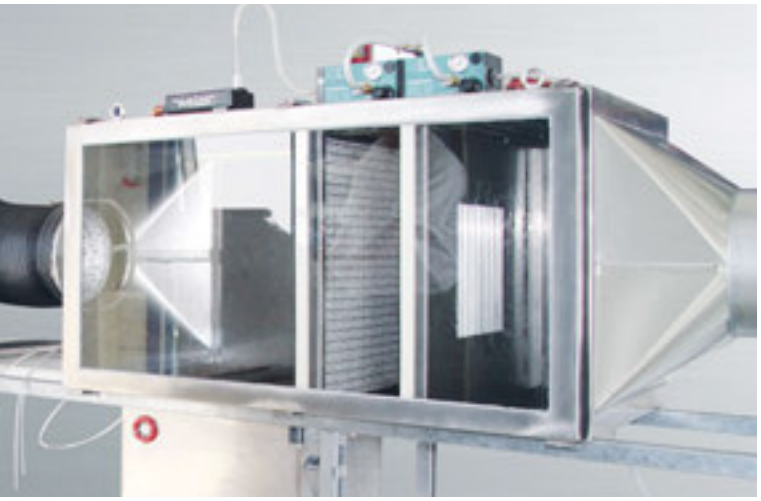

© Tous droits réservés REVEN

Fabrication et entrepôt à hauts rayonnages

Nos installations de production se trouvent à Sersheim dans le Bade-Wurtemberg, env. 30 km au nord de Stuttgart. Tous nos épurateurs d'air sont produits sur ce site.

Des machines à travailler la tôle automatisées et commandées par ordinateur usinent exclusivement des tôles d'inox et d'aluminium. Ceci garantit une qualité très élevée et reproductible et des produits 100 % non corrosifs.

Des machines de production automatisées et un entrepôt à hauts rayonnages permettent des délais de livraison très courts, jusqu'à 80 % de notre gamme d'épurateurs d'air sont livrables sur stock !

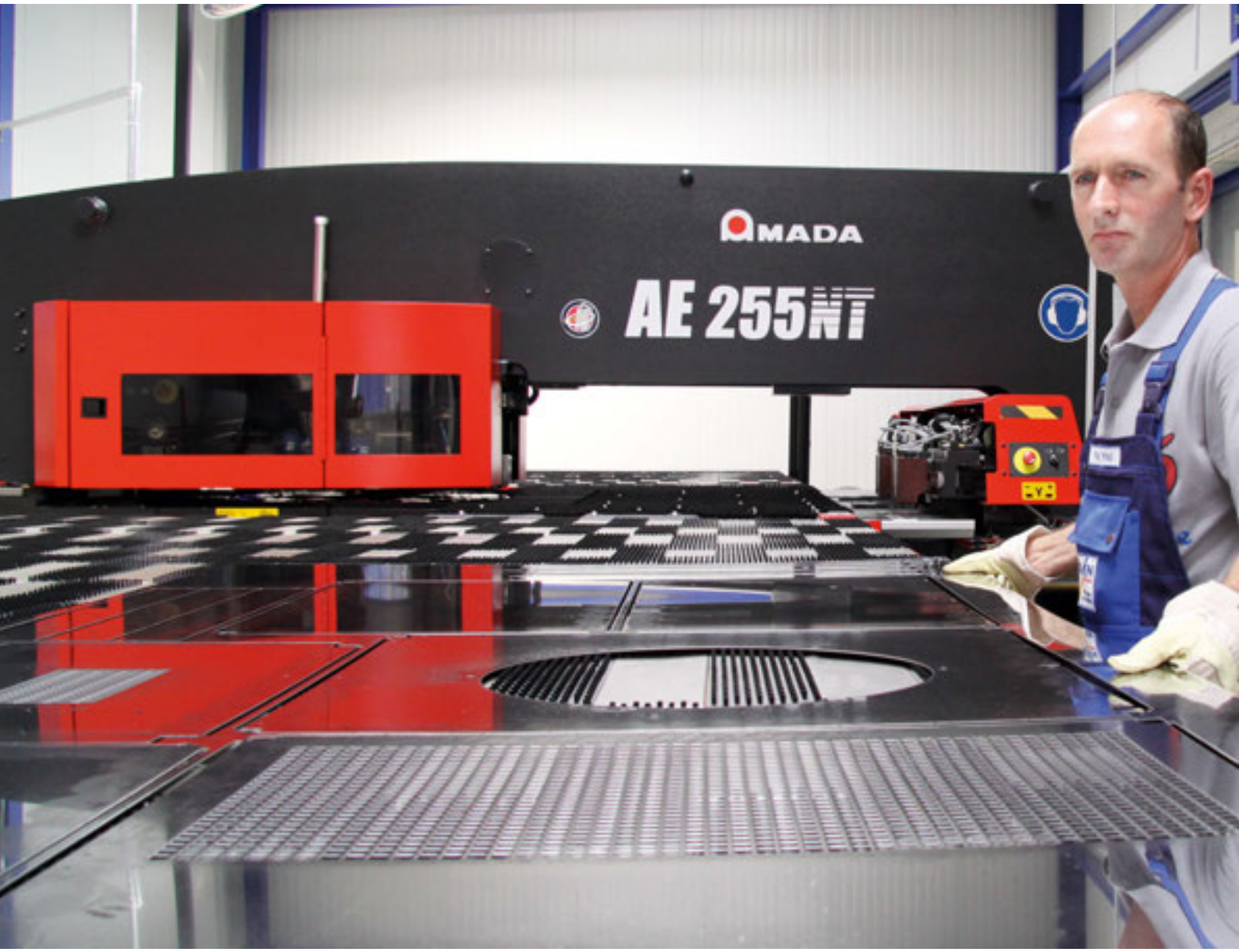

© Tous droits réservés REVEN

EDELSTAHL® Rostfrei

Designed, constructed and produced in Germany · MADE BY REVEN · Since 1905

© Tous droits réservés REVEN

Références

Industrie de transformation

www.flickr.com/photos/123764546@N07/sets/72157644256607512

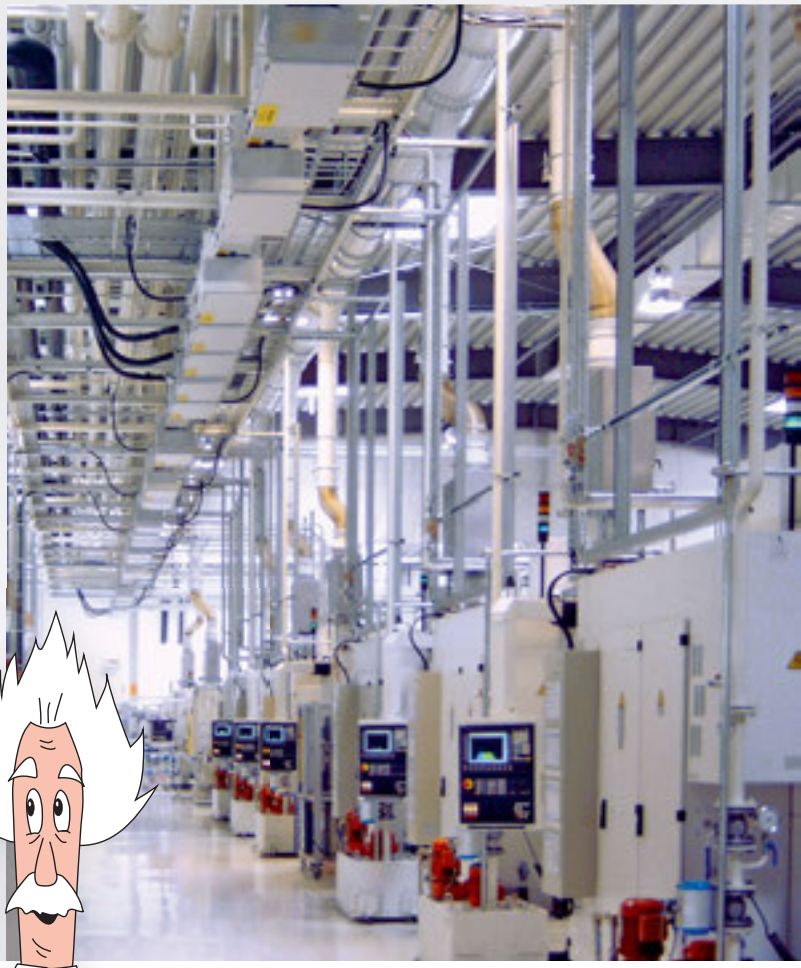

REVEN
SCHAKO Group

Références

Industrie alimentaire

www.flickr.com/photos/123764546@N07/sets/72157644256607512

REVENO
SCHAKO Group

Technologies

Technologies X-CYCLONE®, REVEN® et REVEX®

Technologie X-CYCLONE® avec brevet international PCT, basée sur un perfectionnement de la géométrie en flèche !

La technologie X-CYCLONE® a été conçue pour la séparation de substances aéroportées, tels des aérosols, brouillards liquides, brouillards de pulvérisation, vapeur et poussières fines, lesquelles sont dégagées lors des processus de production dans l'industrie alimentaire et de transformation.

La recherche et le développement continus pendant des décennies ont permis de présenter en 2012 la cinquième génération d'épurateurs d'air X-CYCLONE®.

Les nouveaux épurateurs d'air se caractérisent par une nouvelle géométrie en flèche et une augmentation de 20 % de l'efficacité de séparation.

REVEN
SCHAKO Group

© Tous droits réservés REVEN

X-CYCLONE®
Le produit phare de REVEN®

Made entirely of stainless steel

Stainless steel frame fitted
with aluminium profile sections

Le système X-CYCLONE® existe en deux versions :

- Entièrement en inox pour l'industrie alimentaire
- Avec cadre en inox et profils en un alliage d'aluminium résistant à l'eau salée pour l'industrie de transformation

Dans la pratique, le système X-CYCLONE® se compose d'éléments rectangulaires de 50 mm d'épaisseur appelés chacun module de base séparateur d'aérosols X-CYCLONE®.

© Tous droits réservés REVEN

Rentschler REVEN donne une garantie à vie sur les modules de base X-CYCLONE®.

Le module de base X-CYCLONE® est autonettoyant et ne nécessite aucun entretien ! Les aérosols séparés dans le module de base s'écoulent sous forme de masse fluide du haut vers le bas le long des profils X-CYCLONE®. L'écoulement de fluide emporte également les accumulations de matières solides et les élimine des profils du module de base.

Aucun produit jetable à remplacer régulièrement n'est nécessaire. L'entretien, l'exploitation et la maintenance sont ainsi beaucoup plus avantageux que sur des épurateurs d'air traditionnels

© Tous droits réservés REVEN

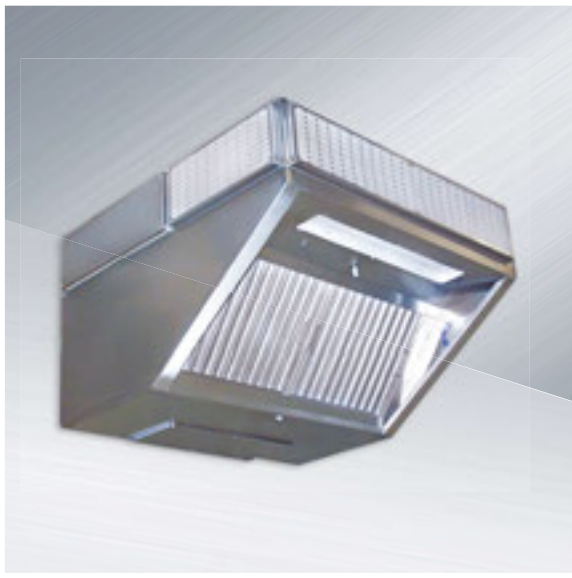

© Tous droits réservés REVEN

Description du fonctionnement de la séparation X-CYCLONE®

Dans un module de base séparateur d'aérosols X-CYCLONE®, la séparation s'effectue en quatre étapes :

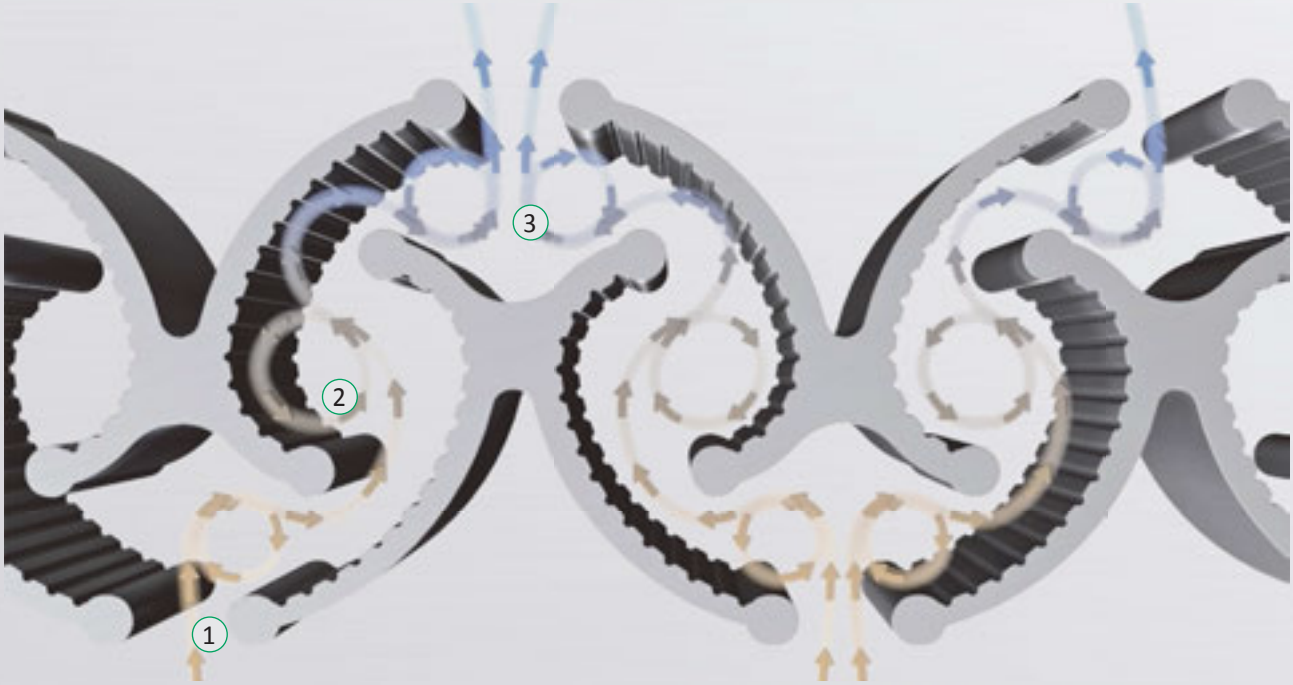

ETAPE 1

L'air pollué en aérosols entre dans le module de base X-CYCLONE®. Le flux d'air entrant (1) subit une forte accélération, ce qui entraîne une première séparation.

ETAPE 2

Le flux d'air fortement accéléré se met à tourbillonner (2), ce qui sépare les aérosols aéroportés.

ETAPE 3

A la sortie (3) du module de base séparateur d'aérosols X-CYCLONE®, les flux d'air et tourbillons entrent en collision, provoquant une agglomération et une séparation additionnelle des petites particules d'aérosols.

ETAPE 4

Les aérosols séparés dans le module de base séparateur d'aérosols X-CYCLONE® s'accumulent sur le profil et s'écoulent vers le bas dans l'élément sous forme de masse fluide éliminée (4).

© Tous droits réservés REVEN

Les poussières fines sont également séparées de cette manière, mais ne s'évacuent pas vers le bas comme le fluide (4).

C'est pourquoi, lors de la séparation de poussières fines sèches et adhérentes, il faut intégrer le système REVEX®. Le système REVEX® est une technologie de pulvérisation brevetée à deux fonctions :

A) il permet le nettoyage automatique des modules de base séparateurs d'aérosols X-CYCLONE® et

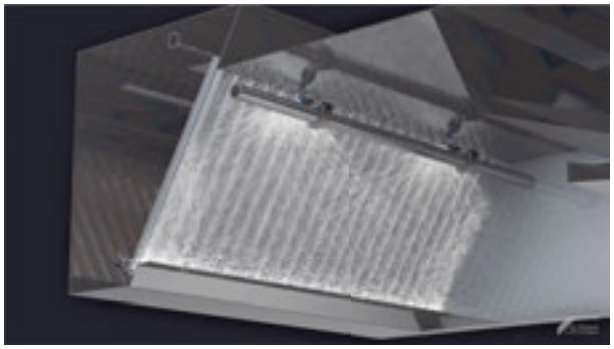

B) il nettoie l'air de manière similaire à un laveur d'air dans l'industrie chimique. La fonction de lavage d'air REVEX® permanent permet d'éliminer des aérosols extrêmement petits ainsi que des gaz nocifs du flux d'air. L'image montre un épurateur d'air X-CYCLONE® compact de la série CR avec système REVEX® intégré pour le nettoyage automatique et le lavage permanent de l'air.

Pour plus d'informations

www.reven.de (Technologies)

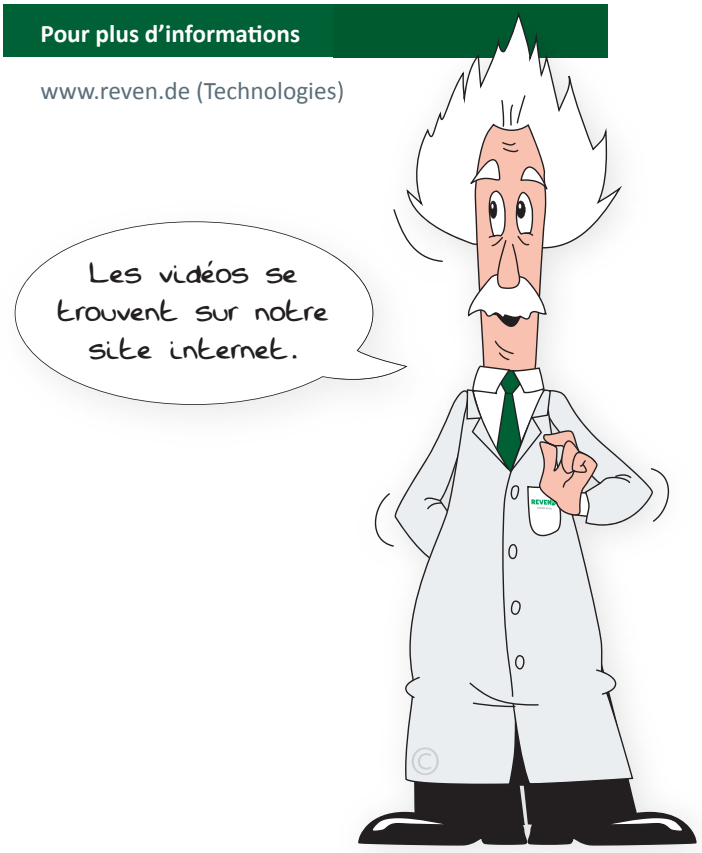

© Tous droits réservés REVEN

Simulation CFD

Les systèmes X-CYCLONE® et REVEN® sont analysés et perfectionnés en continu depuis des années à l'aide de CFD !

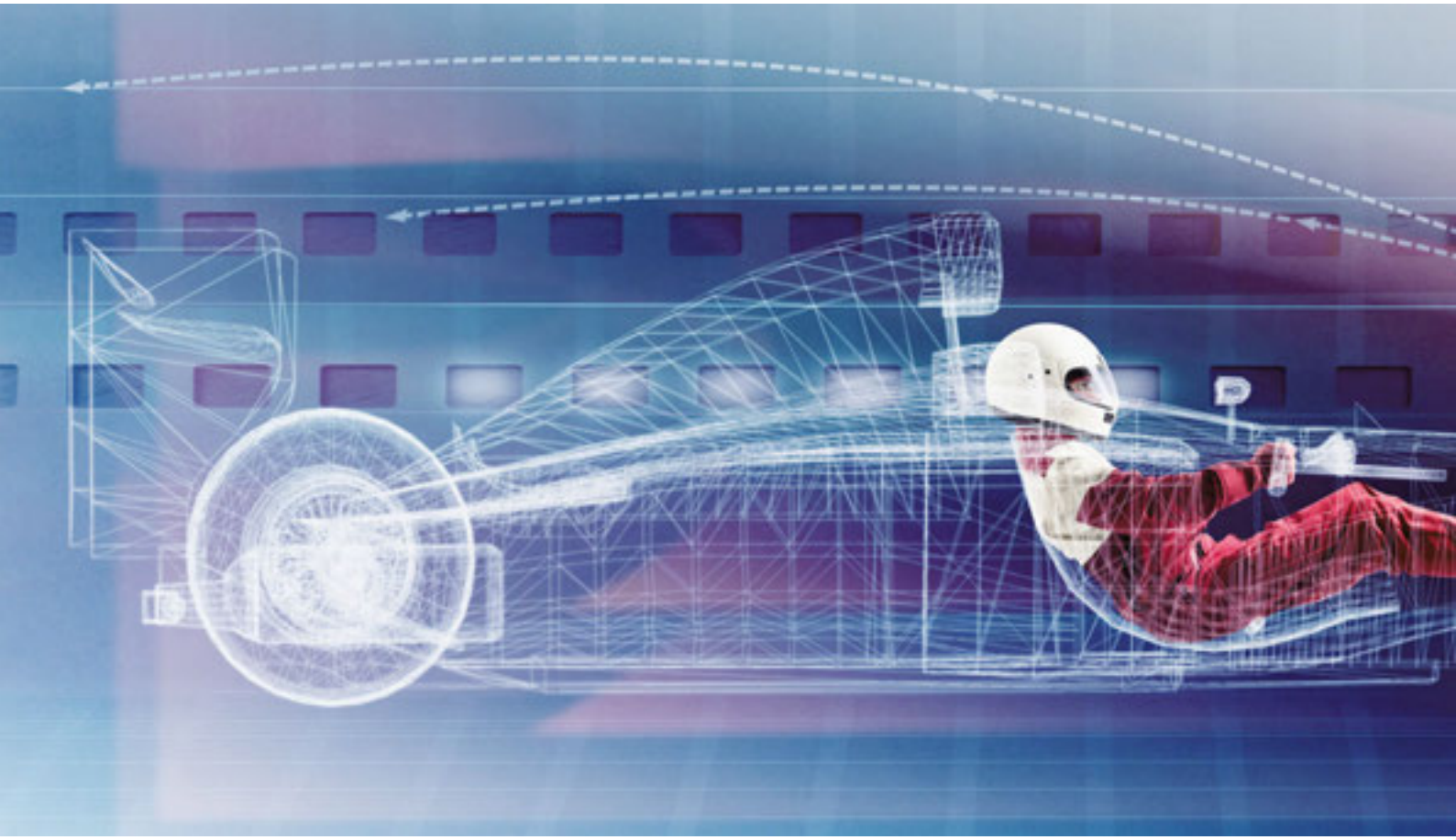

Les flux sont complexes et ne peuvent pas être saisis de façon analytique. La seule possibilité pour les calculer, les comprendre et les utiliser pour le développement de processus et de produits est la simulation des flux (Computational Fluid Dynamics).

Les flux d'air extrêmement complexes au niveau des ailerons avant et arrière de voitures de formule 1 modernes sont également analysés et optimisés aujourd'hui par les équipes de course à l'aide de la simulation CFD.

Le fonctionnement efficace et sans accroc d'une voiture de formule 1, d'un épurateur d'air ou d'une hotte de collecte par induction dépend des flux d'air présents à l'intérieur et aux environs. La simulation CFD reproduit ces procédés invisibles mais très importants et extrêmement complexes par des modèles physiques et mathématiques fondés. Le grand avantage de la simulation CFD par rapport aux méthodes et mesures expérimentales réside dans le fait qu'elle ne fournit pas seulement des valeurs aux endroits sélectionnés, mais saisit en une seule fois l'ensemble des grandeurs physiques et permet donc aussi de prouver le fonctionnement.

© Tous droits réservés REVEN

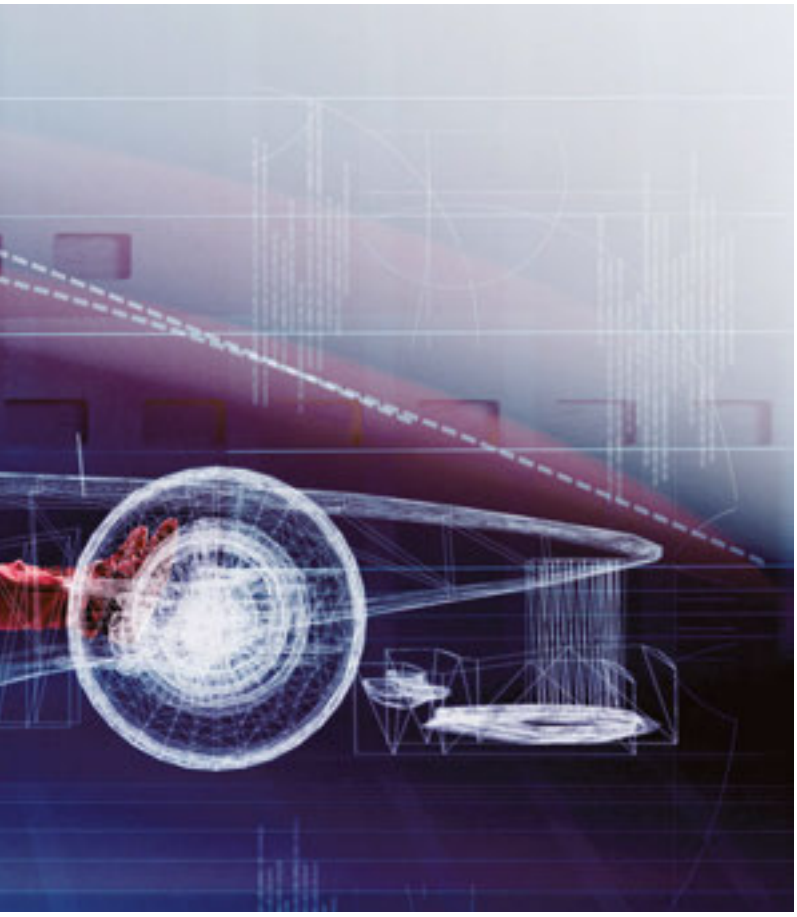

C’est pourquoi, nous analysons et développons nos systèmes depuis des années avec la méthode de simulation des flux CFD !

Notre système d’épuration d’air X-CYCLONE® et notre système d’induction REVEN® ont été mis au point à l’aide de la simulation CFD !

Pour plus d’informations

www.reven.de (Liens/Induction System Videos)

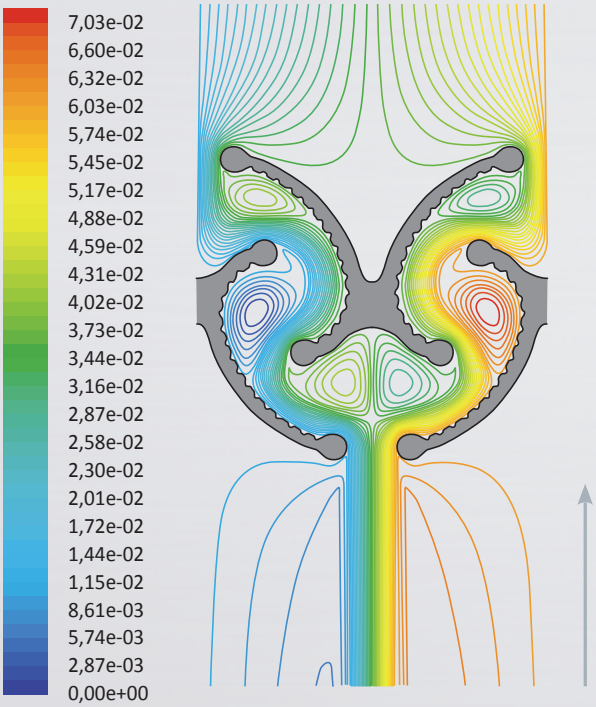

Comportement de flux des particules de tailles différentes (kg/s)
Les différentes tailles de particules sont codées par couleur.

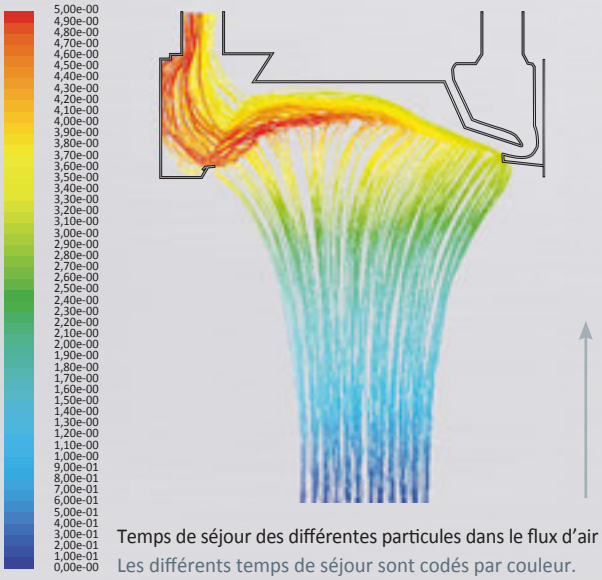

Temps de séjour des différentes particules dans le flux d’air
Les différents temps de séjour sont codés par couleur.

© Tous droits réservés REVEN

RSC et XSC

Régulation de l’air frais/évacué et puissance d’aspiration commandées par ordinateur.

Technique de commande pour régulation automatique

RSC – REVEN® SPEED CONTROL

Pour augmenter la rentabilité des installations de ventilation dans les grandes cuisines, Rentschler REVEN propose RSC, la régulation automatique intelligente. Le système adapte la vitesse de rotation du ventilateur d’air frais et du ventilateur d’air évacué aux activités de cuisson, ce qui s’inscrit exactement dans le standard Industrie 4.0 innovant.

Les capteurs de température et d’humidité sont conçus pour les conditions régnant dans les grandes cuisines professionnelles et détectent toute cuisson. Le régulateur augmente et diminue le débit d’air frais et évacué selon les besoins. Dans le même temps, les débits d’air nécessaires sont répartis sur les zones de cuisson respectives via les clapets de ventilation. Cela permet une baisse des coûts d’énergie de l’installation de ventilation allant jusqu’à 50 % et un prolongement de la durée de vie des épurateurs d’air montés en aval. De plus, tout courant d’air est évité.

Pour plus d’informations

www.reven.de (Liens/Speed Control Videos)

© Tous droits réservés REVEN

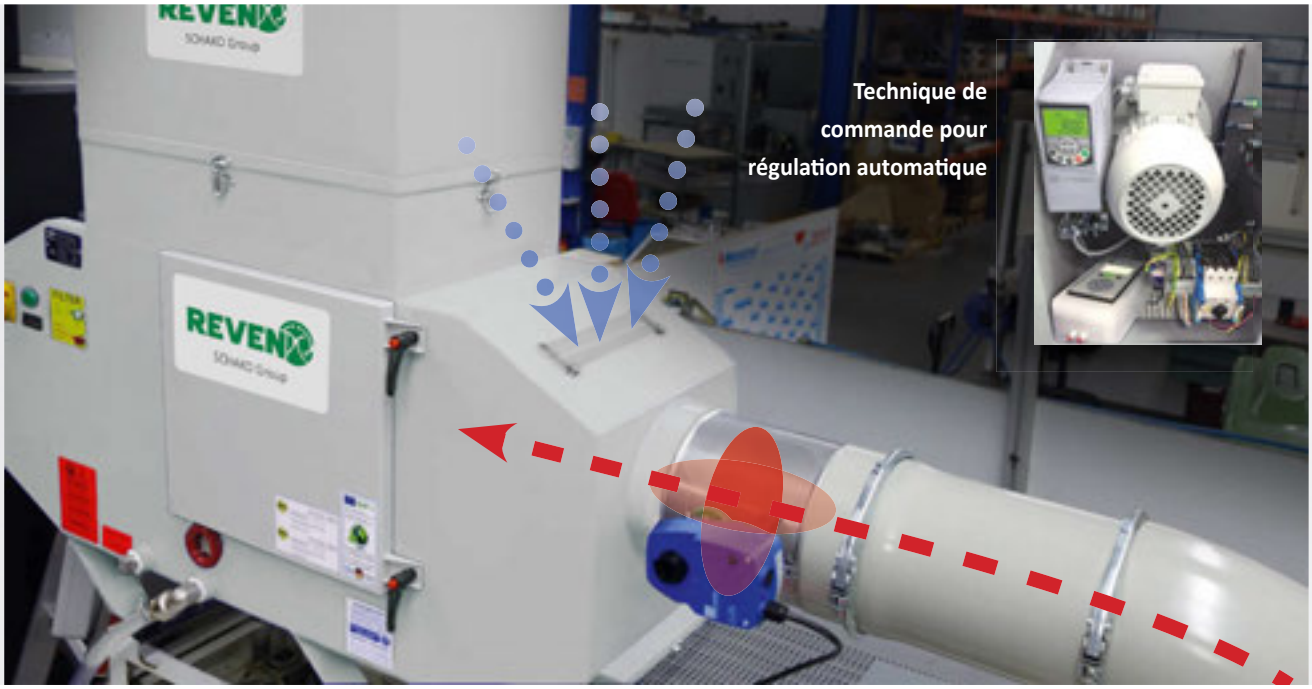

XSC – X-CYCLONE® SPEED CONTROL

En variante à la régulation marche/arrêt habituelle, Rentschler REVEN propose maintenant un régulateur de puissance numérique XSC – selon le standard Industrie 4.0 innovant. Son système de capteurs mesure l'activité de traitement de la machine-outil. Une commande intelligente avec micro-ordinateur assure une régulation continue de la puissance d'aspiration par le biais de clapets de ventilation et d'un convertisseur de fréquence optionnel. Le séparateur d'aérosols communique avec la machine à aspirer. La consommation électrique de l'installation d'aspiration peut ainsi être réduite de moitié et, grâce à un système de ventilation et de condensation Venturi breveté, les degrés de séparation peuvent être augmentés jusqu'à 50 %. De plus, la régulation glissante prolonge l'intervalle de nettoyage des filtres ainsi que leur durée de vie.

Pour plus d'informations

www.reven.de (Liens/Speed Control Videos)

© Tous droits réservés REVEN

Valeurs limites

De l’air pur pour le personnel de l’industrie

Les processus d’usinage sur les machines-outils et la transformation des aliments engendrent des concentrations élevées d’aérosols PM10.
On appelle aérosols PM10, les particules aéroportées d’un diamètre inférieur à 10 µm.
La comparaison graphique avec un cheveu humain fait apparaître clairement le rapport de taille entre une particule de 5 µm et le diamètre d’un cheveu humain.

La concentration de ces particules PM10 aéroportées peut atteindre une valeur considérable. Dans un volume d’air de 1000 m^3, la concentration en PM10 peut s’élever à 500 g !

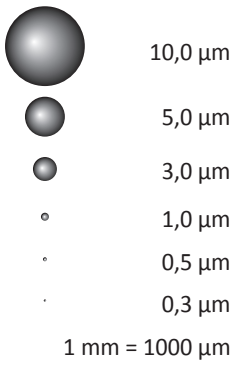

© Tous droits réservés REVEN

Les valeurs limites pour la pollution de l'air dans l'industrie de transformation varient fortement d'un pays à l'autre et sont également vérifiées et contrôlées de façon très différenciée. Mais étant donné que de nombreuses études ont montré entre temps que même la pollution de l'air dans les villes a une influence sur la santé et le taux de mortalité, Rentschler REVEN prend pour base les valeurs limites de l'air beaucoup plus strictes applicables aux grandes villes du monde lors de la conception et du dimensionnement de ses produits. Dans beaucoup de grandes villes, la valeur maximum est de 50 µg de poussières fines par mètre cube d'air. L'exigence qualité de Rentschler REVEN : la qualité de l'air exigée pour les personnes dans les grandes villes du monde et les valeurs limites en vigueur doivent également être obtenues pour le personnel de l'industrie !

La photo montre le centre-ville de Bruxelles. L'air doit être de même qualité dans les entreprises industrielles !

Lire également l'interview ci-après avec notre manager Sven Rentschler publiée dans le plus grand magazine allemand dédié aux machines-outils « maschine+werkzeug », édition 10/2011, page 72.

© Tous droits réservés REVEN

La technique Rentschler REVEN : de l'air sain sur le lieu de travail

© Tous droits réservés REVEN

X-CYCLONE® respecte les normes de sécurité

Protection du personnel et des machines

INSPIRATION
gaz, vapeurs,
poussières, aérosols

INGESTION
poussières et liquides

RESORPTION PAR LA PEAU
poussières et liquides

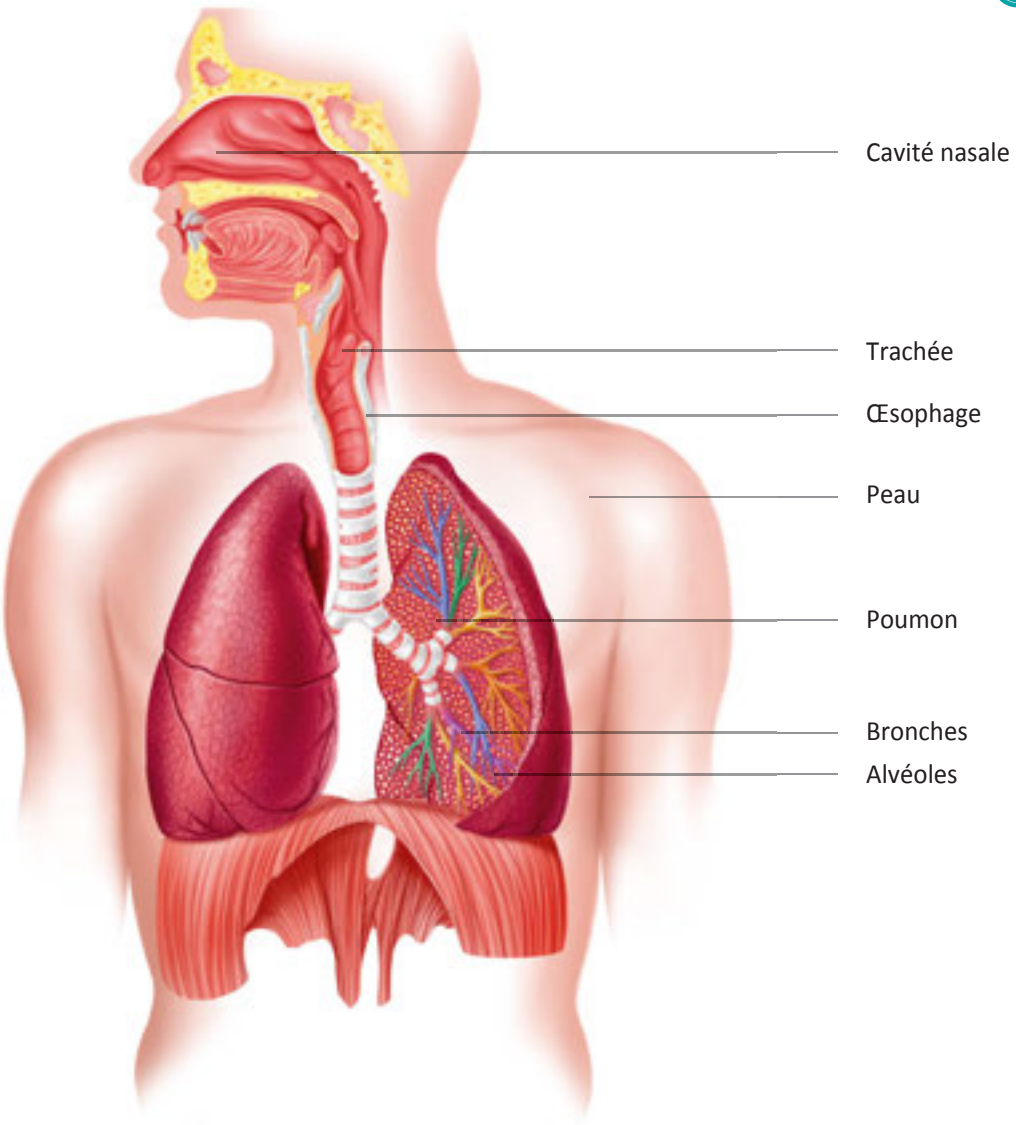

D'après les connaissances scientifiques, les poussières fines et les aérosols en suspension dans l'air ayant un diamètre de gouttelettes inférieur à 5,0 µm représentent un risque accru pour la santé du personnel. Ces particules peuvent pénétrer directement dans les poumons par la respiration et provoquer de l'asthme, une fibrose pulmonaire ou d'autres maladies respiratoires graves. En outre, les particules fines constituent un facteur de risque pour le développement de tous types de cancers. Les particules peuvent être absorbées par les voies respiratoires ainsi que par l'œsophage et la peau.

Il ne faut pas oublier les dommages pouvant survenir sur des installations, des machines et des bâtiments sensibles de même que sur l'environnement.

© Tous droits réservés REVEN

Interview avec Sven Rentschler

Extrait portant sur les valeurs limites

Quelles sont les valeurs limites pour les épurateurs d'air ?

La charge de l'air extérieur en poussières fines est discutée depuis de nombreuses années. Le trafic et l'industrie constituent les points principaux de cette discussion. Le terme de poussières fines désigne la masse de toutes les particules au diamètre inférieur à 10 micromètres contenues dans la poussière globale. Une concentration élevée favorise fortement les maladies respiratoires et cardio-vasculaires, ainsi que le constatent des examens effectués par l'Organisation mondiale de la Santé. Et en conséquence, les autorités ont déterminé des valeurs limites pour l'air extérieur dans le but de protéger la santé. Depuis 2005, une valeur limite quotidienne uniforme de

© Tous droits réservés REVEN

50 microgrammes par mètre cube d'air est valable dans toute l'Europe. Le système de vignettes écologiques en Allemagne pour le trafic automobile urbain fut entre autres instauré suite à ce décret.

Et quelles sont les valeurs limites v alables au poste de travail ?

La valeur limite admissible de l'air est d'environ 10 milligrammes par mètre cube pour des vapeurs et des aérosols de réfrigérants lubrifiants avec un point d'ignition supérieur à 100 degrés Celsius, lesquels sont libérés lors de l'usinage de métaux. La même valeur est également valable pour des machines d'usinage avec une lubrification de quantité minimale. Ceci représente deux cents fois la valeur admissible pour l'air extérieur !

Est-ce que la poussière fine équivaut à la poussièrefine ?

Les poussières fines dans les villes ne sont sûrement pas les mêmes que celles à proximité d'une machine d'usinage. Dans ce dernier cas, il ne s'agit pas de poussières fines au sens propre du terme, mais plutôt de particules de réfrigérant lubrifiant dégagées pendant l'usinage par enlèvement de copeaux. Ces vapeurs et aérosols de réfrigérant lubrifiant ressemblent toutefois énormément aux particules de poussières fines pour ce qui est de la taille des particules et du potentiel de risques. Les particules de réfrigérant lubrifiant dont le diamètre est inférieur à 10 micromètres passent dans le sang par le biais des poumons et sont donc particulièrement nocives à la santé. Il n'est pas compréhensible que dans le domaine extérieur une valeur de 50 microgrammes conduise déjà, ainsi que le prouvent des études, à une réduction de l'espérance de vie alors que l'opérateur travaillant sur la machine d'usinage est soumis à une valeur 200 fois plus élevée. Cela semble illogique.

Le risque pour la santé est-il présent uniquement à proximité immédiate de la machine ?

Non. Dans le cas de l'usinage de métaux, l'air du hall est souvent aspiré, nettoyé et puis de nouveau reconduit dans le hall. Nombre de ces installations atteignent, ainsi que le prouvent les expériences, une capacité de filtration d'à peine deux milligrammes de vapeurs et d'aérosols de réfrigérant lubrifiant par mètre cube d'air épuré. Ceci signifie donc que les ouvriers d'usine sont encore soumis à une valeur quarante fois supérieure à la valeur admissible pour l'air extérieur. Les associations et groupements professionnels devraient très rapidement prendre ce sujet au sérieux et déterminer un niveau de réglementation convenable.

Vous effectuez également des mesures de particules dans les entreprises. Quelles sont vos constatations ?

Toute la palette peut être constatée. Depuis l'entreprise de fabrication déjà pratiquement cliniquement propre jusqu'aux usines dans lesquelles même la valeur limite de 10 milligrammes est encore nettement dépassée. Les machines d'usinage sont certes pourvues de l'étiquette CE, elles peuvent cependant être mises en service sans filtre efficace que de nombreux fabricants de machines offrent uniquement en option. Cet état des choses est incompréhensible à mes yeux.

Existe-t-il également des exemples positifs ?

De tels exemples positifs existent véritablement. Les groupes déterminent de plus en plus leurs propres standards qu'ils appliquent alors dans le monde entier. La société Volkswagen par exemple exige un très haut niveau de qualité de l'air dans ses sites de production. Pour les sociétés GM et Ford, je sais également qu'il existe des prescriptions internes nettement plus strictes que les prescriptions officielles.

Interview publiée dans le plus grand magazine allemand dédié aux machines-outils « maschine + werkzeug », édition 08/2011 page 72.

© Tous droits réservés REVEN

Banc d’essais pour le test de résistance au feu

Essai de résistance au feu selon DIN 18869-5 et DIN EN 16282-6

Les processus d’usinage sur les machines-outils et la transformation des aliments nécessitent souvent d’aspirer et de séparer des concentrations élevées d’aérosols facilement inflammables.

Si ces aérosols s’enflamment dans une conduite d’évacuation, les flammes peuvent se propager à l’ensemble du bâtiment par cette conduite et mettre le feu à des complexes de bâtiments entiers en quelques minutes.

Afin d’éviter ce cas de figure, tous nos modules de base séparateurs d’aérosols X-CYCLONE® sont testés sur nos bancs d’essais par rapport à leur capacité coupe-flamme selon les normes nationales et internationales.

Pour plus d’informations

www.reven.de (Technologies)

© Tous droits réservés REVEN

Essais d’explosion concluants pour le séparateur de brouillard d’huile REVEN®

Nos modules de base X-CYCLONE® satisfont ainsi à toutes les exigences allemandes et européennes en matière de capacité coupe-flamme ! Même le comportement en cas d’explosions a été testé et documenté !

© Tous droits réservés REVEN

Systèmes compacts

Epurateurs d’air compacts prêts à brancher

REVENO
SCHAKO Group

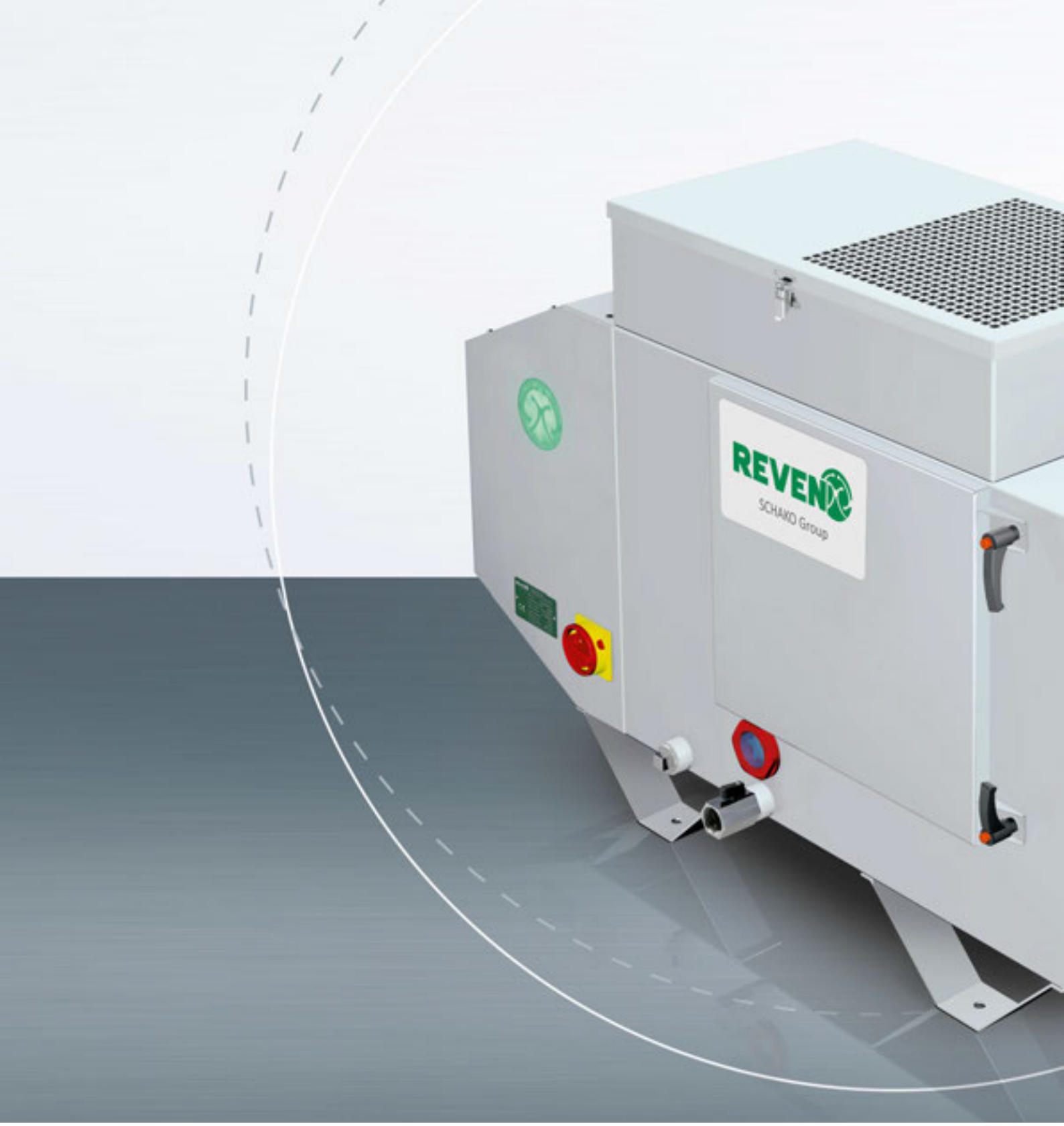

X-CYCLONE® série C-XSC

Epurateurs d’air compacts pour aérosols à base d’eau

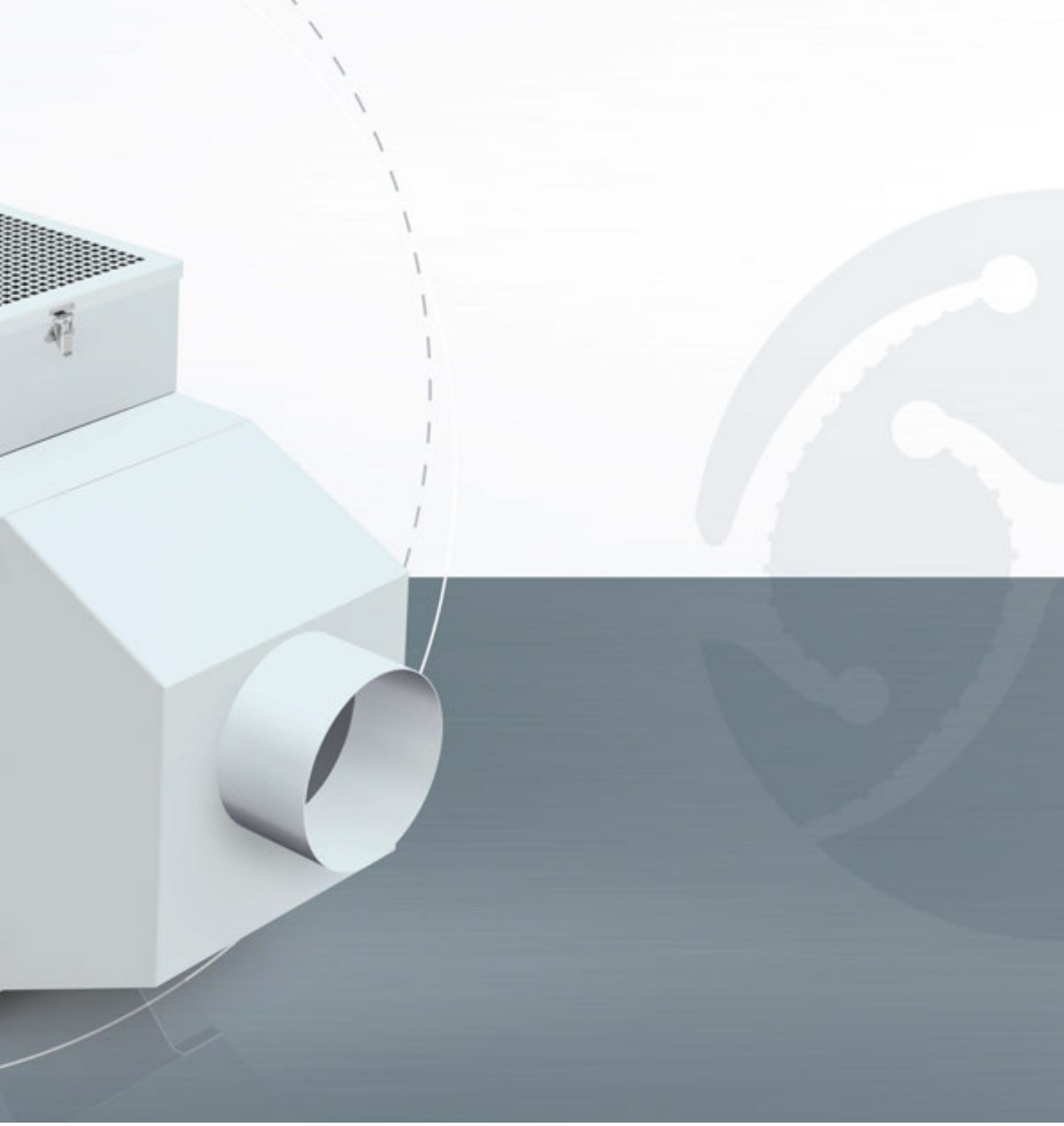

REVENO
SCHAKO Group

X-CYCLONE® série C-XSC

DOMAINE D'UTILISATION

Nettoyage de l'air évacué des machines d'usinage, installations d'enduction ou lignes de transformation des aliments. Séparation d'aérosols à base d'eau, par ex. réfrigérants lubrifiants ou brouillards de pulvérisation.

AVANTAGES TECHNIQUES

- Système de séparation haute performance X-CYCLONE® breveté avec un degré de séparation allant jusqu'à 99,9999 %.
- Concept durable d'épuration d'air grâce à l'utilisation de séparateurs nettoyables.
- Module de ventilateur numérique XSC pourla la mise en service rapide, la flexibilité et la haute performance.
- Rotor du ventilateur et moteur électrique répondant aux critères d'éco-conception efficaces sur le plan énergétique conformément à la directive européenne ErP. Economie d'énergie allant jusqu'à 2000 euros par an par rapport aux épurateurs d'air traditionnels.
- Efficacité et fonctionnement de l'épurateur d'air documentés par l'analyse des flux CFD.
- Modules de base X-CYCLONE® avec contrôle de la capacité coupe-flamme selon DIN 18869-5 et DIN EN 16282.
- Système d'agglomération en inox pour particules PM2,5.
- Boîtier 100 % inoxydable conformément aux exigences de l'association allemande délivrant le sigle acier inoxydable Warenzeichenverband Edelstahl Rostfrei e.V.
- Affichage de fonctionnement intelligent.
- Dessiné, conçu et produit en Allemagne.

Pour plus d'informations

www.reven.de (Liens/Speed Control Videos)

© All rights reserved REVEN

- Design moderne protégé dans le monde entier par des dessins et modèles internationaux.
- Garantie à vie sur les modules de base séparateurs d'aérosols X-CYCLONE® et le caractère inoxydable du boîtier.

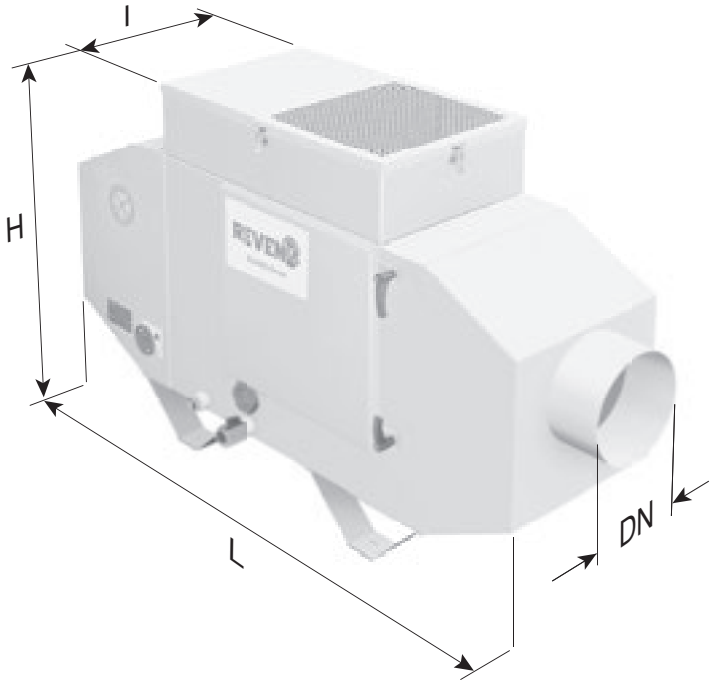

ACCESSOIRES

- REVEN® Pipe.
- Filtre EUREVEN® F2011 avec matériau filtrant synthétique résistant à l'humidité, facile à nettoyer, adapté à un faible dégagement de fumée.
- Élément filtrant de couverture pour matières en suspension, adapté à un dégagement de fumée important.
- Filtres HEPA REVEX® autonettoyants, adaptés aux aérosols à particules solides et liquides ultrafines.
- Agglomérateur à alvéoles, adapté à une teneur élevée en vapeur d'eau.
- Protection contre les copeaux, filtre à charbon actif et filtre à poches.
- Tuyaux d'aspiration, hottes de collecte et consoles.

CARACTERISTIQUES TECHNIQUES – X-CYCLONE® SERIE C-XSC

Type d'appareil	Débit d'air [m³/h]		Caractéristiques électriques						Dimensions				Poids [kg]	Niveau sonore [dB(A)]
			Tension [V]		Intensité [A]		Puissance 3* [W]		Longueur L [mm]	Largeur I [mm]	Hauteur H [mm]	Raccordement DN [mm]		
	1*	2*	50 Hz	60 Hz	50 Hz	60 Hz	50 Hz	60 Hz						
C-1-XSC	500	1000	3~400	3~460	0,42	0,42	232	267	1016	360	765	150	40	50
C-2-XSC	800	1500	3~400	3~460	0,50	0,50	298	343	1065	360	765	150	46	63
C-3-XSC	1200	2600	3~400	3~460	0,80	0,80	466	535	1200	370	765	200	54	65
C-4-XSC	1700	4000	3~400	3~460	1,90	1,90	1106	1272	1250	450	845	300	78	67
C-5-XSC	2500	4500	3~400	3~460	2,10	2,10	1208	1472	1280	550	925	300	110	67
C-6-XSC	4000	6800	3~400	3~460	3,90	3,90	2405	2765	1360	655	1045	400	152	72
C-7-XSC	6500	10500	3~400	3~460	6,20	6,20	3823	4396	1400	820	1205	500	240	72

1* Débit d'air à l'état monté avec équipement de filtre à deux étapes.
2* Débit d'air en soufflage libre à l'état non monté sans filtre.
3* Les données de puissance se rapportent à la puissance de fonctionnement.
Autres tensions disponibles sur demande.

© All rights reserved REVEN

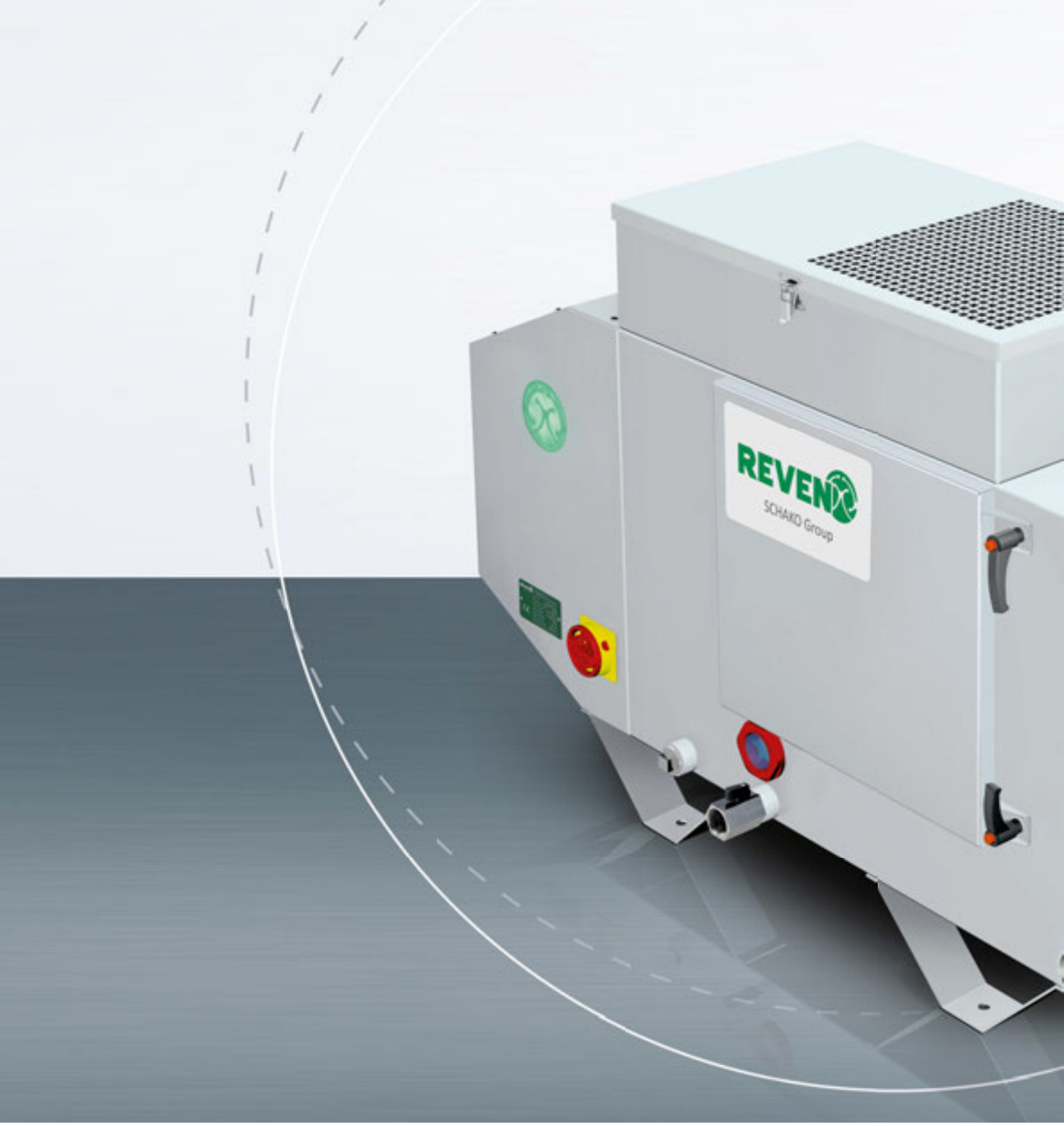

X-CYCLONE® série CR-XSC

Epurateurs d’air compacts avec technologie de pulvérisation REVEX®

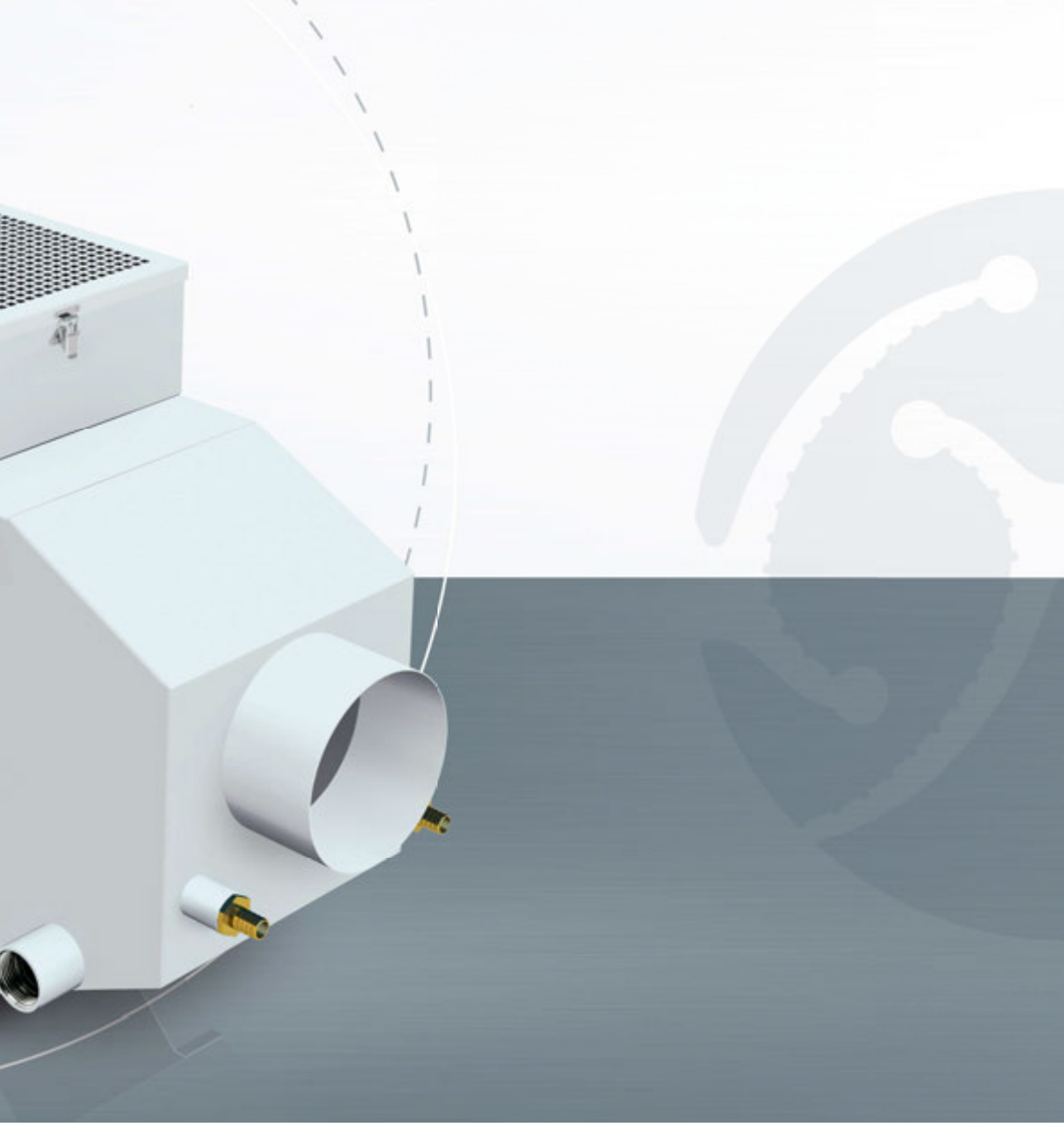

REVENO
SCHAKO Group

X-CYCLONE® série CR-XSC

DOMAINE D'UTILISATION

Nettoyage de l'air évacué des installations de nettoyage, machines d'usinage de la fonte, fours de trempe, installations de traitement de fibre de carbone ou de plastique. Séparation de matières sèches, adhérentes, solides et à l'état de vapeur.

AVANTAGES TECHNIQUES

- Système de séparation haute performance X-CYCLONE® breveté avec un degré de séparation allant jusqu'à 99,9999 %.
- Technologie de pulvérisation REVEX® brevetée avec fonction de nettoyage et de lavage d'air.
- Concept durable d'épuration d'air grâce à l'utilisation de séparateurs nettoyables.
- Module de ventilateur numérique XSC pourla la mise en service rapide, la flexibilité et la haute performance.
- Rotor du ventilateur et moteur électrique répondant aux critères d'éco-conception efficaces sur le plan énergétique conformément à la directive européenne ErP. Economie d'énergie allant jusqu'à 2000 euros par an par rapport aux épurateurs d'air traditionnels.
- Efficacité et fonctionnement de l'épurateur d'air documentés par l'analyse des flux CFD.
- Modules de base X-CYCLONE® avec contrôle de la capacité coupe-flamme selon DIN 18869-5 et DIN EN 16282.
- Système d'agglomération en inox pour particules PM2,5.
- Boîtier 100 % inoxydable conformément aux exigences de l'association allemande délivrant le sigle acier inoxydable Warenzeichenverband Edelstahl Rostfrei e.V.
- Affichage de fonctionnement intelligent.

Pour plus d'informations

www.reven.de (Technologies)
www.reven.de (Liens/Speed Control Videos)

© All rights reserved REVEN

- Dessiné, conçu et produit en Allemagne.
- Design moderne protégé dans le monde entier par des dessins et modèles internationaux.
- Garantie à vie sur les modules de base séparateurs d'aérosols X-CYCLONE® et le caractère inoxydable du boîtier.

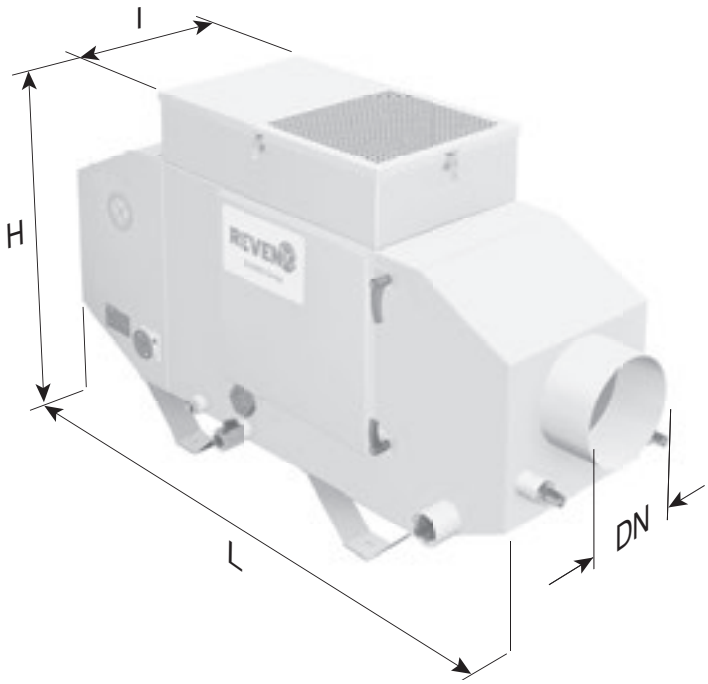

ACCESSOIRES

- Filtre EUREVEN® F2011 avec matériau filtrant synthétique résistant à l'humidité, facile à nettoyer, adapté à un faible dégagement de fumée.
- Élément filtrant de couverture pour matières en suspension, adapté à un dégagement de fumée important.
- Filtres HEPA REVEX® autonettoyants, adaptés aux aérosols à particules solides et liquides ultrafines.
- Agglomérateur à alvéoles, adapté à une teneur élevée en vapeur d'eau.
- Protection contre les copeaux, filtre à charbon actif et filtre à poches.
- Tuyaux d'aspiration, hottes de collecte et consoles.

CARACTERISTIQUES TECHNIQUES – X-CYCLONE® SERIE CR-XSC

Type d'appareil	Débit d'air [m³/h]		Caractéristiques électriques						Dimensions				Poids [kg]	Niveau sonore [dB(A)]
			Tension [V]		Intensité [A]		Puissance 3* [W]		Longueur L [mm]	Largeur I [mm]	Hauteur H [mm]	Raccordement DN [mm]		
	1*	2*	50 Hz	60 Hz	50 Hz	60 Hz	50 Hz	60 Hz						
CR-2-XSC	700	1500	3~400	3~460	0,50	0,50	298	343	1065	360	765	150	52	63
CR-3-XSC	1100	2600	3~400	3~460	0,80	0,80	466	535	1200	370	765	200	60	65
CR-4-XSC	1600	4000	3~400	3~460	1,90	1,90	1106	1272	1250	450	845	300	84	67
CR-5-XSC	2400	4500	3~400	3~460	2,10	2,10	1208	1472	1280	550	925	300	116	67
CR-6-XSC	3800	6800	3~400	3~460	3,90	3,90	2405	2765	1360	655	1045	400	158	72
CR-7-XSC	6300	10500	3~400	3~460	6,20	6,20	3823	4396	1400	820	1205	500	246	72

1* Débit d'air à l'état monté avec équipement de filtre à trois étapes.
2* Débit d'air en soufflage libre à l'état non monté sans filtre.
3* Les données de puissance se rapportent à la puissance de fonctionnement.
Autres tensions disponibles sur demande.

© All rights reserved REVEN

X-CYCLONE® série CE-XSC

Epurateurs d’air électrostatiques pour aérosols à base d’huile

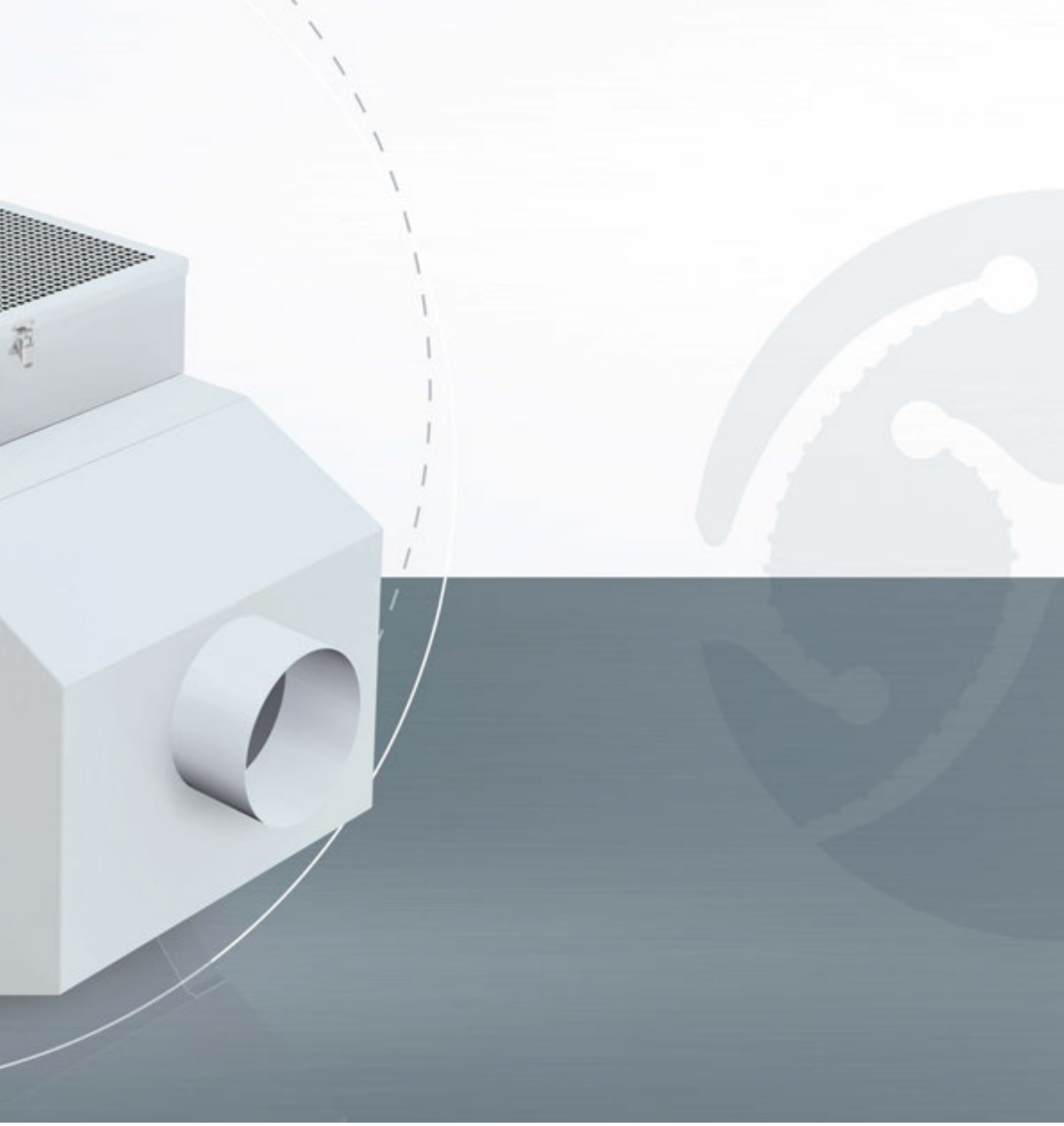

REVENTA
SCHAKO Group

X-CYCLONE® série CE-XSC

DOMAINE D'UTILISATION

Nettoyage de l'air évacué des machines d'usinage, installations d'enduction ou lignes de transformation des aliments. Séparation d'aérosols à base d'huile, par ex. réfrigérants lubrifiants ou brouillards de pulvérisation.

AVANTAGES TECHNIQUES

- Système combinant le système de séparation haute performance X-CYCLONE® breveté et le filtre électrostatique avec un degré de séparation allant jusqu'à 99,9999 %.
- Respect de la valeur limite pour l'ozone.
- Concept durable d'épuration d'air grâce à l'utilisation de séparateurs nettoyables.
- Module de ventilateur numérique XSC pourla la mise en service rapide, la flexibilité et la haute performance.
- Rotor du ventilateur et moteur électrique répondant aux critères d'éco-conception efficaces sur le plan énergétique conformément à la directive européenne ErP. Economie d'énergie allant jusqu'à 2000 euros par an par rapport aux épurateurs d'air traditionnels.
- Efficacité et fonctionnement de l'épurateur d'air documentés par l'analyse des flux CFD.
- Modules de base X-CYCLONE® avec contrôle de la capacité coupe-flamme selon DIN 18869-5 et DIN EN 16282.
- Système d'agglomération en tissu en inox et fibre de verre pour particules PM2,5.
- Boîtier 100 % inoxydable conformément aux exigences de l'association allemande délivrant le sigle acier inoxydable Warenzeichenverband Edelstahl Rostfrei e.V.
- Affichage de fonctionnement intelligent et module haute tension intelligent.

Pour plus d'informations

www.reven.de (Liens/Speed Control Videos)

© All rights reserved REVEN

- Dessiné, conçu et produit en Allemagne.
- Design moderne protégé dans le monde entier par des dessins et modèles internationaux.
- Garantie à vie sur les modules de base séparateurs d'aérosols X-CYCLONE® et le caractère inoxydable du boîtier.

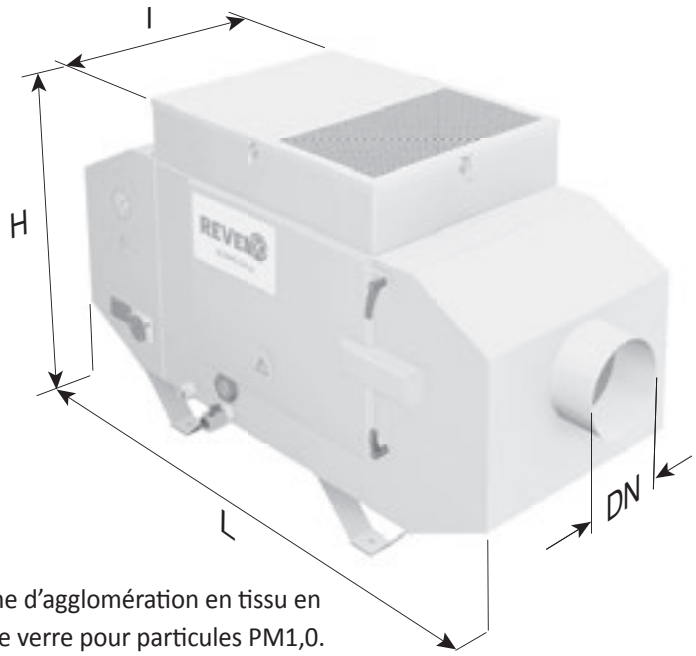

ACCESSOIRES

- REVEN® Pipe.
- Élément filtrant de couverture pour matières en suspension, adapté à un dégagement de fumée important.
- Filtres HEPA REVEX® autonettoyants, adaptés aux aérosols à particules solides et liquides ultrafines.
- Système d'agglomération en tissu en fibre de verre pour particules PM1,0.
- Protection contre les copeaux, filtre à charbon actif et filtre à poches.
- Tuyaux d'aspiration, hottes de collecte et consoles.

CARACTERISTIQUES TECHNIQUES – X-CYCLONE® SERIE CE-XSC

Type d'appareil	Débit d'air [m³/h]		Collecteurs	Caractéristiques électriques						Dimensions				Poids [kg]	Niveau sonore [dB(A)]
				Tension [V]		Intensité [A]		Puissance 3* [W]		Longueur L [mm]	Largeur I [mm]	Hauteur H [mm]	Raccordement DN [mm]		
	1*	2*		50 Hz	60 Hz	50 Hz	60 Hz	50 Hz	60 Hz						
CE10-1-XSC	1000	1500	1	3~400	3~460	0,60	0,60	357	411	1335	560	810	200	117	65
CE10-2-XSC	1000	1500	2	3~400	3~460	0,60	0,60	357	411	1540	560	810	200	143	65
CE10-3-XSC	1000	1500	3	3~400	3~460	0,60	0,60	357	411	1755	560	810	200	169	65
CE17-1-XSC	1700	2600	1	3~400	3~460	1,05	1,05	611	703	1375	525	900	200	121	67
CE17-2-XSC	1700	2600	2	3~400	3~460	1,05	1,05	611	703	1590	525	900	200	148	67
CE17-3-XSC	1700	2600	3	3~400	3~460	1,05	1,05	611	703	1800	525	900	200	175	67
CE25-1-XSC	2500	4500	1	3~400	3~460	1,99	1,99	1213	1395	1375	650	900	300	150	70
CE25-2-XSC	2500	4500	2	3~400	3~460	1,99	1,99	1213	1395	1590	650	900	300	185	70
CE25-3-XSC	2500	4500	3	3~400	3~460	1,99	1,99	1213	1395	1800	650	900	300	219	70

1* Débit d'air à l'état monté avec filtre.
2* Débit d'air en soufflage libre à l'état non monté sans filtre.
3* Les données de puissance se rapportent à la puissance de fonctionnement.
Autres tensions disponibles sur demande.

© All rights reserved REVEN

X-CYCLONE® série RJ

Epurateurs d’air compacts et peu onéreux pour aérosols à base d’eau

REVENO
SCHAKO Group

X-CYCLONE® série RJ

DOMAINE D'UTILISATION

Nettoyage de l'air évacué des machines d'usinage, installations d'enduction ou lignes de transformation des aliments. Séparation d'aérosols à base d'eau, par ex. réfrigérants lubrifiants ou brouillards de pulvérisation.

AVANTAGES TECHNIQUES

- Système de séparation haute performance X-CYCLONE® breveté avec un degré de séparation allant jusqu'à 99,9999 %.
- Concept durable d'épuration d'air grâce à l'utilisation de séparateurs nettoyables.
- Rotor du ventilateur et moteur électrique répondant aux critères d'éco-conception efficaces sur le plan énergétique conformément à la directive européenne ErP. Economie d'énergie allant jusqu'à 1000 euros par an par rapport aux épurateurs d'air traditionnels.
- Efficacité et fonctionnement de l'épurateur d'air documentés par l'analyse des flux CFD.
- Modules de base X-CYCLONE® avec contrôle de la capacité coupe-flamme selon DIN 18869-5 et DIN EN 16282.
- Boîtier 100 % inoxydable conformément aux exigences de l'association allemande délivrant le sigle acier inoxydable Warenzeichenverband Edelstahl Rostfrei e.V.
- Dessiné, conçu et produit en Allemagne.
- Garantie à vie sur les modules de base séparateurs d'aérosols X-CYCLONE® et le caractère inoxydable du boîtier.

© All rights reserved REVEN

ACCESSOIRES

- Elément filtrant de couverture EUREVEN® F2011 avec matériau filtrant synthétique, résistant à l'humidité et nettoyable, adapté à un faible dégagement de fumée.
- Elément filtrant de couverture pour matières en suspension, adapté à un dégagement de fumée important.
- Système d'agglomération en inox pour particules PM2,5.
- Agglomérateur à alvéoles, adapté à une teneur élevée en vapeur d'eau.
- REVEN® TEC-Pipe pour la condensation de vapeurs d'eau et d'huile.
- Protection contre les copeaux, filtre à charbon actif et filtre à poches.
- Tuyaux d'aspiration, hottes de collecte et consoles.
- Jeu de pieds de l'appareil.

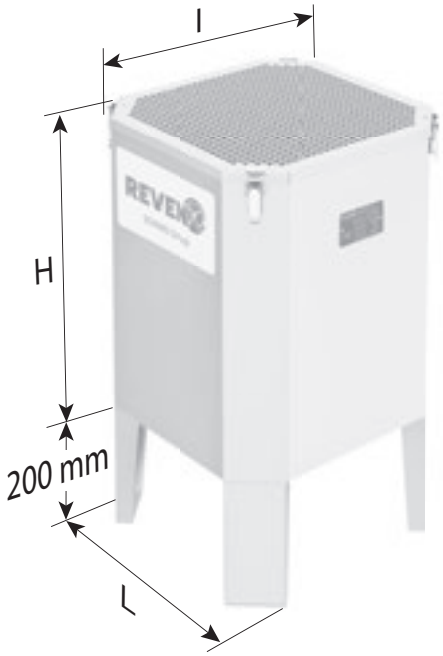

CARACTERISTIQUES TECHNIQUES – X-CYCLONE® SERIE RJ

Type d'appareil	Débit d'air [m³/h]		Caractéristiques électriques						Dimensions				Poids [kg]	Niveau sonore [dB(A)]
			Tension [V]		Intensité [A]		Puissance 3* [W]		Longueur L [mm]	Largeur I [mm]	Hauteur H [mm]	Raccordement DN [mm]		
	1*	2*	50 Hz	60 Hz	50 Hz	60 Hz	50 Hz	60 Hz						
RJ-1	400	700	1~230	1~115	0,80	1,20	84		300	300	230	100	10	40
RJ-2	1000	1500	3~400	3~460	0,90	0,77	400		440	440	480	160	26	63
RJ-3	1400	2600	3~400	3~460	1,61	1,43	650		440	440	480	160	30	65

1* Débit d'air à l'état monté avec filtre.
2* Débit d'air en soufflage libre à l'état non monté sans filtre.
3* Les données de puissance se rapportent à la puissance de fonctionnement.
Autres tensions disponibles sur demande.

© All rights reserved REVEN

Séparateur de brouillard d‘émulsion SARA® Ultra-Eco compact (UEC 1000)

Epurateur d’air compact et peu onéreux pour aérosols à base d’eau

DE L'AIR PROPRE GRÂCE À UN DESIGN PARTICULIER ET DES FILTRES SPÉCIAUX

Le nouveau séparateur de brouillard d'émulsion SARA® Ultra-Eco compact (raccourci « UEC 1000 », avant « REVEN® SH ») se distingue particulièrement par son bon rapport qualité-prix, son design compact et respectueux de l'environnement et sa faible consommation en énergie parmi les épurateurs d'air industriels.

Exclusivement disponible via https://www.saratools.com

REVEN
SCHAKO Group

SARA® UEC 1000

DOMAINE D'UTILISATION

Nettoyage de l'air évacué des machines d'usinage, installations d'enduction ou lignes de transformation des aliments. Séparation d'aérosols à base d'eau et d'huile, par ex. réfrigérants lubrifiants ou brouillards de pulvérisation.

AVANTAGES TECHNIQUES

- Système de séparation haute performance optimisé par CFD avec un degré de séparation allant jusqu'à 99,9999 %.
- Filtre pour matières en suspension intégré dans le boîtier.
- Longues durées de fonctionnement sans changement de filtre grâce aux filtres pour matières en suspension REVEN® LTH (LTH = Long-Term HEPA).
- Concept durable d'épuration d'air grâce à l'utilisation d'un système de séparation haute performance nettoyable.
- Rotor du ventilateur et moteur électrique répondant aux critères d'éco-conception efficaces sur le plan énergétique conformément à la directive européenne ErP. Économie d'énergie allant jusqu'à 1000 euros par an par rapport aux épurateurs d'air traditionnels.
- Boîtier 100 % inoxydable conformément aux exigences de l'association allemande délivrant le sigle acier inoxydable Warenzeichenverband Edelstahl Rostfrei e.V.
- Dessiné, conçu et produit en Allemagne.
- Garantie à vie sur le système de séparation haute performance et le caractère inoxydable du boîtier.

Pour plus d'informations

www.saratools.com

© All rights reserved REVEN

TESTÉ ET OPTIMISÉ SCIENTIFIQUEMENT AVEC CFD

Pour l'optimisation de la séparation, Rentschler REVEN mise sur la technologie CFD pour analyser le comportement des flux afin d'obtenir un degré de séparation optimal lors du nettoyage de l'air évacué des machines industrielles. Le comportement des flux est simulé sur ordinateur et la conception de l'appareil filtrant est sans cesse adaptée jusqu'à ce que le meilleur degré de séparation possible des particules de saleté soit atteint.

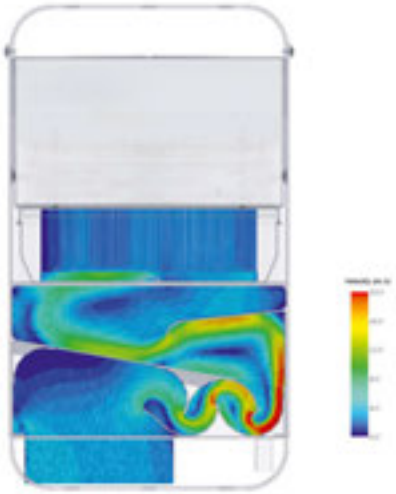

Figure 1 CFD :
Simulation des flux

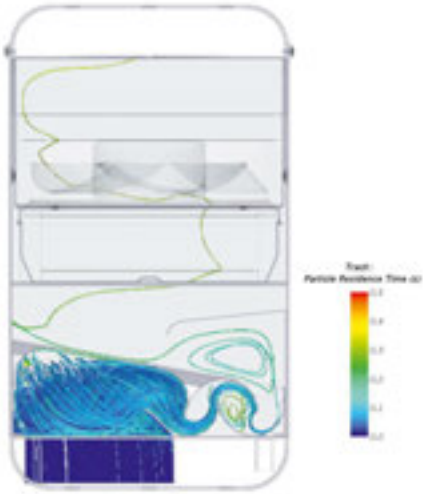

Figure 2 CFD :
Comportement des particules

CARACTERISTIQUES TECHNIQUES – SARA® UEC 1000

Débit d'air [m³/h]		Dimensions				Poids [kg]
1*	2*	Longueur L [mm]	Largeur l [mm]	Hauteur H [mm]	Raccordement DN [mm]	
500	1000	345	345	595	200	27

1* Débit d'air à l'état monté avec filtre.
2* Débit d'air en soufflage libre à l'état non monté sans filtre.

Caractéristiques électriques						Niveau sonore [dB(A)]
Tension [V]		Intensité [A]		Puissance [W]		
50 Hz	60 Hz	50 Hz	60 Hz	50 Hz	60 Hz	
1~230	1~115	1,40	2,50	168		67

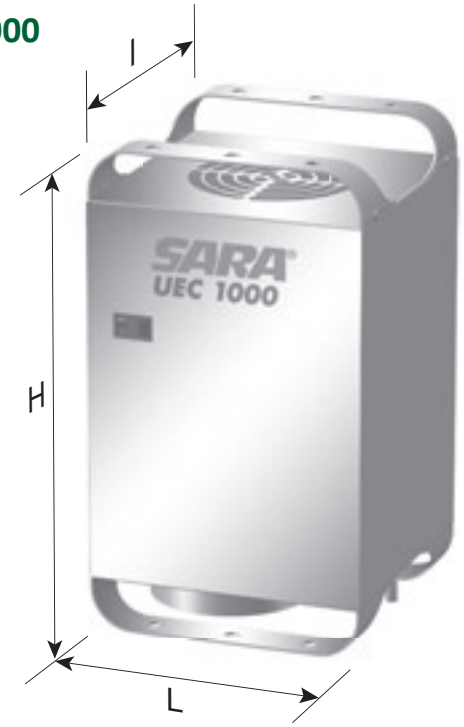

© All rights reserved REVEN

X-CYCLONE® série RJD

Epurateurs d’air compacts pour poussières fines

REVENX
SCHAKO Group

X-CYCLONE® série RJD

DOMAINE D'UTILISATION

Nettoyage de l'air évacué des poussières fines sèches, par ex. poussière de ponçage, poussière de graphite et fumée de brasage.

AVANTAGES TECHNIQUES

- Système de séparation haute performance EUREVEN® F2011 avec un degré de séparation allant jusqu'à 99,9999 %. Cartouche filtrante avec matériau filtrant synthétique, résistant à l'humidité et nettoyable.
- Concept durable d'épuration d'air grâce à l'utilisation de séparateurs nettoyables.
- Rotor du ventilateur et moteur électrique répondant aux critères d'éco-conception efficaces sur le plan énergétique conformément à la directive européenne ErP. Economie d'énergie allant jusqu'à 1000 euros par an par rapport aux épurateurs d'air traditionnels.
- Boîtier 100 % inoxydable conformément aux exigences de l'association allemande délivrant le sigle acier inoxydable Warenzeichenverband Edelstahl Rostfrei e.V.
- Dessiné, conçu et produit en Allemagne.
- Garantie à vie sur le caractère inoxydable du boîtier.

© All rights reserved REVEN

ACCESSOIRES

- Modules de base X-CYCLONE® avec contrôle de la capacité coupe-flamme selon DIN 18869-5 et DIN EN 16282.
- Élément filtrant de couverture pour matières en suspension, adapté à un dégagement important de fumée et de poussière.
- Elément filtrant de couverture à charbon actif pour la réduction des odeurs désagréables.

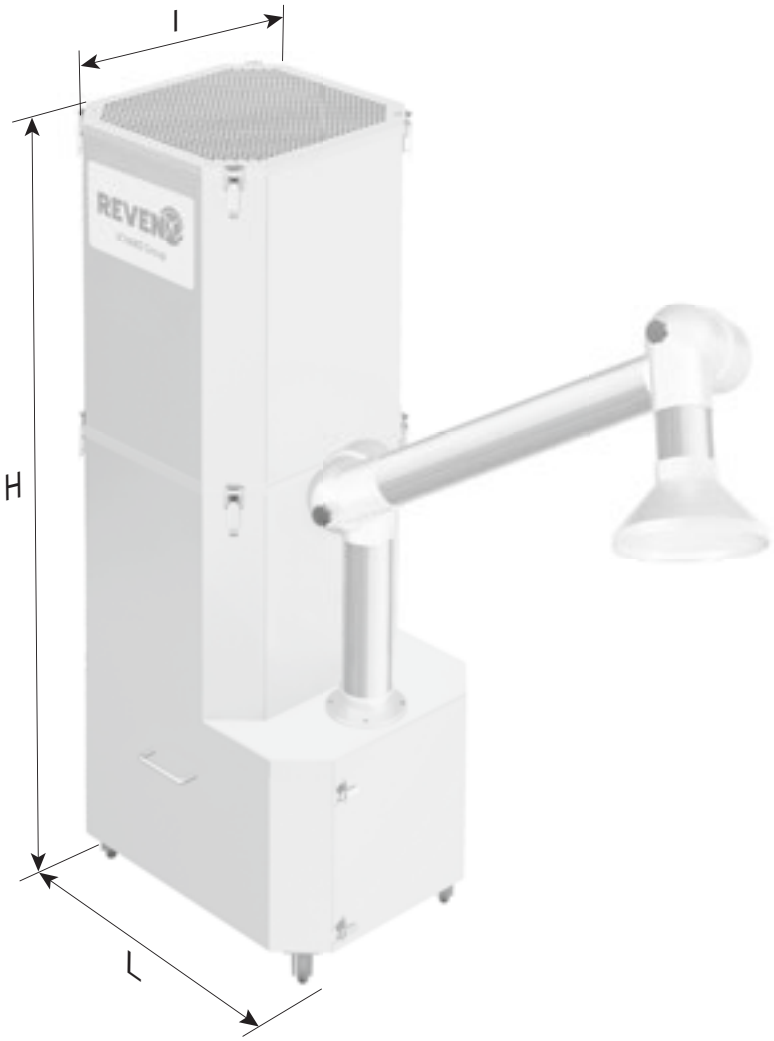

CARACTERISTIQUES TECHNIQUES – X-CYCLONE® SERIE RJD

Type d'appareil	Débit d'air [m³/h]	Caractéristiques électriques						Dimensions			Poids [kg]	Niveau sonore [dB(A)]
		Tension [V]		Intensité [A]		Puissance 1* [W]		Longueur L [mm]	Largeur l [mm]	Hauteur H [mm]		
		50 Hz	60 Hz	50 Hz	60 Hz	50 Hz	60 Hz					
RJD-1	500	3~400	3~460	1,61	1,43	650		560	410	1220	70	65

1* Les données de puissance se rapportent à la puissance de fonctionnement.
Autres tensions disponibles sur demande.

© All rights reserved REVEN

REVEN® série T

Tables d’épuration d’air sans courant avec système d’induction REVEN®

REVENO
SCHAKO Group

DOMAINE D'UTILISATION

Table d'épuration compacte avec épurateur d'air intégré pour les opérations de nettoyage, vérification et contrôle. Aux applications multiples, étant donné qu'elle ne nécessite aucun raccordement électrique, nettoyage à air comprimé.

AVANTAGES TECHNIQUES

- La table d'épuration d'air intègre un système de séparation haute performance X-CYCLONE® breveté avec un degré de séparation allant jusqu'à 99,9999 %.
- Concept durable d'épuration d'air grâce à l'utilisation de séparateurs nettoyables.
- Système fonctionnant sans courant et ne nécessitant qu'un raccordement d'air comprimé.
- Efficacité et fonctionnement de l'épurateur d'air documentés par l'analyse des flux CFD.
- Modules de base X-CYCLONE® avec contrôle de la capacité coupe-flamme selon DIN 18869-5 et DIN EN 16282.
- Boîtier 100 % inoxydable conformément aux exigences de l'association allemande délivrant le sigle acier inoxydable Warenzeichenverband Edelstahl Rostfrei e.V.
- Dessiné, conçu et produit en Allemagne.
- Garantie à vie sur les modules de base séparateurs d'aérosols X-CYCLONE® et le caractère inoxydable du boîtier.

Pour plus d'informationss

https://flic.kr/s/aHsknefZ6B

© All rights reserved REVEN

ACCESSOIRES

- Cartouche filtrante à charbon actif à la sortie.
- Non-tissé de sortie pour le post-filtrage et la réduction du bruit.
- Extension de table avec plan et bac de lavage intégrés (TW-1).

CARACTERISTIQUES TECHNIQUES – REVEN® SERIE T

Type d'appareil	Dimensions			Poids [kg]
	Longueur L [mm]	Largeur I [mm]	Hauteur H [mm]	
T-1	300	300	1300	26
T-2	400	500	1300	40
T-3	500	500	1300	48
T-4	1000	500	1300	82
TW-1	1200	500	1300	96

© All rights reserved REVEN

REVEN® série UCOH2

Epurateurs d’air pour bureaux et espaces privés, chambres d’hôtel et espaces fumeurs

REVENO
SCHAKO Group

REVEN® série UCOH2

DOMAINE D'UTILISATION

Epurateur d'air compact, prêt à brancher pour la régénération et l'amélioration de la qualité de l'air ambiant par élimination des spores de champignons, poussières fines, pollens, allergènes et particules odorantes.

AVANTAGES TECHNIQUES

- Système de séparation haute performance EUREVEN® F2011 avec un degré de séparation allant jusqu'à 99,9999 %. Cartouche filtrante facile à nettoyer avec matériau filtrant synthétique, résistant à l'humidité.
- Epuration en profondeur de l'air et régénération de l'air ambiant grâce au filtre à gaz EUREVEN® F2011 pour la réduction des odeurs, filtre à particules haute performance et à poussières fines HEPA® H13.
- Concept durable d'épuration d'air grâce à l'utilisation de séparateurs nettoyables et de filtres à très grande longévité.
- Rotor du ventilateur et moteur électrique répondant aux critères d'éco-conception efficaces sur le plan énergétique conformément à la directive européenne ErP.
- Boîtier 100 % inoxydable conformément aux exigences de l'association allemande délivrant le sigle acier inoxydable Warenzeichenverband Edelstahl Rostfrei e.V.
- Dessiné, conçu et produit en Allemagne.
- Garantie à vie sur le caractère inoxydable du boîtier.

© All rights reserved REVEN

ACCESSOIRES

- Livrable avec finition piano noir de qualité, spécialement conçu pour les salons à cigares.

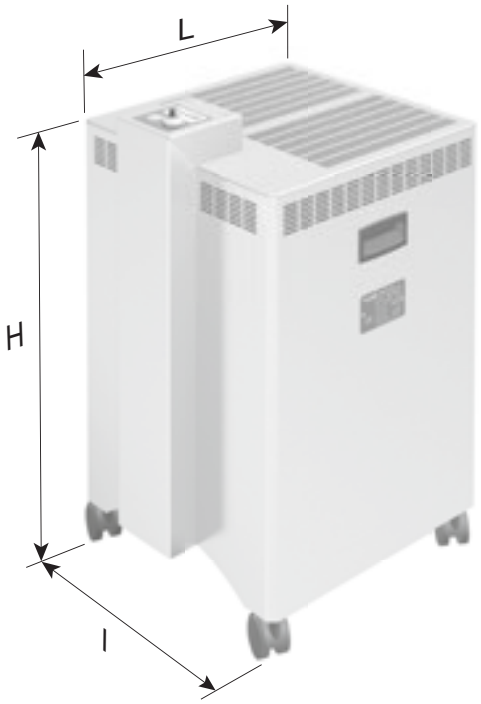

CARACTERISTIQUES TECHNIQUES – REVEN® SERIE UCOH2

Type d'appareil	Débit d'air [m³/h]	Caractéristiques électriques						Dimensions			Poids [kg]	Niveau sonore [dB(A)]
		Tension [V]		Intensité [A]		Puissance [W]		Longueur L [mm]	Largeur l [mm]	Hauteur H [mm]		
		50 Hz	60 Hz	50 Hz	60 Hz	50 Hz	60 Hz					
UCOH2	500	1~230	1~115	1,40	2,50	168		455	400	690	30	≤ 50

© All rights reserved REVEN

REVEN® série Pipe

Condenseur pour X-CYCLONE® séries C et CE

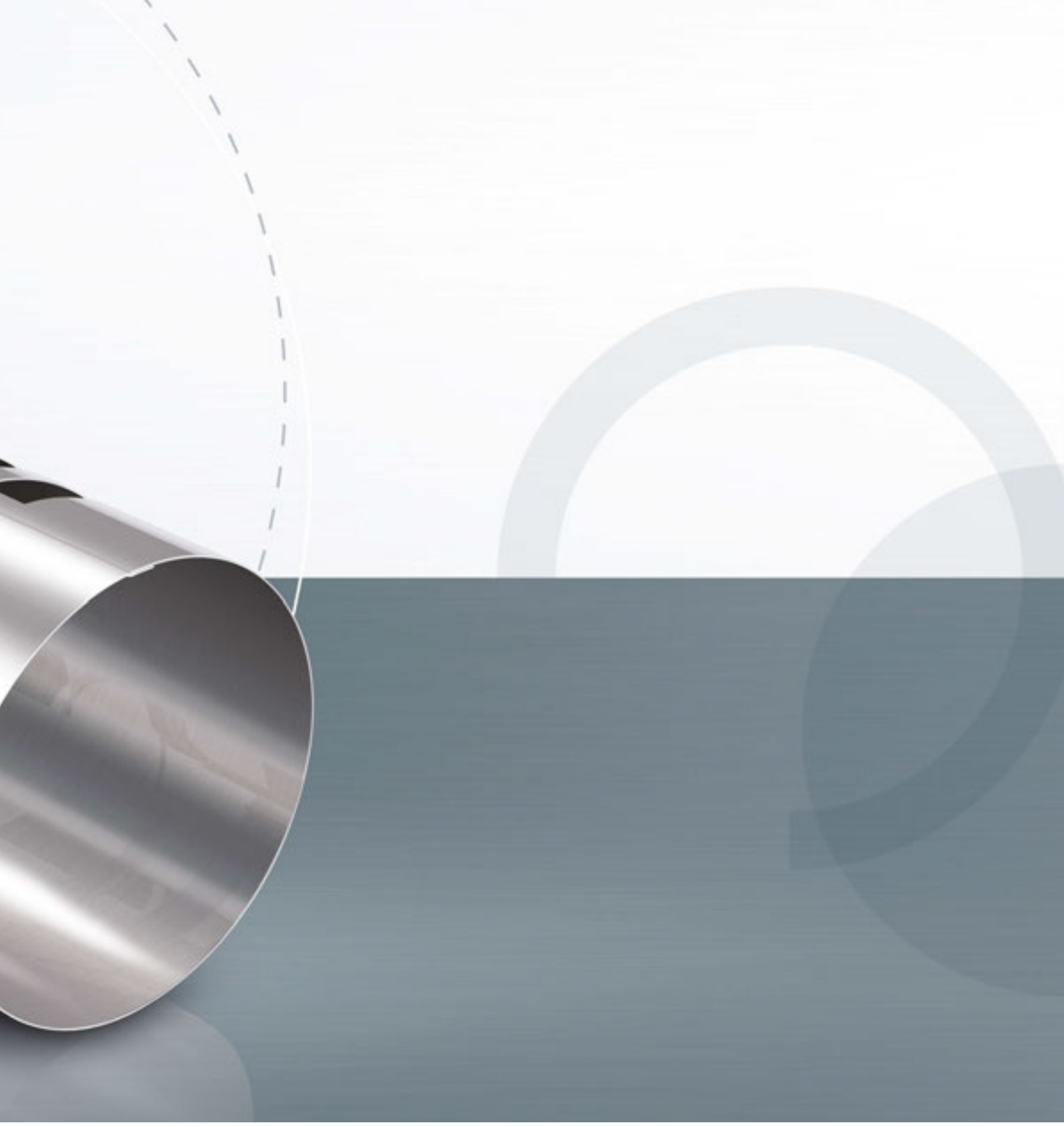

REVENX
SCHAKO Group

DOMAINE D'UTILISATION

Système compact pour la condensation de vapeurs d'eau et d'huile disponible comme accessoire pour X-CYCLONE® séries C-XSC et CE-XSC.

AVANTAGES TECHNIQUES

- Système de condenseur efficace en inox.
- Conduite d'air efficace dirigée directement sur le condenseur.
- Concept durable d'épuration d'air grâce à l'utilisation de composants nettoyables.
- Le boîtier, le condenseur et tous les éléments de commande sont 100 % inoxydables conformément aux exigences de l'association allemande délivrant le sigle acier inoxydable Warenzeichenverband Edelstahl Rostfrei e.V.
- Dessiné, conçu et produit en Allemagne.
- Garantie à vie sur le caractère inoxydable du boîtier.

© All rights reserved REVEN

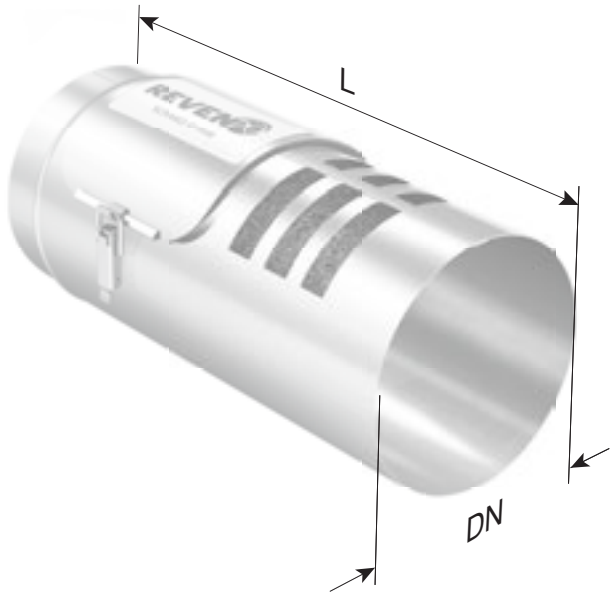

CARACTERISTIQUES TECHNIQUES – REVEN® SERIE PIPE

Type d'appareil	Débit d'air [m³/h]	Longueur L [mm]	Raccordement DN [mm]	Poids [kg]
Pipe 1	800	400	150	3
Pipe 2	1700	400	200	5
Pipe 3	4000	400	300	8
Pipe 4	5000	400	400	12

© All rights reserved REVEN

Filtres pour fumée

Epurateurs d’air pour fumée, poussière et gaz dans l’industrie électrique, photovoltaïque, laser et métallurgique

REVENTO

SCHAKO Group

X-CYCLONE® série WM

Epurateurs d’air compacts mobiles pour fumée de soudage et de laser

AVANTAGES DES SYSTEMES D'ASPIRATION DE FUMEE DE SOUDAGE X-CYCLONE®

- Le boîtier robuste en inox résistant à la corrosion offre une stabilité et une durabilité sensiblement supérieures à celles des versions moins onéreuses en tôle d'acier ou plastique.
- Le bras d'aspiration avec système mécanique intérieur et buse de collecte répond aux exigences modernes de l'industrie.
- Le filtre pour matières en suspension est doté d'un matériau en fibre de verre de qualité supérieure et dispose d'une grande surface filtrante. Sa longévité est nettement supérieure à celle des filtres de fumée de soudage traditionnels.
- Tous les filtres sont équipés de cadres en inox stables et sont donc sensiblement plus robustes que les produits moins onéreux dotés de cadres en papier, bois ou plastique.
- La capacité coupe-flamme et pareétincelles fiable est vérifiée selon les normes internationales et offre beaucoup plus de sécurité que les tôles de chicane non contrôlées.
- Le ventilateur à pression moyenne est encapsulé dans un boîtier en aluminium optimisé pour les flux. Aucun composant électrique ni pièce de moteur n'est apparent.
- Les débits d'air indiqués dans les descriptions de produits sont obtenus pendant toute la durée d'utilisation.
- Le système de surveillance intelligent avec capteurs de flux électroniques assure la surveillance permanente du fonctionnement de l'aspiration.

REVEN
SCHAKO Group

X-CYCLONE® série WM

DOMAINE D'UTILISATION

Nettoyage de l'air évacué des installations de soudage.
Convient également adapté aux travaux de coupe, de marquage et de soudage avec des installations laser dans l'industrie métallurgique et électrique.

AVANTAGES TECHNIQUES

- Débit d'air de 2000 m^3/h ; le bras d'aspiration avec système mécanique en inox intégré a un diamètre de 200 mm et une longueur maximale de 2 m. En option, deux bras d'aspiration d'un diamètre de 160 mm chacun sont également disponibles.
- Longues durées de fonctionnement sans changement de filtre grâce aux filtres pour matières en suspension REVEN® LTH (Long-Term HEPA) avec une surface filtrante de 30 m^2.
- Filtres REVEN® Long-Term HEPA avec une longévité allant jusqu'à trois ans.*
- Système de séparation haute performance X-CYCLONE® breveté avec un degré de séparation allant jusqu'à 99,9999 %.
- Modules de base X-CYCLONE® avec capacité pare-étincelles et coupe-flamme, contrôlés selon DIN 18869-5 et DIN EN 16282.
- Concept durable d'épuration d'air grâce aux pré-séparateurs nettoyables et à la grande longévité des filtres.
- Rotor du ventilateur et moteur électrique dans un boîtier sous pression séparé, optimisé pour les flux ; éco-conception efficace sur le plan énergétique conformément à la directive européenne ErP. Economie d'énergie allant jusqu'à 2000 euros par an par rapport aux épurateurs d'air traditionnels.

Pour plus d'informations

www.reven-store.com

* En fonction de la charge et du travail en 1x8 ou 2x8

© Tous droits réservés REVEN

- Efficacité et fonctionnement de l'épurateur d'air documentés par l'analyse des flux CFD.
- Boîtier 100 % inoxydable conformément aux exigences de l'association allemande délivrant le sigle acier inoxydable Warenzeichenverband Edelstahl Rostfrei e.V.
- Affichage de fonctionnement intelligent.
- Dessiné, conçu et produit en Allemagne.
- Garantie à vie sur les modules de base séparateurs d'aérosols X-CYCLONE® et le caractère inoxydable du boîtier.

Longueur max. du bras d'aspiration 2 m

CARACTERISTIQUES TECHNIQUES – X-CYCLONE® SERIE WM

Type d'appareil	Nombre de bras d'aspiration	Débit d'air [m³/h]	Caractéristiques électriques					
			Tension [V]		Intensité [A]		Puissance 1* [W]	
			50 Hz	60 Hz	50 Hz	60 Hz	50 Hz	60 Hz
WM-1	1	2000	3~400	3~480	4,40		2000	
WM-2	2	2000	3~400	3~480	4,40		2000	

Type d'appareil	Nombre de bras d'aspiration	Dimensions					Poids [kg]	Niveau sonore [dB(A)]
		Appareil			Bras d'aspiration			
		Longueur L [mm]	Largeur I [mm]	Hauteur H [mm]	Longueur max. [mm]	Diamètre [mm]		
WM-1	1	720	700	1360	2000	200	187	75
WM-2	2	720	700	1360	2000	160	197	75

1* Les données de puissance se rapportent à la puissance de fonctionnement.
Autres tensions disponibles sur demande.

© Tous droits réservés REVEN

X-CYCLONE® série MO

Epurateurs d’air compact flexible « All-in-one » pour fumée de soudage et de laser ainsi que pour les aérosols à particules liquides

AVANTAGES DE L'ÉPURATEUR D'AIR ALL-IN-ONE X-CYCLONE®

- L'épurateur convient à la séparation simultanée d'aérosols à particules solides et liquides.
- Le boîtier en inox est robuste et résistant à la corrosion.
- Le bras d'aspiration avec système mécanique intérieur et buse de collecte répond aux exigences modernes de l'industrie.
- Le filtre pour matières en suspension est doté d'un matériau en fibre de verre de qualité supérieure et dispose d'une grande surface filtrante. Sa longévité est nettement supérieure à celle des filtres de fumée de soudage traditionnels.
- Tous les filtres sont équipés de cadres en inox stables et sont donc sensiblement plus robustes que les produits moins onéreux dotés de cadres en papier, bois ou plastique.
- La capacité coupe-flamme et pareétincelles fiable est vérifiée selon les normes internationales et offre beaucoup plus de sécurité que les tôles de chicane non contrôlées.
- Le ventilateur à pression moyenne est encapsulé dans un boîtier en aluminium optimisé pour les flux. Aucun composant électrique ni pièce de moteur n'est apparent.

- Les débits d'air indiqués dans les descriptions de produits sont obtenus pendant toute la durée d'utilisation.
- Le système de surveillance intelligent avec capteurs de flux électroniques assure la surveillance permanente du fonctionnement de l'aspiration.

REVEN
SCHAKO Group

X-CYCLONE® série MO

DOMAINE D'UTILISATION

Nettoyage de l'air évacué des installations de soudage.
Convient également à la séparation simultanée d'aérosols à particules solides et à base d'huile, par ex. brouillards de pulvérisation, en cas d'applications dans l'industrie métallurgique et électrique.

AVANTAGES TECHNIQUES

- Débit d'air de 2000 m^3/h ; le bras d'aspiration avec système mécanique en inox intégré a un diamètre de 200 mm et une longueur maximale de 2 m. En option, deux bras d'aspiration d'un diamètre de 160 mm chacun sont également disponibles.
- Longues durées de fonctionnement sans changement de filtre grâce aux filtres pour matières en suspension REVEN® LTH (Long-Term HEPA) avec une surface filtrante de 30 m^2.
- Filtres REVEN® Long-Term HEPA avec une longévité allant jusqu'à trois ans.*
- Système de séparation haute performance X-CYCLONE® breveté avec un degré de séparation allant jusqu'à 99,9999 %.
- Modules de base X-CYCLONE® avec capacité pare-étincelles et coupe-flamme, contrôlés selon DIN 18869-5 et DIN EN 16282.
- Concept durable d'épuration d'air grâce aux pré-séparateurs nettoyables et à la grande longévité des filtres.
- Rotor du ventilateur et moteur électrique dans un boîtier sous pression séparé, optimisé pour les flux ; éco-conception efficace sur le plan énergétique conformément à la directive européenne ErP. Economie d'énergie allant jusqu'à 2000 euros par an par rapport aux épurateurs d'air traditionnels.

Pour plus d'informations

www.reven-store.com

* En fonction de la charge et du travail en 1x8 ou 2x8

© Tous droits réservés REVEN

- Efficacité et fonctionnement de l'épurateur d'air documentés par l'analyse des flux CFD.
- Boîtier 100 % inoxydable conformément aux exigences de l'association allemande délivrant le sigle acier inoxydable Warenzeichenverband Edelstahl Rostfrei e.V.
- Affichage de fonctionnement intelligent.
- Dessiné, conçu et produit en Allemagne.
- Garantie à vie sur les modules de base séparateurs d'aérosols X-CYCLONE® et le caractère inoxydable du boîtier.

Longueur max. du bras d'aspiration 2 m

CARACTERISTIQUES TECHNIQUES – X-CYCLONE® SERIE MO

Type d'appareil	Nombre de bras d'aspiration	Débit d'air [m³/h]	Caractéristiques électriques					
			Tension [V]		Intensité [A]		Puissance 1* [W]	
			50 Hz	60 Hz	50 Hz	60 Hz	50 Hz	60 Hz
MO-1	1	2000	3~400	3~480	4,40		2000	
MO-2	2	2000	3~400	3~480	4,40		2000	

Type d'appareil	Nombre de bras d'aspiration	Dimensions					Poids [kg]	Niveau sonore [dB(A)]
		Appareil			Bras d'aspiration			
		Longueur L [mm]	Largeur I [mm]	Hauteur H [mm]	Longueur max. [mm]	Diamètre [mm]		
MO-1	1	750	750	1760	2000	200	259	75
MO-2	2	750	750	1760	2000	160	268	75

1* Les données de puissance se rapportent à la puissance de fonctionnement.
Autres tensions disponibles sur demande.

© Tous droits réservés REVEN

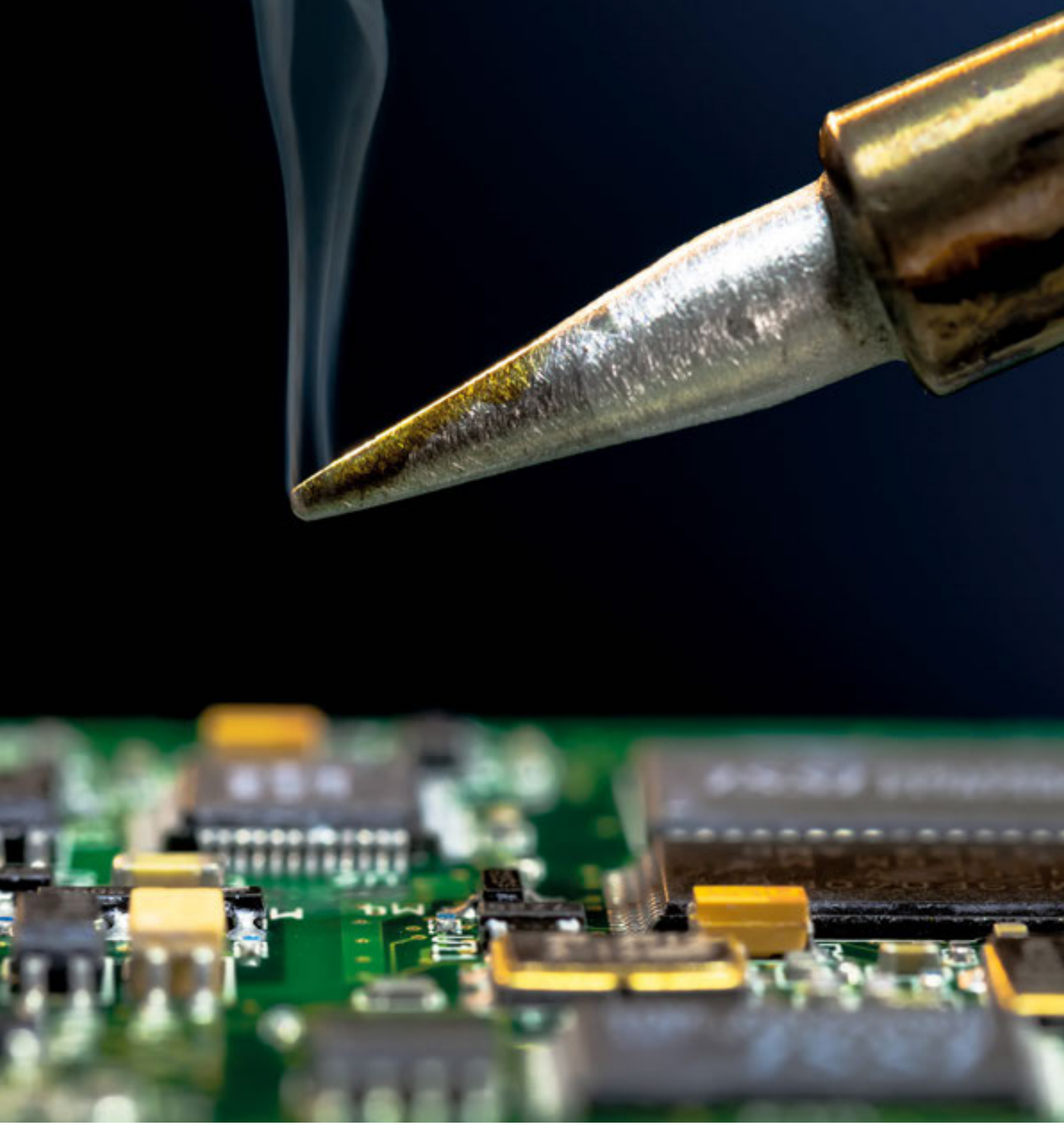

X-CYCLONE® série LM

Epurateurs d’air compacts mobiles pour fumée de laser et de brasage

AVANTAGES DES SYSTEMES D'ASPIRATION DE FUMEE DE LASER X-CYCLONE®

- Le boîtier robuste en inox résistant à la corrosion offre une stabilité et une durabilité sensiblement supérieures à celles des versions moins onéreuses en tôle d'acier ou plastique.

- Le filtre pour matières en suspension est doté d'un matériau en fibre de verre de qualité supérieure et dispose d'une grande surface filtrante. Sa longévité est nettement supérieure à celle des filtres de fumée de laser traditionnels.

- Tous les filtres sont équipés de cadres en inox stables et sont donc sensiblement plus robustes que les produits moins onéreux dotés de cadres en papier, bois ou plastique.

- Le ventilateur de fabrication allemande est conçu pour une consommation économe en énergie. La construction ne comporte pas de composants électriques ni de pièces de moteur non protégés.

- Les débits d'air indiqués dans les descriptions de produits sont obtenus pendant toute la durée d'utilisation.

- Le système de surveillance intelligent avec capteurs de flux électroniques assure la surveillance permanente du fonctionnement de l'aspiration.

REVEN
SCHAKO Group

X-CYCLONE® série LM

DOMAINE D'UTILISATION

Nettoyage de l'air évacué de la fumée, des vapeurs, des odeurs et des gaz lors d'applications, comme par ex. impression 3D, gravure au laser, marquage au laser, coupe au laser, traitement de tranches, érosion et brasage.

AVANTAGES TECHNIQUES

- Système de séparation haute performance EUREVEN® F2011 avec un degré de séparation allant jusqu'à 99,9999 %. Cartouche filtrante facile à nettoyer avec matériau filtrant synthétique, résistant à l'humidité.
- Epuration en profondeur de l'air et régénération de l'air ambiant grâce au filtre à gaz EUREVEN® F2011 pour la réduction des odeurs, au filtre à particules haute performance et à poussières fines HEPA H13.
- Concept durable d'épuration d'air grâce à l'utilisation de séparateurs nettoyables et de filtres à très grande longévité.
- Rotor du ventilateur et moteur électrique répondant aux critères d'éco-conception efficaces sur le plan énergétique conformément à la directive européenne ErP.
- Boîtier 100 % inoxydable conformément aux exigences de l'association allemande délivrant le sigle acier inoxydable Warenzeichenverband Edelstahl Rostfrei e.V.
- Dessiné, conçu et produit en Allemagne.
- Garantie à vie sur le caractère inoxydable du boîtier.

Pour plus d'informations

www.reven-store.com

© Tous droits réservés REVEN

ACCESSOIRES

- Tubulure de raccord selon les souhaits du client.
- Revêtement par poudre de couleur spéciale.

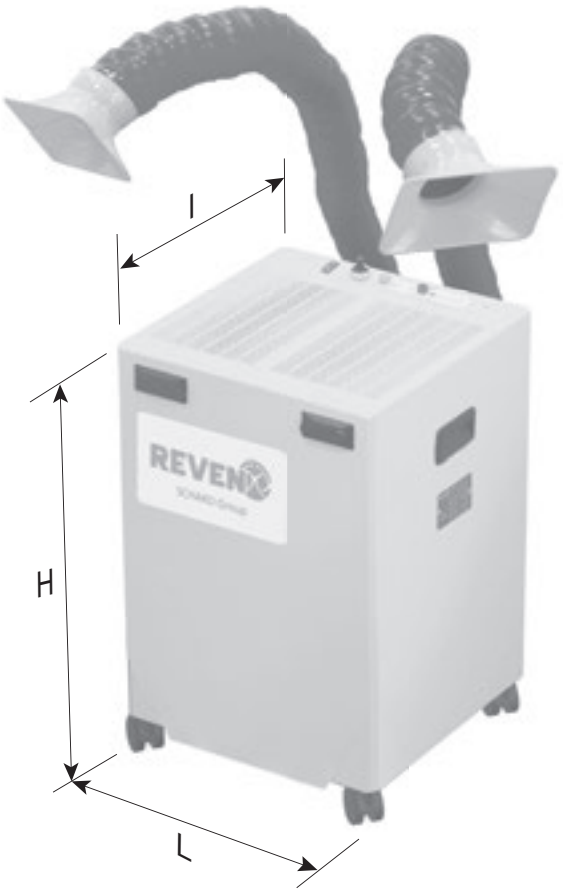

CARACTERISTIQUES TECHNIQUES – X-CYCLONE® SERIE LM

Type d'appareil	Débit d'air [m³/h]	Caractéristiques électriques						Dimensions				Poids [kg]	Niveau sonore [dB(A)]
		Tension [V]		Intensité [A]		Puissance [W]		Longueur L [mm]	Largeur l [mm]	Hauteur H [mm]	Raccordement DN [mm]		
		50 Hz	60 Hz	50 Hz	60 Hz	50 Hz	60 Hz						
LM-1	0 - 500*	1~230	1~115	1,40	2,50	168		400	400	622	2 x 70	33	≤ 50

* Débit d'air réglable en continu de 0 à 500 m³/h

© Tous droits réservés REVEN

Systèmes de conduite

Epurateurs d’air à monter dans des conduites d’évacuation

REVENO
SCHAKO Group

X-CYCLONE® série RKV1

Epurateurs de conduite d’évacuation pour la pré-séparation directement au niveau du processus d’usinage

REVENX
SCHAKO Group

X-CYCLONE® série RKV1

DOMAINE D'UTILISATION

Nettoyage de l'air évacué des machines d'usinage, installations d'enduction, machines de production dans l'industrie alimentaire et appareils de préparation dans les cuisines industrielles. Séparation d'aérosols à base d'eau et de graisse, par ex. réfrigérants lubrifiants, brouillards de pulvérisation ou buées de cuisson.

Convient comme pré-séparateur directement au niveau du processus d'usinage. Montage dans une con-duite d'évacuation horizontale ou verticale.

AVANTAGES TECHNIQUES

- Système de séparation haute performance X-CYCLONE® breveté avec un degré de séparation allant jusqu'à 99,9999 %.
- Concept durable d'épuration d'air grâce à l'utilisation de séparateurs nettoyables.
- Efficacité et fonctionnement de l'épurateur d'air documentés par l'analyse des flux CFD.
- Protection contre le feu dans la conduite d'évacuation grâce aux modules de base X-CYCLONE® avec contrôle de la capacité coupe-flamme selon DIN 18869-5 et DIN EN 16282.
- Boîtier 100 % inoxydable conformément aux exigences de l'association allemande délivrant le sigle acier inoxydable Warenzeichenverband Edelstahl Rostfrei e.V.
- Protection efficace contre l'encrassement de la conduite d'évacuation.
- Dessiné, conçu et produit en Allemagne.
- Garantie à vie sur les modules de base séparateurs d'aérosols X-CYCLONE® et le caractère inoxydable du boîtier.

© Tous droits réservés REVEN

ACCESSOIRES

- Affichage de la pression différentielle pour la surveillance de l'épurateur de conduite d'évacuation.
- Pièces de raccordement et adaptateurs pour les conduites d'évacuation.
- Siphons, conduites d'évacuation, manchons de raccordement et robinets d'arrêt pour les fluides séparés.

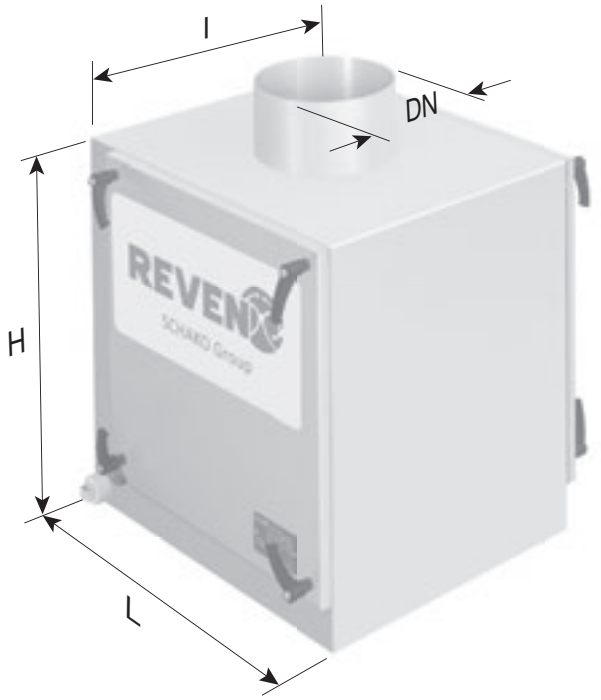

CARACTERISTIQUES TECHNIQUES – X-CYCLONE® SERIE RKV1

Type d'appareil	Débit d'air [m³/h]	Dimensions				Perte de pression totale [Pa]	Poids [kg]
		Longueur L [mm]	Largeur I [mm]	Hauteur H [mm]	Raccordement DN [mm]		
RKV1-1	500	370	380	370	140	400	12
RKV1-2	1200	520	460	520	200	400	27
RKV1-3	2000	600	540	600	250	400	43
RKV1-4	3500	800	660	800	355	400	91
RKV1-5	5000	870	820	870	450	400	134

Attention : Les pertes de pression indiquées supposent toujours une entrée d'air sans entraves dans le système de conduites X-CYCLONE® et une sortie sans incident. L'entrée et la sortie de la conduite doivent être au moins trois fois, mieux cinq fois plus longues que le diamètre du raccord du système de conduites X-CYCLONE®.

© Tous droits réservés REVEN

X-CYCLONE® série RKV2

Epurateurs de conduite d’évacuation pour la pré-séparation directement au niveau du processus d’usinage

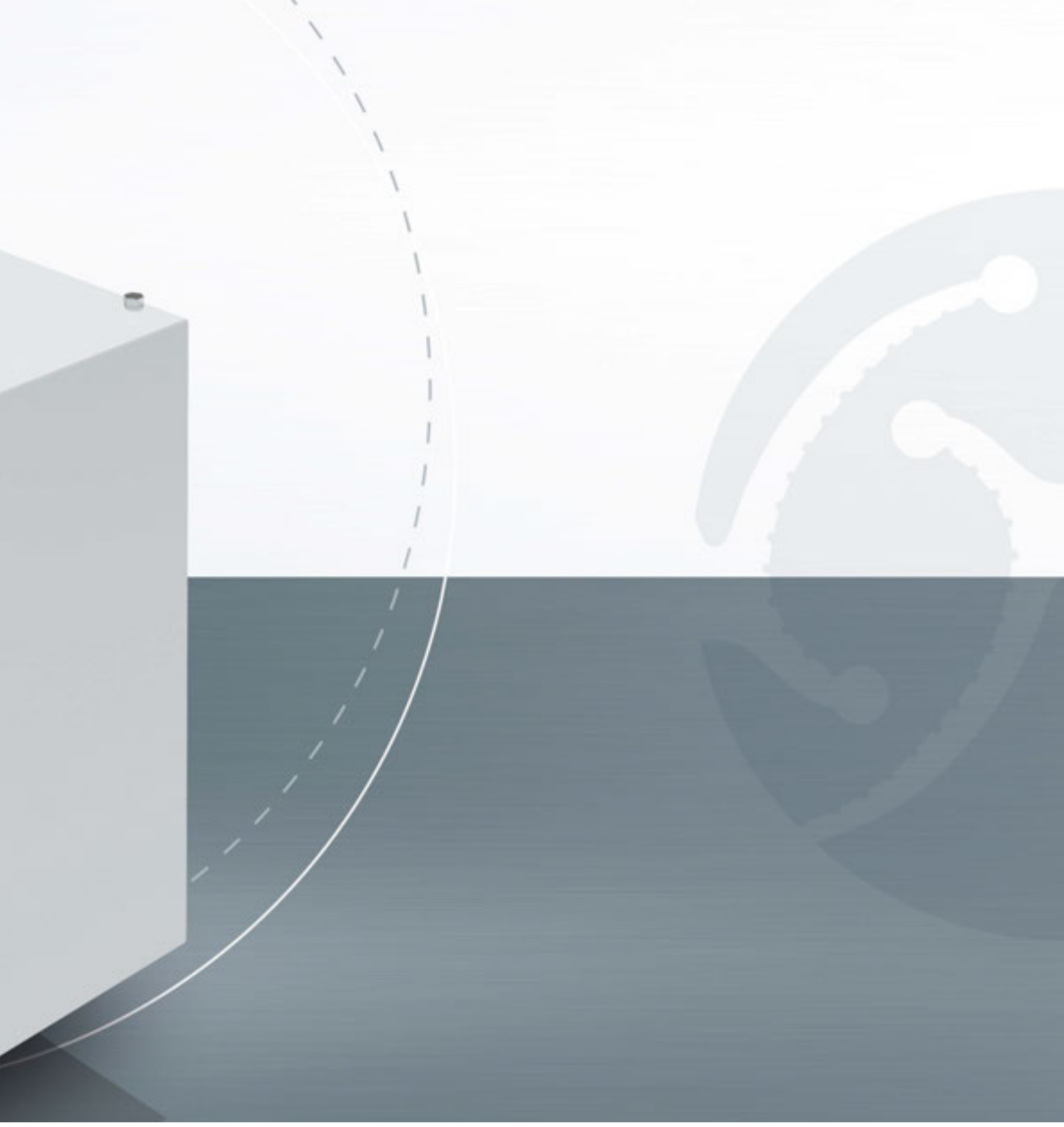

REVENO
SCHAKO Group

X-CYCLONE® série RKV2

DOMAINE D'UTILISATION

Nettoyage de l'air évacué des machines d'usinage, installations d'enduction, machines de production dans l'industrie alimentaire et appareils de cuisine industrielle. Séparation d'aérosols à base d'eau, par ex. réfrigérants lubrifiants, brouillards de pulvérisation ou buées de cuisson.

Adapté pour être monté dans une conduite d'évacuation verticale.

AVANTAGES TECHNIQUES

- Système de séparation haute performance X-CYCLONE® breveté avec un degré de séparation allant jusqu'à 99,9999 %.
- Système d'agglomération en inox pour particules PM2,5.
- Concept durable d'épuration d'air grâce à l'utilisation de séparateurs nettoyables.
- Efficacité et fonctionnement de l'épurateur d'air documentés par l'analyse des flux CFD.
- Protection contre le feu dans la conduite d'évacuation grâce aux modules de base X-CYCLONE® avec contrôle de la capacité coupe-flamme selon DIN 18869-5 et DIN EN 16282.
- Boîtier 100 % inoxydable conformément aux exigences de l'association allemande délivrant le sigle acier inoxydable Warenzeichenverband Edelstahl Rostfrei e.V.
- Protection efficace contre l'encrassement de la conduite d'évacuation.
- Dessiné, conçu et produit en Allemagne.
- Garantie à vie sur les modules de base séparateurs d'aérosols X-CYCLONE® et le caractère inoxydable du boîtier.

© Tous droits réservés REVEN

ACCESSOIRES

- Affichage de la pression différentielle pour la surveillance de l'épurateur de conduite d'évacuation.
- Pièces de raccordement et adaptateurs pour les conduites d'évacuation.
- Siphons, conduites d'évacuation, manchons de raccordement et robinets d'arrêt pour les fluides séparés.

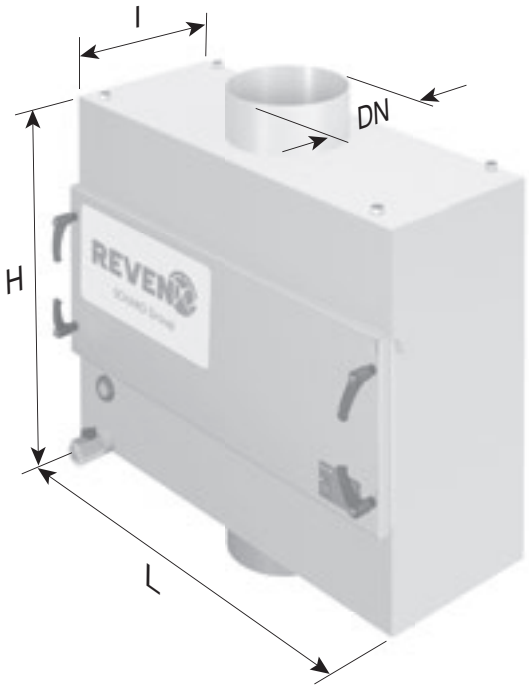

CARACTERISTIQUES TECHNIQUES – X-CYCLONE® SERIE RKV2

Type d'appareil	Débit d'air [m³/h]	Dimensions				Perte de pression totale [Pa]	Poids [kg]
		Longueur L [mm]	Largeur I [mm]	Hauteur H [mm]	Raccordement DN [mm]		
RKV2-1	500	660	200	490	100	800	50
RKV2-2	1000	760	300	590	200	800	70
RKV2-3	2000	960	340	790	300	800	90
RKV2-4	3500	1160	540	830	500	800	150

Attention : Les pertes de pression indiquées supposent toujours une entrée d'air sans entraves dans le système de conduites X-CYCLONE® et une sortie sans incident. L'entrée et la sortie de la conduite doivent être au moins trois fois, mieux cinq fois plus longues que le diamètre du raccord du système de conduites X-CYCLONE®.

© Tous droits réservés REVEN

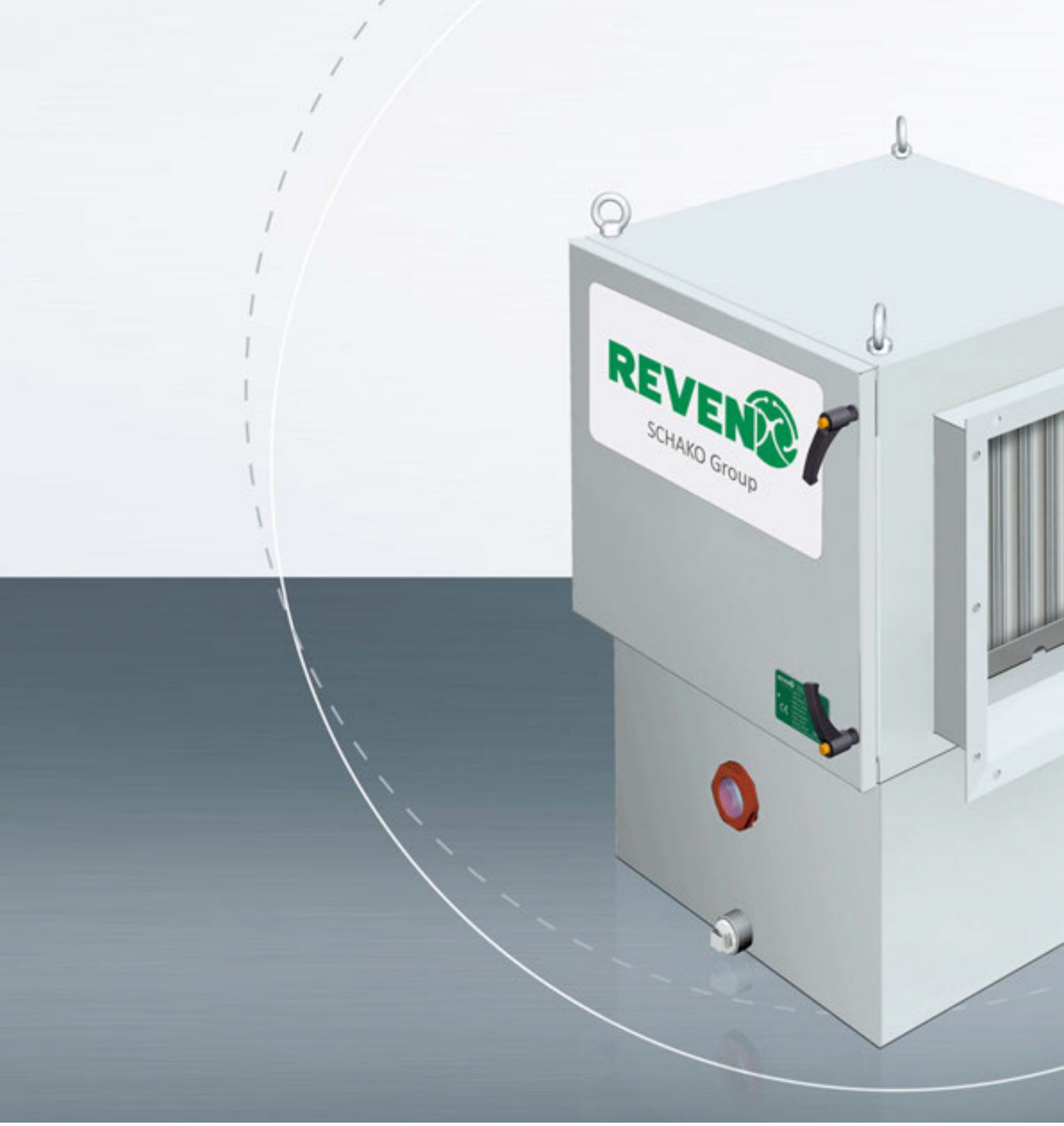

X-CYCLONE® série RK2

Epurateurs de conduite d’évacuation pour aérosols à base d’eau

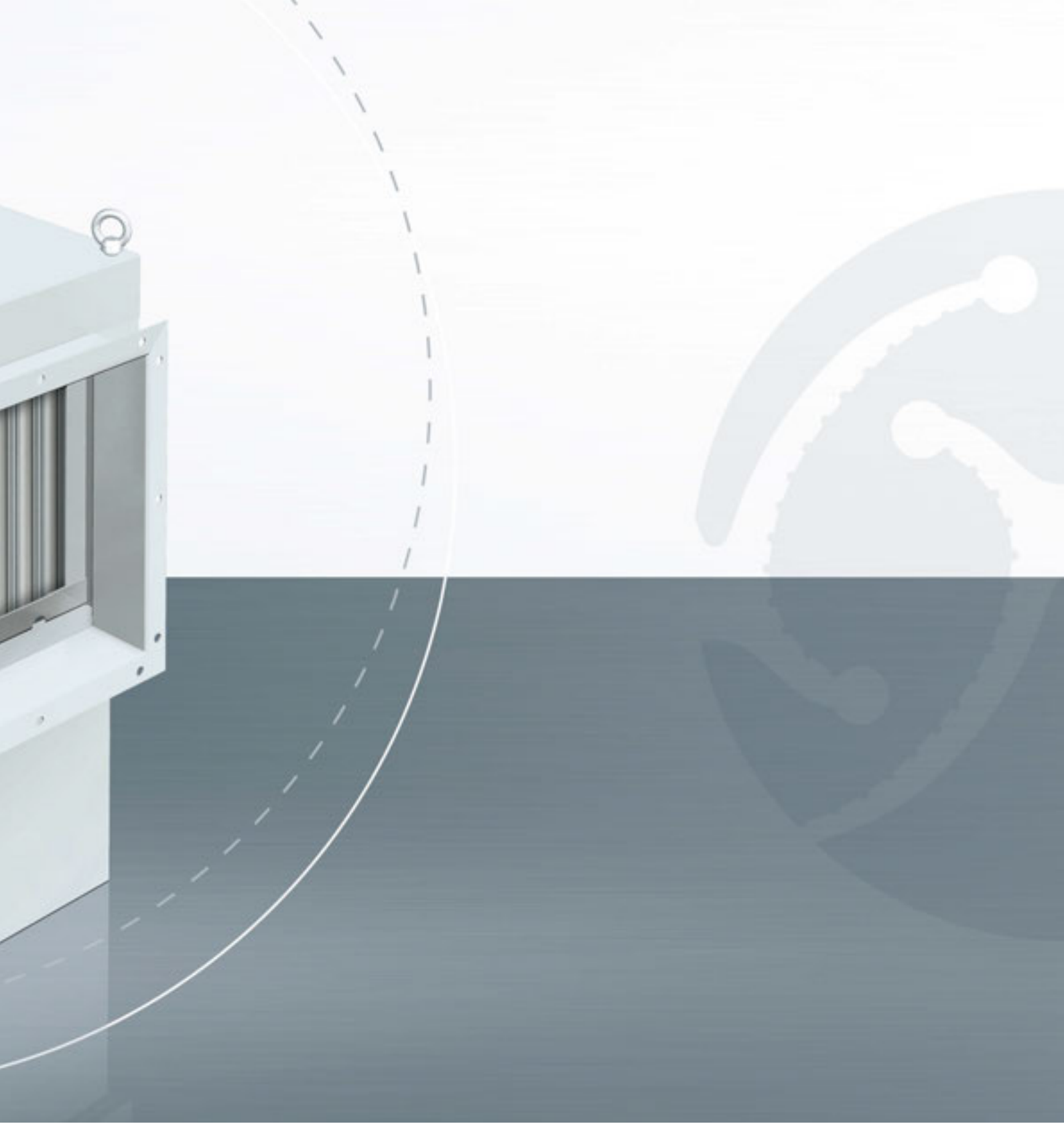

REVENO
SCHAKO Group

X-CYCLONE® série RK2

DOMAINE D'UTILISATION

Nettoyage de l'air évacué des machines d'usinage, installations d'enduction, machines de production dans l'industrie alimentaire et appareils de cuisine industrielle. Séparation d'aérosols à base d'eau, par ex.
réfrigérants lubrifiants, brouillards de pulvérisation ou buées de cuisson.

Adapté pour être monté dans une conduite d'évacuation horizontale.

AVANTAGES TECHNIQUES

- Système de séparation haute performance X-CYCLONE® breveté avec un degré de séparation allant jusqu'à 99,9999 %.
- Système d'agglomération en inox pour particules PM2,5.
- Concept durable d'épuration d'air grâce à l'utilisation de séparateurs nettoyables.
- Efficacité et fonctionnement de l'épurateur d'air documentés par l'analyse des flux CFD.
- Protection contre le feu dans la conduite d'évacuation grâce aux modules de base X-CYCLONE® avec contrôle de la capacité coupe-flamme selon DIN 18869-5 et DIN EN 16282.
- Boîtier 100 % inoxydable conformément aux exigences de l'association allemande délivrant le sigle acier inoxydable Warenzeichenverband Edelstahl Rostfrei e.V.
- Protection efficace contre l'encrassement de la conduite d'évacuation.
- Dessiné, conçu et produit en Allemagne.
- Garantie à vie sur les modules de base séparateurs d'aérosols X-CYCLONE® et le caractère inoxydable du boîtier.

© Tous droits réservés REVEN

ACCESSOIRES

- Filtre à poches pour aérosols à base de plastifiant, vernis et huile.
- Affichage de la pression différentielle pour la surveillance de l'épurateur de conduite d'évacuation.
- Pièces de raccordement et adaptateurs pour les conduites d'évacuation.
- Siphons, conduites d'évacuation, manchons de raccordement et robinets d'arrêt pour les fluides séparés.

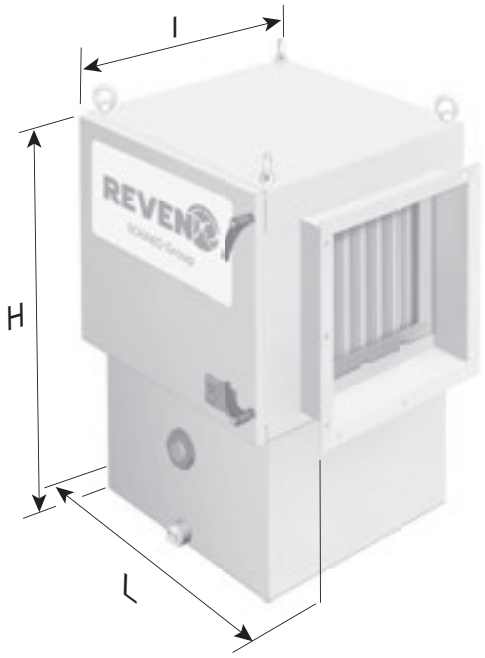

CARACTERISTIQUES TECHNIQUES – X-CYCLONE® SERIE RK2

Type d'appareil	Débit d'air [m³/h]	Dimensions				Perte de pression totale [Pa]	Poids [kg]
		Longueur L [mm]	Largeur I [mm]	Hauteur H [mm]	Raccordement de conduites [mm]		
RK2-1	1200	660	490	710	320 x 320	1000	50
RK2-2	1600	660	650	710	490 x 320	1000	55
RK2-3	2400	660	650	880	490 x 490	1000	65
RK2-4	3300	660	750	1120	620 x 620	1000	95
RK2-5	6000	660	990	1240	840 x 840	1000	125
RK2-6	10000	660	1240	1510	1160 x 1160	1000	160

Attention : Les pertes de pression indiquées supposent toujours une entrée d'air sans entraves dans le système de conduites X-CYCLONE® et une sortie sans incident. L'entrée et la sortie de la conduite doivent être au moins trois fois, mieux cinq fois plus longues que le diamètre du raccord du système de conduites X-CYCLONE®.

© Tous droits réservés REVEN

X-CYCLONE® série RK2R

Epurateurs de conduite d’évacuation avec technologie de pulvérisation REVEX®

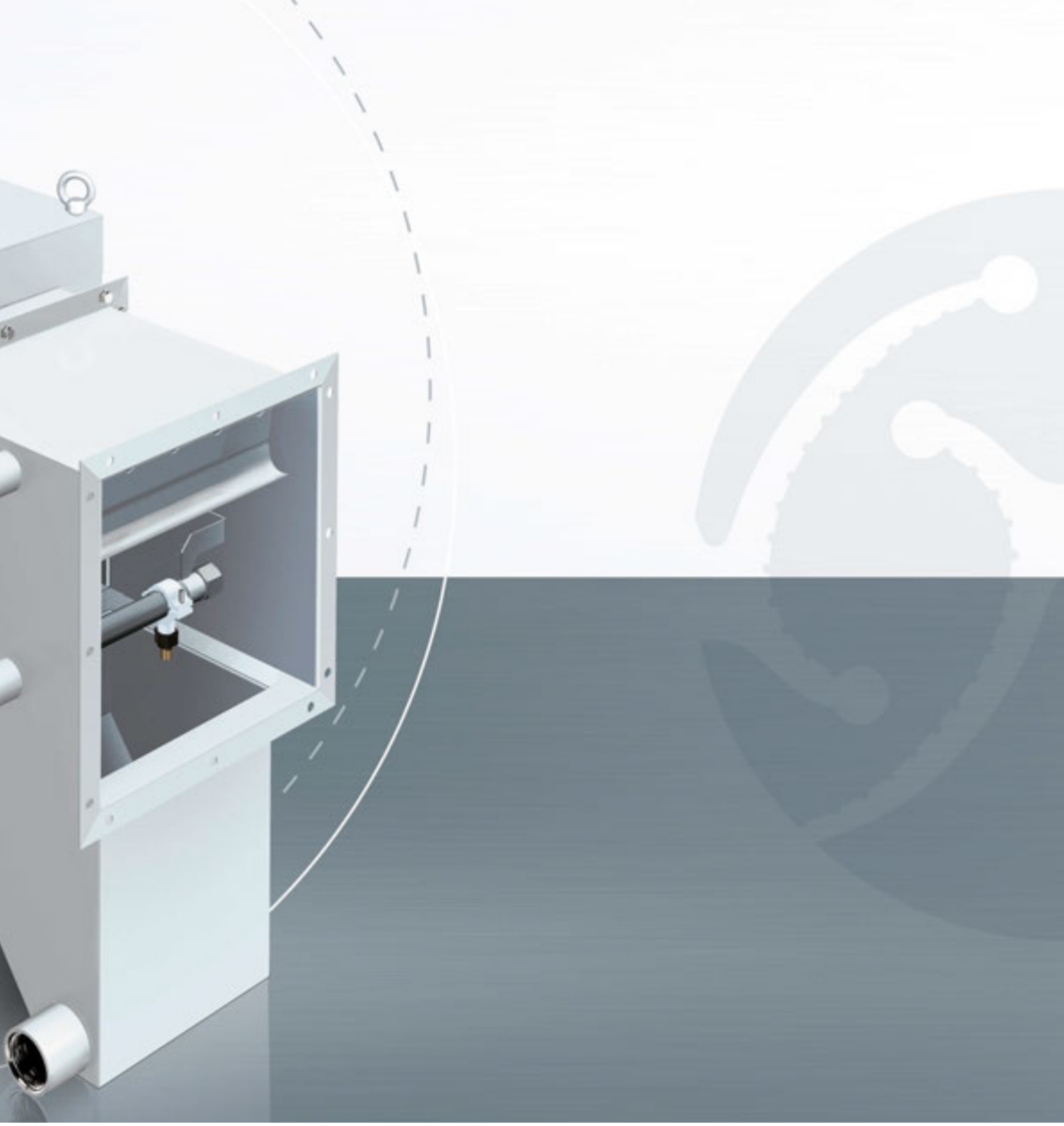

REVENO
SCHAKO Group

X-CYCLONE® série RK2R

DOMAINE D'UTILISATION

Nettoyage de l'air évacué des machines d'usinage, installations de nettoyage, machines de production dans l'industrie alimentaire et appareils de cuisine industrielle. Séparation de matières sèches, adhérentes, solides ou à l'état de vapeur.

Adapté pour être monté dans une conduite d'évacuation horizontale.

AVANTAGES TECHNIQUES

- Système de séparation haute performance X-CYCLONE® breveté avec un degré de séparation allant jusqu'à 99,9999 %.
- Technologie de pulvérisation REVEX® brevetée avec fonction de nettoyage et de lavage d'air.
- Système d'agglomération en inox pour particules PM2,5.
- Efficacité et fonctionnement de l'épurateur d'air documentés par l'analyse des flux CFD.
- Protection contre le feu dans la conduite d'évacuation grâce aux modules de base X-CYCLONE® avec contrôle de la capacité coupe-flamme selon DIN 18869-5 et DIN EN 16282.
- Boîtier 100 % inoxydable conformément aux exigences de l'association allemande délivrant le sigle acier inoxydable Warenzeichenverband Edelstahl Rostfrei e.V.
- Protection efficace contre l'encrassement de la conduite d'évacuation.
- Dessiné, conçu et produit en Allemagne.
- Garantie à vie sur les modules de base séparateurs d'aérosols X-CYCLONE® et le caractère inoxydable du boîtier.

© Tous droits réservés REVEN

ACCESSOIRES

- Affichage de la pression différentielle pour la surveillance de l'épurateur de conduite d'évacuation.
- Pièces de raccordement et adaptateurs pour les conduites d'évacuation.
- Siphons, conduites d'évacuation, manchons de raccordement et robinets d'arrêt pour les fluides séparés.

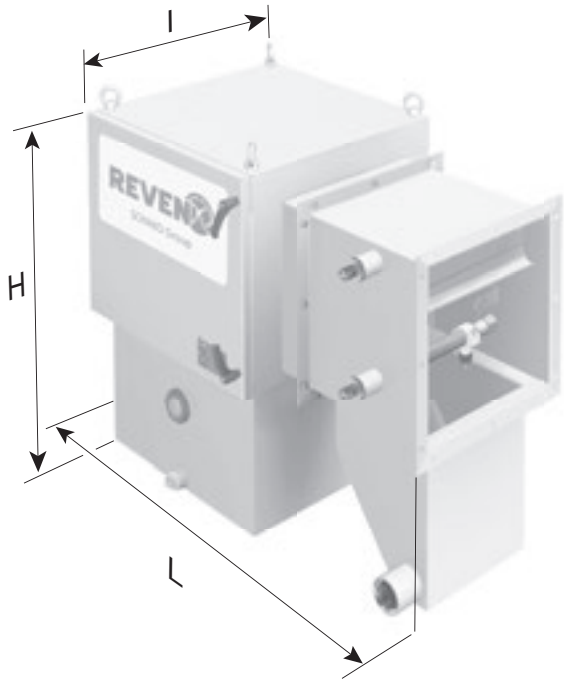

CARACTERISTIQUES TECHNIQUES – X-CYCLONE® SERIE RK2R

Type d'appareil	Débit d'air [m³/h]	Dimensions				Perte de pression totale [Pa]	Poids [kg]
		Longueur L [mm]	Largeur I [mm]	Hauteur H [mm]	Raccordement de conduites [mm]		
RK2R-1	1200	960	380	710	320 x 320	1100	75
RK2R-2	1600	960	550	710	490 x 320	1100	83
RK2R-3	2400	960	550	880	490 x 490	1100	100
RK2R-4	3300	960	680	1120	620 x 620	1100	140
RK2R-5	6000	960	900	1240	840 x 840	1100	180
RK2R-6	10000	960	1220	1510	1160 x 1160	1100	250

Attention : Les pertes de pression indiquées supposent toujours une entrée d'air sans entraves dans le système de conduites X-CYCLONE® et une sortie sans incident. L'entrée et la sortie de la conduite doivent être au moins trois fois, mieux cinq fois plus longues que le diamètre du raccord du système de conduites X-CYCLONE®.

© Tous droits réservés REVEN

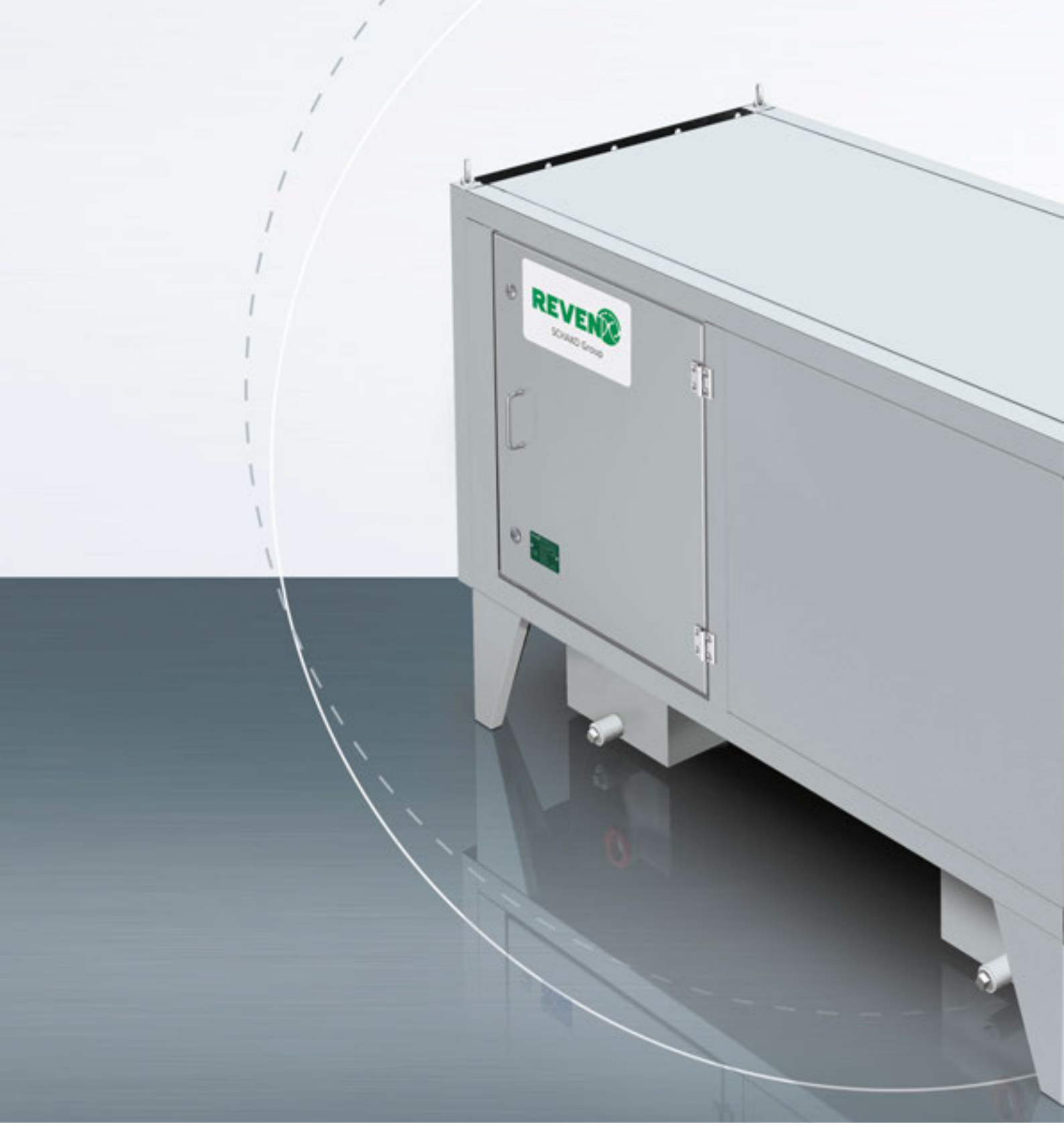

X-CYCLONE® série RKM

Epurateurs de conduite d’évacuation pour aérosols à base d’eau et évacuation de débits d’air importants

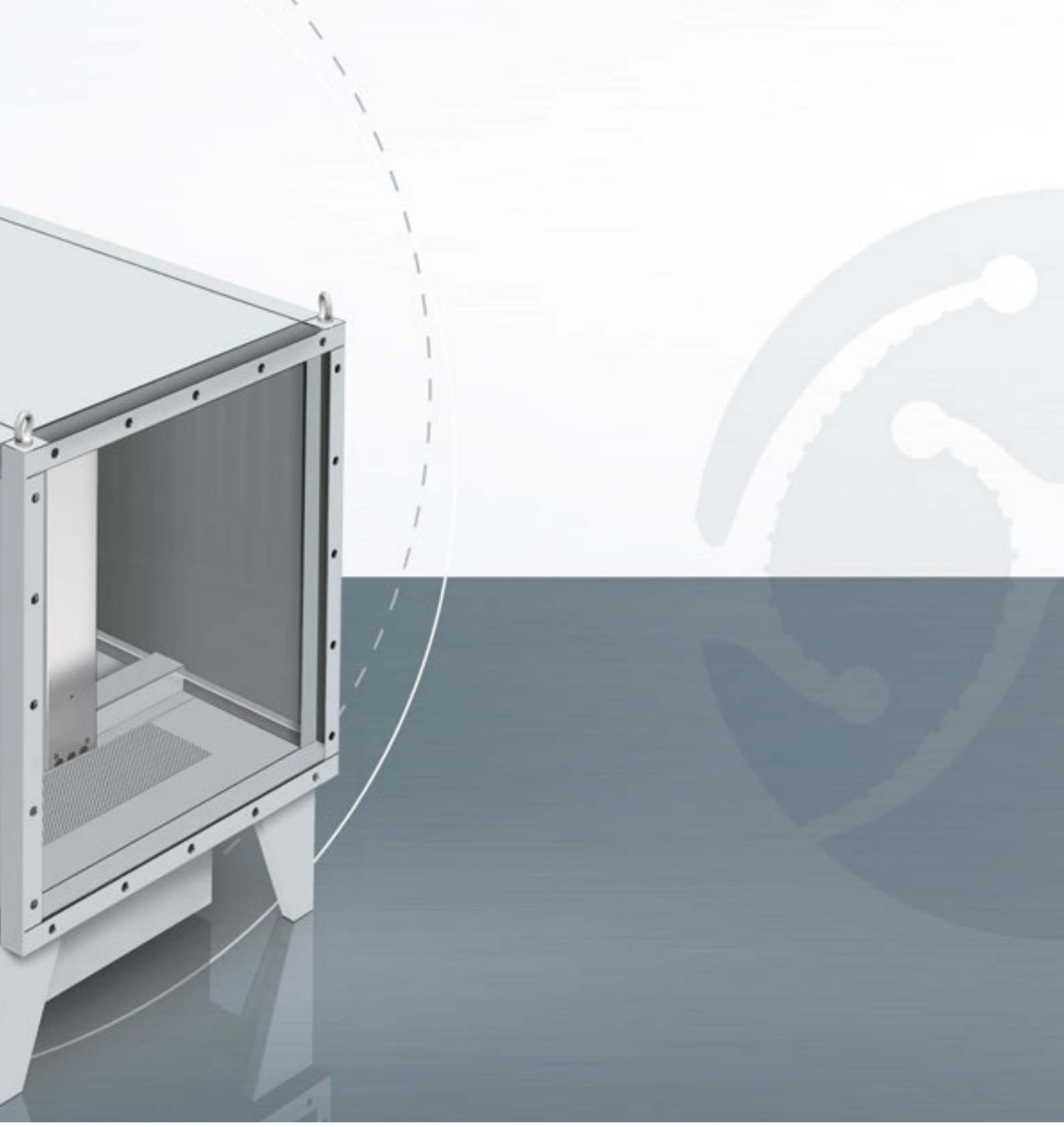

REVENO
SCHAKO Group

X-CYCLONE® série RKM

DOMAINE D'UTILISATION

Nettoyage de l'air évacué des machines d'usinage, installations d'enduction, machines de production dans l'industrie alimentaire et appareils de cuisine industrielle. Séparation d'aérosols à base d'eau, par ex. réfrigérants lubrifiants, brouillards de pulvérisation ou buées de cuisson.

Pour l'évacuation de débits d'air importants, adapté pour être monté dans une conduite d'évacuation horizontale.

AVANTAGES TECHNIQUES

- Système de séparation haute performance X-CYCLONE® breveté avec un degré de séparation allant jusqu'à 99,9999 %.
- Système d'agglomération en inox pour particules PM2,5.
- Concept durable d'épuration d'air grâce à l'utilisation de séparateurs nettoyables.
- Efficacité et fonctionnement de l'épurateur d'air documentés par l'analyse des flux CFD.
- Protection contre le feu dans la conduite d'évacuation grâce aux modules de base X-CYCLONE® avec contrôle de la capacité coupe-flamme selon DIN 18869-5 et DIN EN 16282.
- Boîtier 100 % inoxydable conformément aux exigences de l'association allemande délivrant le sigle acier inoxydable Warenzeichenverband Edelstahl Rostfrei e.V.
- Protection efficace contre l'encrassement de la conduite d'évacuation.
- Dessiné, conçu et produit en Allemagne.
- Garantie à vie sur les modules de base séparateurs d'aérosols X-CYCLONE® et le caractère inoxydable du boîtier.

© Tous droits réservés REVEN

ACCESSOIRES

- Technologie de pulvérisation REVEX®, voir X-CYCLONE® série RKMR.
- Affichage de la pression différentielle pour la surveillance de l'épurateur de conduite d'évacuation.
- Siphons, conduites d'évacuation, manchons de raccordement et robinets d'arrêt pour les fluides séparés.

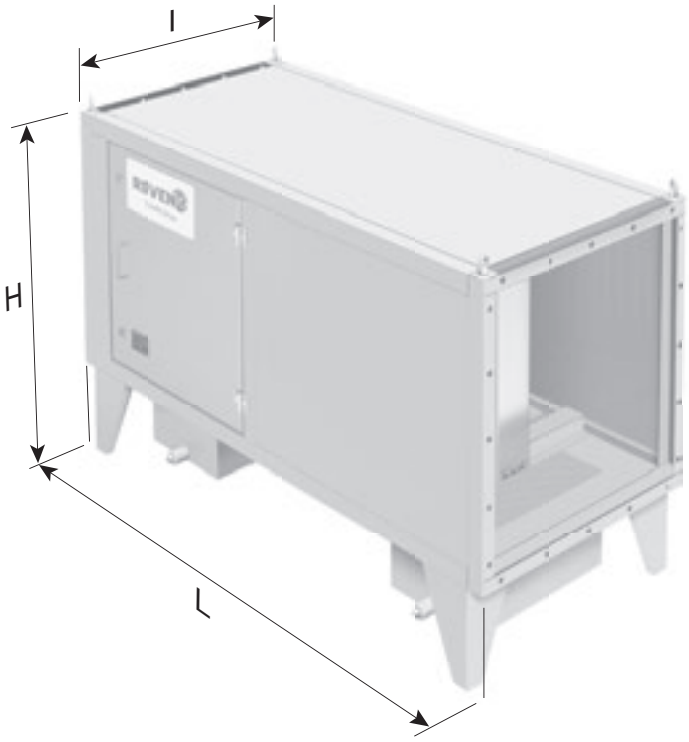

CARACTERISTIQUES TECHNIQUES – X-CYCLONE® SERIE RKM

Type d'appareil	Débit d'air [m³/h]	Dimensions				Perte de pression totale [Pa]	Poids [kg]
		Longueur L [mm]	Largeur l [mm]	Hauteur H [mm]	Raccordement de conduites [mm]		
RKM-01	5000	1600	720	990	645 x 665	800	162
RKM-02	7500	1600	1030	990	955 x 665	800	213
RKM-03	10000	1600	1340	990	1265 x 665	800	264
RKM-04	10000	1600	720	1610	645 x 1285	800	274
RKM-05	15000	1600	1030	1610	955 x 1285	800	356
RKM-06	20000	1600	1340	1610	1265 x 1285	800	428
RKM-07	30000	1600	1340	2230	1265 x 1905	800	582
RKM-08	30000	1600	1960	1610	1885 x 1285	800	602
RKM-09	45000	1600	1960	2230	1885 x 1905	800	808
RKM-10	60000	1600	2580	2230	2505 x 1905	800	1064
RKM-11	60000	1600	1960	2850	1885 x 2525	800	1064
RKM-12	80000	1600	2580	2850	2505 x 2525	800	1332

Attention : Les pertes de pression indiquées supposent toujours une entrée d'air sans entraves dans le système de conduites X-CYCLONE® et une sortie sans incident. L'entrée et la sortie de la conduite doivent être au moins trois fois, mieux cinq fois plus longues que le diamètre du raccord du système de conduites X-CYCLONE®.

© Tous droits réservés REVEN

X-CYCLONE® série RKMR

Epurateurs de conduite d’évacuation avec technologie de pulvérisation REVEX® pour l’évacuation de débits d’air importants

REVENO
SCHAKO Group

X-CYCLONE® série RKMR

DOMAINE D'UTILISATION

Nettoyage de l'air évacué des machines d'usinage, installations de net-toyage, machines de production dans l'industrie alimentaire et appareils de cuisine industrielle. Séparation de matières sèches, adhérentes, solides ou à l'état de vapeur.

Adapté pour être monté dans une conduite d'évacuation horizontale.

AVANTAGES TECHNIQUES

- Système de séparation haute performance X-CYCLONE® breveté avec un degré de séparation allant jusqu'à 99,9999 %.
- Technologie de pulvérisation REVEX® brevetée avec fonction de nettoyage et de lavage d'air.
- Concept durable d'épuration d'air grâce à l'utilisation de séparateurs nettoyables.
- Efficacité et fonctionnement de l'épurateur d'air documentés par l'analyse des flux CFD.
- Protection contre le feu dans la conduite d'évacuation grâce aux modules de base X-CYCLONE® avec contrôle de la capacité coupe-flamme selon DIN 18869-5 et DIN EN 16282.
- Boîtier 100 % inoxydable conformément aux exigences de l'association allemande délivrant le sigle acier inoxydable Warenzeichenverband Edelstahl Rostfrei e.V.
- Protection efficace contre l'encrassement de la conduite d'évacuation.
- Dessiné, conçu et produit en Allemagne.
- Garantie à vie sur les modules de base séparateurs d'aérosols X-CYCLONE® et le caractère inoxydable du boîtier.

© Tous droits réservés REVEN

ACCESSOIRES

- Système d'agglomération en tissu en inox et fibre de verre pour particules PM2,5 à base d'huile.
- Siphons, conduites d'évacuation, manchons de raccordement et robinets d'arrêt pour les fluides séparés

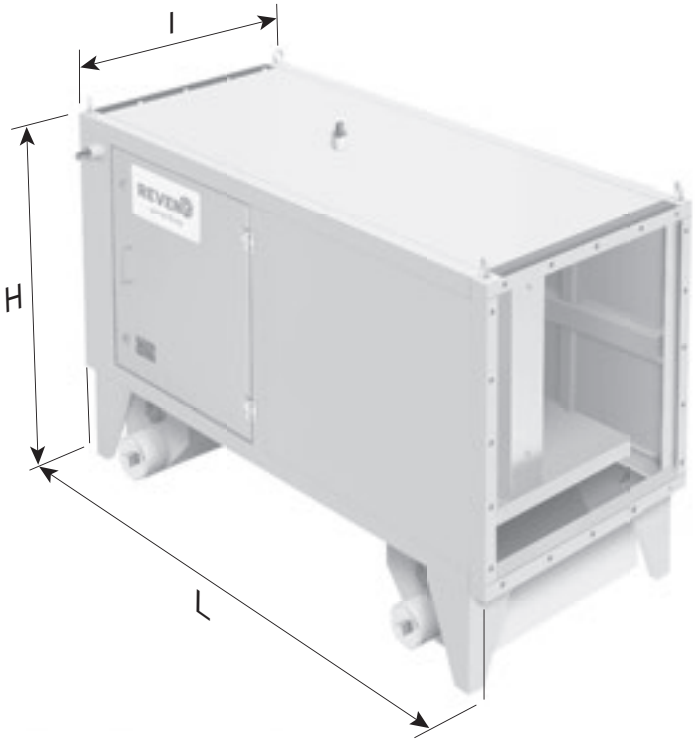

CARACTERISTIQUES TECHNIQUES – X-CYCLONE® SERIE RKMR

Type d'appareil	Débit d'air [m³/h]	Dimensions				Perte de pression totale [Pa]	Poids [kg]
		Longueur L [mm]	Largeur l [mm]	Hauteur H [mm]	Raccordement de conduites [mm]		
RKMR-01	5000	1600	720	990	645 x 665	600	162
RKMR-02	7500	1600	1030	990	955 x 665	600	213
RKMR-03	10000	1600	1340	990	1265 x 665	600	264
RKMR-04	10000	1600	720	1610	645 x 1285	600	274
RKMR-05	15000	1600	1030	1610	955 x 1285	600	356
RKMR-06	20000	1600	1340	1610	1265 x 1285	600	428
RKMR-07	30000	1600	1340	2230	1265 x 1905	600	582
RKMR-08	30000	1600	1960	1610	1885 x 1285	600	602
RKMR-09	45000	1600	1960	2230	1885 x 1905	600	808
RKMR-10	60000	1600	2580	2230	2505 x 1905	600	1064
RKMR-11	60000	1600	1960	2850	1885 x 2525	600	1064
RKMR-12	80000	1600	2580	2850	2505 x 2525	600	1332

Attention : Les pertes de pression indiquées supposent toujours une entrée d'air sans entraves dans le système de conduites X-CYCLONE® et une sortie sans incident. L'entrée et la sortie de la conduite doivent être au moins trois fois, mieux cinq fois plus longues que le diamètre du raccord du système de conduites X-CYCLONE®.

© Tous droits réservés REVEN

X-CYCLONE® série RKE

Epurateurs de conduite d’évacuation pour aérosols à base d’huile

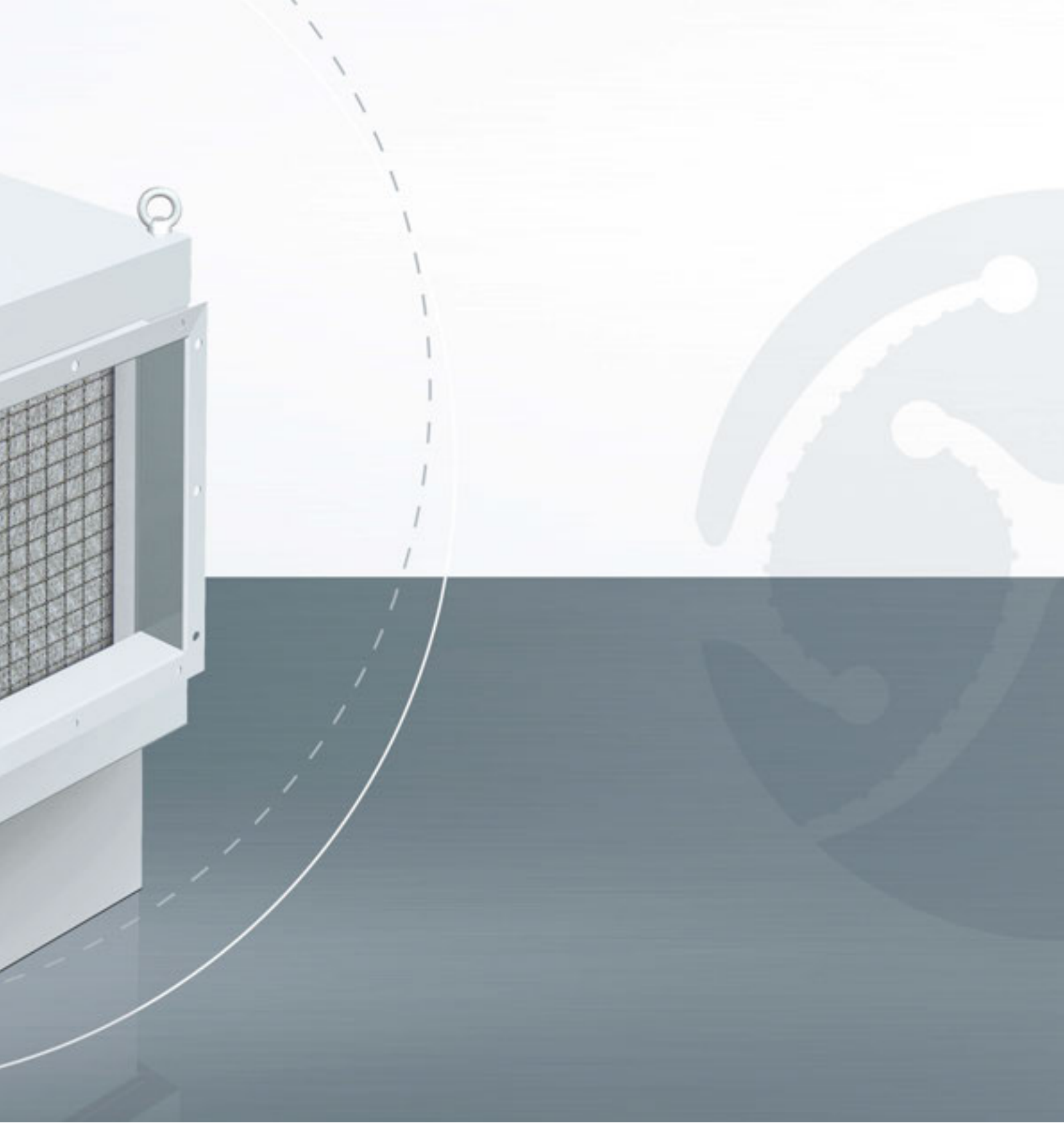

REVENO
SCHAKO Group

X-CYCLONE® série RKE

DOMAINE D'UTILISATION

Nettoyage de l'air évacué des machines d'usinage, installations d'enduction, machines de production dans l'industrie alimentaire et appareils de cuisine industrielle. Séparation d'aérosols à base d'huile, par ex. réfrigérants lubrifiants, brouillards de pulvérisation ou d'huile.

Adapté pour être monté dans une conduite d'évacuation horizontale.

AVANTAGES TECHNIQUES

- Système combinant le système de séparation haute performance X-CYCLONE® breveté et le filtre électrostatique avec un degré de séparation allant jusqu'à 99,9999 %.
- Réduction des odeurs dans l'air évacué grâce au plasma haute tension.
- Système d'agglomération en inox pour particules PM2,5 à base d'huile.
- Concept durable d'épuration d'air grâce à l'utilisation de séparateurs nettoyables.
- Efficacité et fonctionnement de l'épurateur d'air documentés par l'analyse des flux CFD.
- Protection contre le feu dans la conduite d'évacuation grâce aux modules de base X-CYCLONE® avec contrôle de la capacité coupe-flamme selon DIN 18869-5 et DIN EN 16282.
- Boîtier 100 % inoxydable conformément aux exigences de l'association allemande délivrant le sigle acier inoxydable Warenzeichenverband Edelstahl Rostfrei e.V.
- Protection efficace contre l'encrassement de la conduite d'évacuation.
- Dessiné, conçu et produit en Allemagne.
- Garantie à vie sur les modules de base séparateurs d'aérosols X-CYCLONE® et le caractère inoxydable du boîtier.

© Tous droits réservés REVEN

ACCESSOIRES

- Système d'agglomération en tissu en fibre de verre pour particules PM1,0 à base d'huile.
- Affichage de la pression différentielle pour la surveillance de l'épurateur de conduite d'évacuation.
- Pièces de raccordement et adaptateurs pour les conduites d'évacuation.
- Siphons, conduites d'évacuation, manchons de raccordement et robinets d'arrêt pour les fluides séparés.

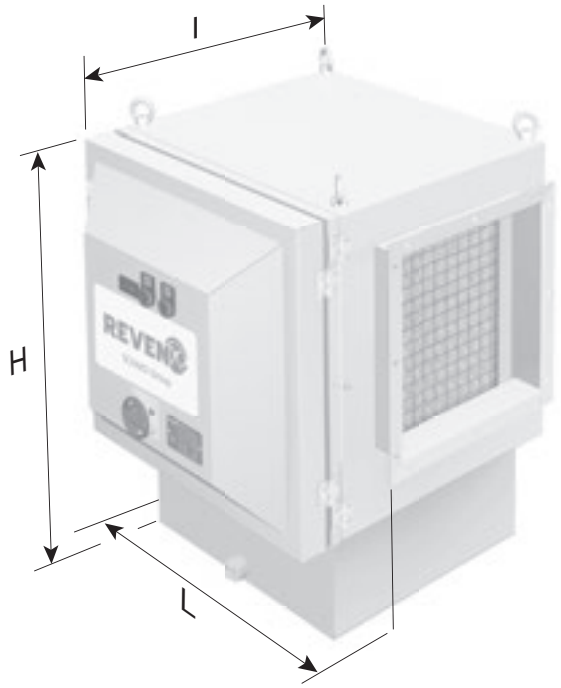

CARACTERISTIQUES TECHNIQUES – X-CYCLONE® SERIE RKE

Type d'appareil	Débit d'air [m³/h]	Caractéristiques électriques			Dimensions				Perte de pression totale [Pa]	Poids [kg]
		Tension [V] 50/60 Hz	Intensité [A] 50/60 Hz	Puissance [W] 50/60 Hz	Longueur L [mm]	Largeur I [mm]	Hauteur H [mm]	Raccordement de conduites [mm]		
RKE-1	1200	1~230	0,70	160	660	630	710	320 x 320	800	75
RKE-2	1600	1~230	0,70	160	660	790	710	490 x 320	800	80
RKE-3	2400	1~230	0,70	160	660	790	880	490 x 490	800	95
RKE-4	3300	1~230	1,40	320	660	890	1120	620 x 620	800	135
RKE-5	6000	1~230	1,40	320	660	1130	1240	840 x 840	800	170
RKE-6	10000	1~230	1,40	320	660	1380	1510	1160 x 1160	800	210

Attention : Les pertes de pression indiquées supposent toujours une entrée d'air sans entraves dans le système de conduites X-CYCLONE® et une sortie sans incident. L'entrée et la sortie de la conduite doivent être au moins trois fois, mieux cinq fois plus longues que le diamètre du raccord du système de conduites X-CYCLONE®.

© Tous droits réservés REVEN

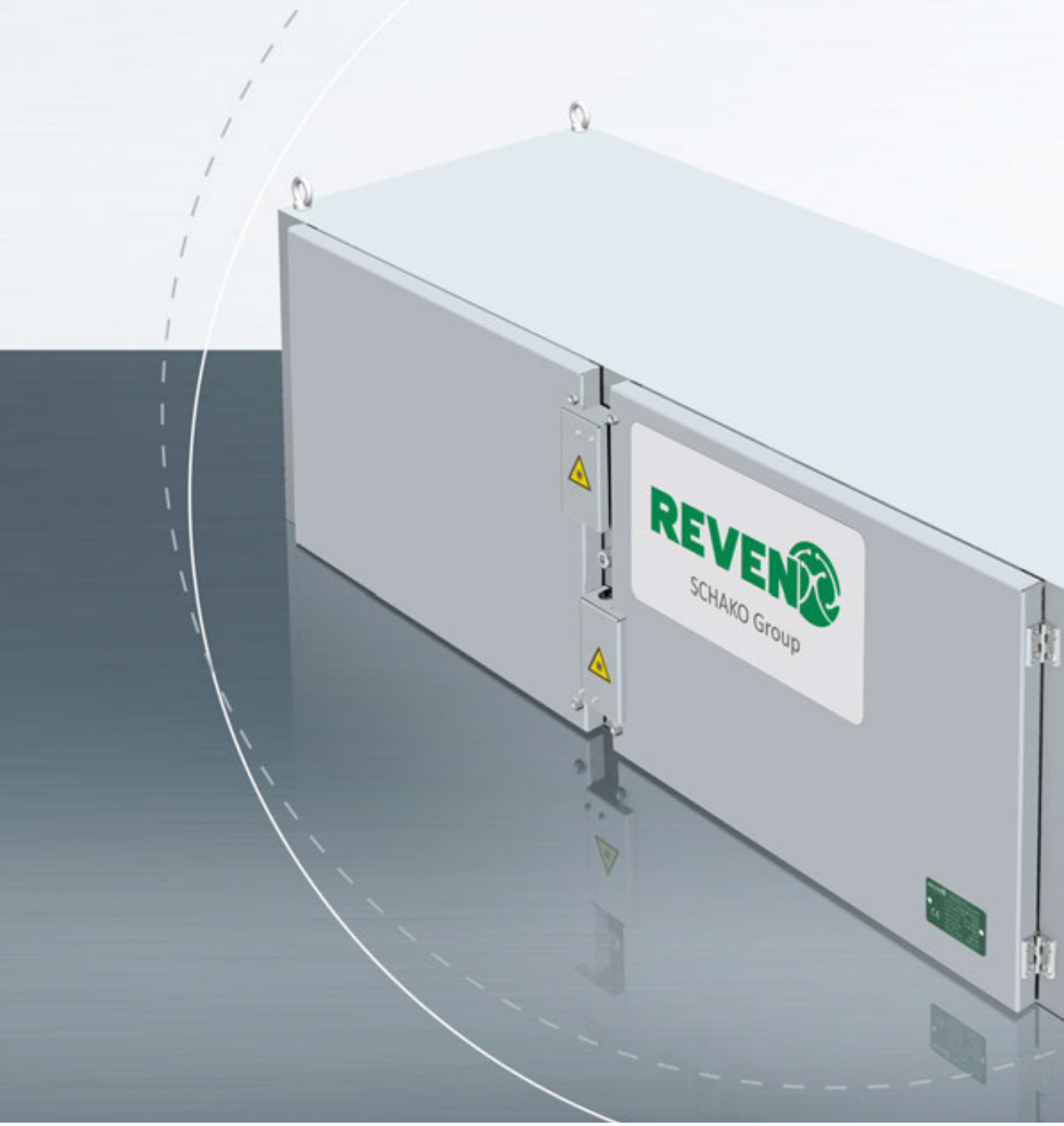

X-CYCLONE® série RKUV

Epurateurs de conduite d’évacuation pour la réduction d’odeurs organiques et synthétiques désagréables

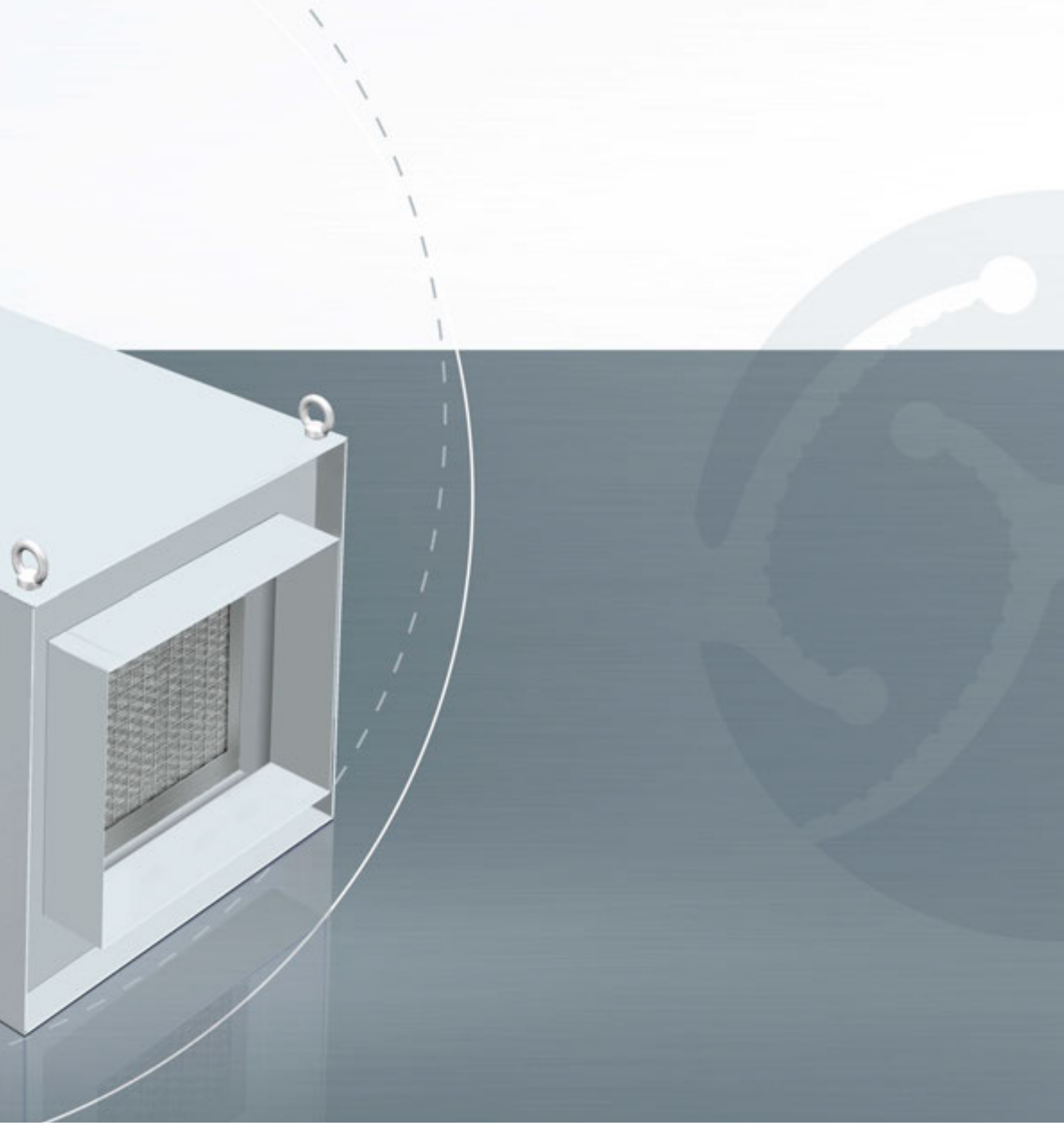

REVENO
SCHAKO Group

X-CYCLONE® série RKUV

DOMAINE D'UTILISATION

Nettoyage de l'air évacué des cuisines industrielles, producteurs d'aliments et entreprises de fabrication et lutte contre les odeurs organiques et synthétiques désagréables par oxydation.

Adapté pour être monté dans une conduite d'évacuation horizontale.

AVANTAGES TECHNIQUES

- Système combinant le système de séparation haute performance X-CYCLONE® breveté et les tubes UV à longue durée de vie REVEN® avec un degré de séparation allant jusqu'à 99,9999 %.
- Traitement de l'air évacué par rayonnement UV-C et VUV. Rayonnement UV-C d'une longueur d'onde de 254 nm pour la destruction des micro-organismes (bactéries, champignons et virus). Rayonnement ultraviolet du vide (VUV) d'une longueur d'onde de 185 nm pour la production d'ozone pour l'oxydation des substances odorantes dans l'air.
- Concept durable d'épuration d'air grâce à l'utilisation de séparateurs nettoyables.
- Efficacité et fonctionnement de l'épurateur d'air documentés par l'analyse des flux CFD.
- Protection contre le feu dans la conduite d'évacuation grâce aux modules de base X-CYCLONE® avec contrôle de la capacité coupe-flamme selon DIN 18869-5 et DIN EN 16282.
- Boîtier 100 % inoxydable conformément aux exigences de l'association allemande délivrant le sigle acier inoxydable Warenzeichenverband Edelstahl Rostfrei e.V.
- Protection efficace contre l'encrassement de la conduite d'évacuation.
- Dessiné, conçu et produit en Allemagne.
- Garantie à vie sur les modules de base séparateurs d'aérosols X-CYCLONE® et le caractère inoxydable du boîtier.

© Tous droits réservés REVEN

ACCESSOIRES

- Affichage de la pression différentielle pour la surveillance de l'épurateur de conduite d'évacuation.
- Pièces de raccordement et adaptateurs pour les conduites d'évacuation.

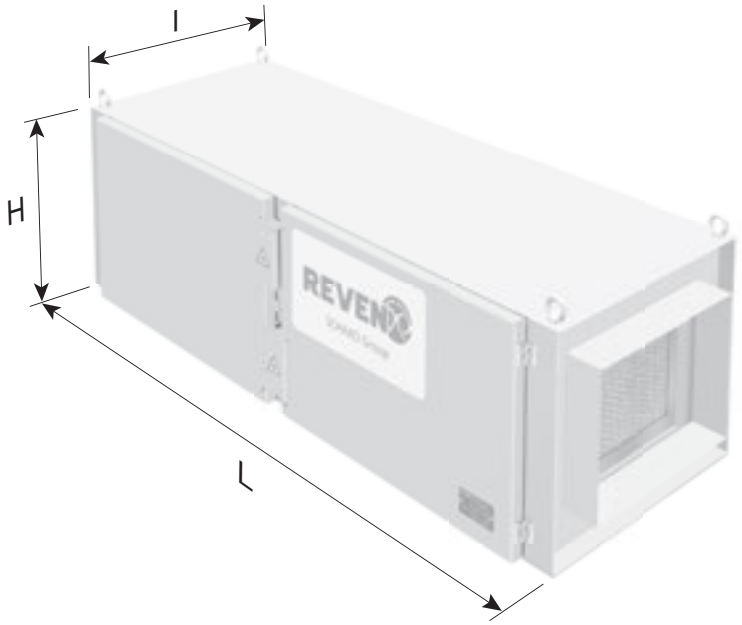

CARACTERISTIQUES TECHNIQUES – X-CYCLONE® SERIE RKUV

Type d'appareil	Débit d'air [m³/h]	Caractéristiques électriques			Dimensions				Perte de pression totale [Pa]	Poids [kg]
		Tension [V] 50/60 Hz	Intensité [A] 50/60 Hz	Puissance [W] 50/60 Hz	Longueur L [mm]	Largeur l [mm]	Hauteur H [mm]	Raccordement de conduites [mm]		
RKUV-1	800	1~230	1,80	345	1500	460	460	300 x 300	600	65
RKUV-2	1600	1~230	2,50	500	1500	700	540	400 x 300	600	100
RKUV-3	2400	1~230	3,20	655	1500	700	650	550 x 450	600	150
RKUV-4	3200	1~230	6,00	1275	1500	700	700	550 x 550	600	160
RKUV-5	4800	1~230	8,80	1895	1500	1190	810	1040 x 660	600	260

Attention : Les pertes de pression indiquées supposent toujours une entrée d'air sans entraves dans le système de conduites X-CYCLONE® et une sortie sans incident. L'entrée et la sortie de la conduite doivent être au moins trois fois, mieux cinq fois plus longues que le diamètre du raccord du système de conduites X-CYCLONE®.

Remarque :
Lors du choix du lieu de montage, veillez à ce qu'au moins deux secondes s'écoulent entre l'entrée de l'air dans le système de conduites RKUV et la sortie de l'air évacué à l'air libre.

© Tous droits réservés REVEN

X-CYCLONE® série RKGN

Epurateurs de conduite d'évacuation pour la réduction d'odeurs organiques désagréables

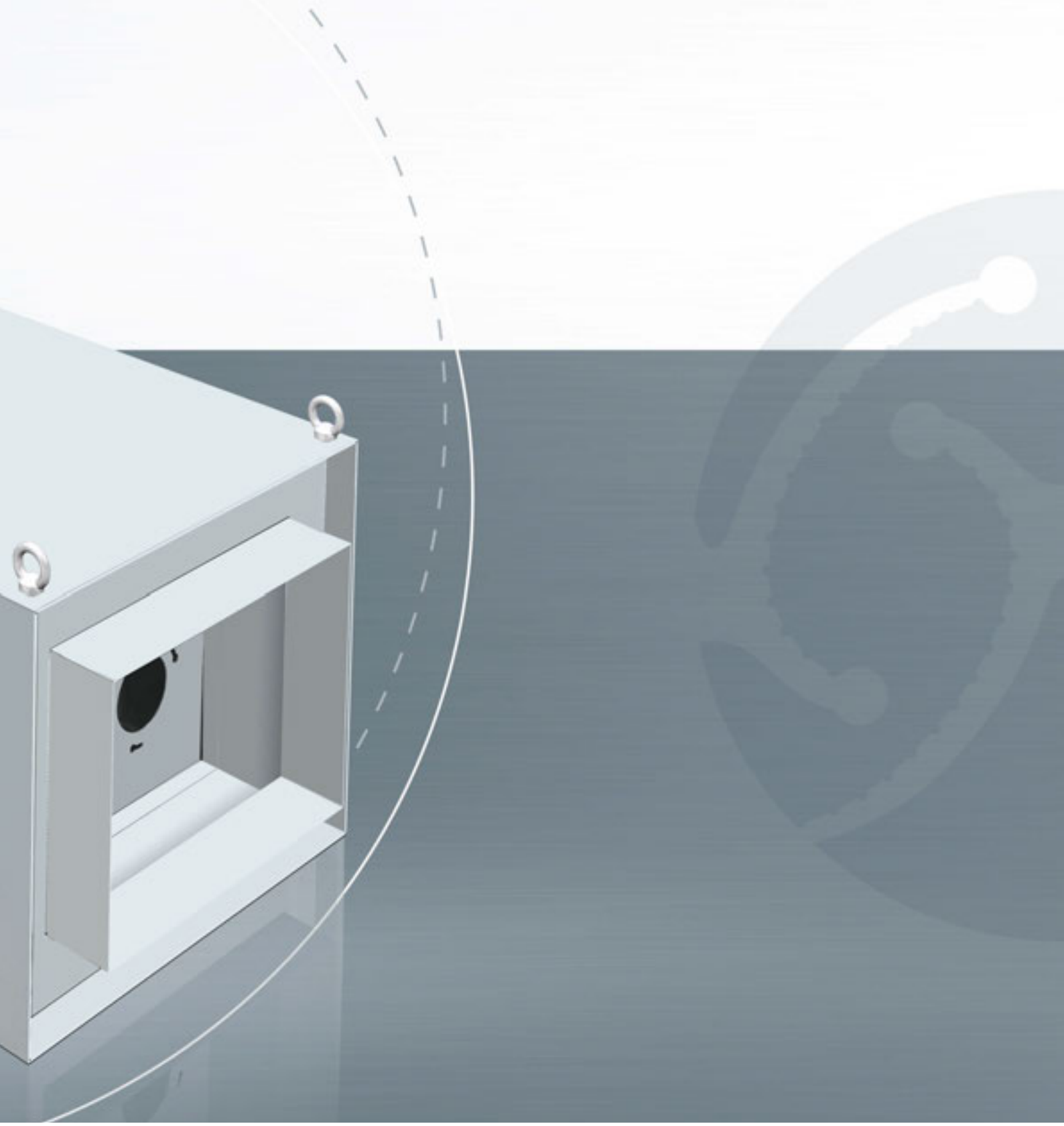

REVENX
SCHAKO Group

X-CYCLONE® série RKGN

DOMAINE D'UTILISATION

Nettoyage de l'air évacué, chargé de graisse, des entreprises de transformation des aliments, cuisines industrielles et boulangeries industrielles et lutte contre les odeurs organiques désagréables par oxydation.

Adapté pour être monté dans une conduite d'évacuation horizontale.

AVANTAGES TECHNIQUES

- Système combinant le système de séparation haute performance X-CYCLONE® breveté et le filtre anti-odeur RGN99 avec un degré de séparation allant jusqu'à 99,9999 %.
- Granulés haute performance RGN99 comme alternative au charbon actif adaptée à un usage alimentaire. Réduction des odeurs par oxydation des molécules odorantes dans l'air évacué.
- Procédé d'oxydation à l'aide de permanganate de potassium et de roche volcanique de zéolithe. Les odeurs sont éliminées par réaction avec le permanganate de potassium, les particules odorantes restantes sont collectées par le tamis moléculaire du matériau support en roche volcanique de zéolithe.
- Concept durable d'épuration d'air grâce à l'utilisation de séparateurs nettoyables.
- Efficacité et fonctionnement de l'épurateur d'air documentés par l'analyse des flux CFD.
- Protection contre le feu dans la conduite d'évacuation grâce aux modules de base X-CYCLONE® avec contrôle de la capacité coupe-flamme selon DIN 18869-5 et DIN EN 16282.
- Boîtier 100 % inoxydable conformément aux exigences de l'association allemande délivrant le sigle acier inoxydable Warenzeichenverband Edelstahl Rostfrei e.V.
- Protection efficace contre l'encrassement de la conduite d'évacuation.
- Dessiné, conçu et produit en Allemagne.

© Tous droits réservés REVEN

- Garantie à vie sur les modules de base séparateurs d'aérosols X-CYCLONE® et le caractère inoxydable du boîtier.

ACCESSOIRES

- Affichage de la pression différentielle pour la surveillance de l'épurateur de conduite d'évacuation.

- Pièces de raccordement et adaptateurs pour les conduites d'évacuation.

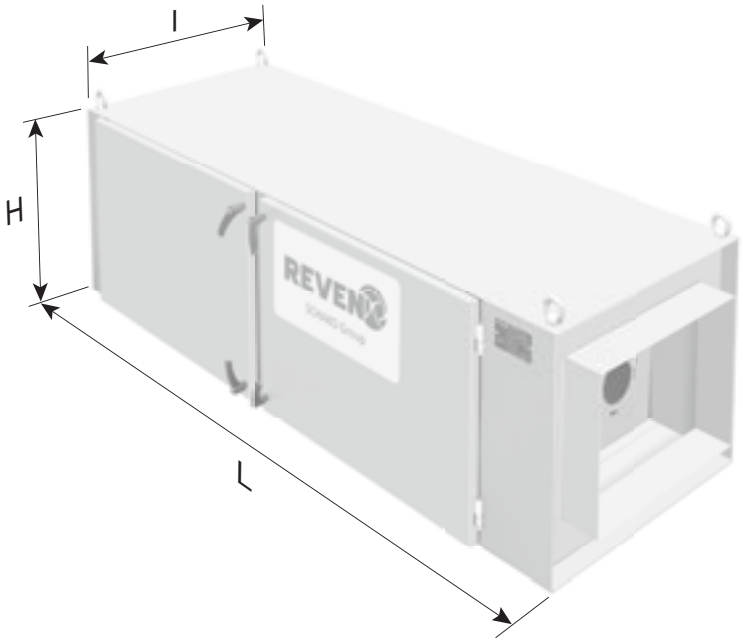

CARACTERISTIQUES TECHNIQUES – X-CYCLONE® SERIE RKGN

Type d'appareil	Débit d'air [m³/h]	Dimensions				Perte de pression totale [Pa]	Poids [kg]
		Longueur L [mm]	Largeur l [mm]	Hauteur H [mm]	Raccordement de conduites [mm]		
RKGN-1	800	1500	460	460	300 x 300	800 – 1200	95
RKGN-2	1200	1500	540	460	400 x 300	800 – 1200	115
RKGN-3	1600	1500	700	460	550 x 300	800 – 1200	135
RKGN-4	2400	1500	700	650	550 x 450	800 – 1200	175
RKGN-5	3200	1500	700	700	550 x 550	800 – 1200	200
RKGN-6	4800	1500	1190	810	1040 x 660	800 – 1200	325
RKGN-7	7200	1500	1190	1120	1040 x 970	800 – 1200	370

Attention : Les pertes de pression indiquées supposent toujours une entrée d'air sans entraves dans le système de conduites X-CYCLONE® et une sortie sans incident. L'entrée et la sortie de la conduite doivent être au moins trois fois, mieux cinq fois plus longues que le diamètre du raccord du système de conduites X-CYCLONE®.

© Tous droits réservés REVEN

Systèmes de collecte

Epurateurs d’air à installer au-dessus des installations de production

REVENO
SCHAKO Group

X-CYCLONE® série EVN-W

Hottes de collecte avec système d'induction REVEN®

Version latérale

Egalement livrable avec le système d'induction efficace REVEN® !*

REVENO
SCHAKO Group

X-CYCLONE® série EVN-W

DOMAINE D'UTILISATION

Collecte et nettoyage de l'air évacué des installations de production dans l'industrie alimentaire et appareils de préparation dans les cuisines industrielles. Séparation d'aérosols à base d'eau et d'huile, par ex. brouillards de pulvérisation ou buées de cuisson.

AVANTAGES TECHNIQUES

- Système combinant le système d'induction REVEN® et le système de séparation haute performance X-CYCLONE® brevetés avec un degré de séparation allant jusqu'à 99,9999 %.
- Nouvelle buse d'induction brevetée dans le monde entier pour une collecte et un nettoyage plus efficaces de l'air évacué.
- Efficacité et fonctionnement de la buse d'induction, de la hotte de collecte et du séparateur REVEN® documentés par l'analyse des flux CFD.
- Système d'induction intégré pour éviter le courant d'air et respecter les flux d'air entrant maximum admissibles.*
- Séparation plus efficace par condensation liée à l'induction des molécules de vapeur dans le séparateur.
- Eclairage LED moderne intégré avec fonction variateur, diminution de la consommation d'électricité allant jusqu'à 50 % par rapport aux lampes T5 et T8 habituelles.
- Protection contre le feu dans la conduite d'évacuation grâce aux modules de base X-CYCLONE® avec contrôle de la capacité coupe-flamme selon les normes DIN et DIN EN.
- Garantie à vie sur les modules de base séparateurs d'aérosols X-CYCLONE® et le caractère inoxydable du corps de la hotte.

* Livrable en option avec le système d'induction efficace REVEN® perfectionné – pour une meilleure collecte de l'air évacué sans insufflation directe de l'air frais.

Pour plus d'informations

www.reven.de (Liens/Induction System Videos)
www.reven.de (Liens/Speed Control Videos)

© Tous droits réservés REVEN

ACCESSOIRES

- Capteurs d'économie d'énergie REVEN® pour la surveillance, la commande et la régulation entièrement automatiques du débit volumique d'air évacué.
- Système UV REVEN® pour l'élimination des substances odorantes et la destruction des micro-organismes.
- Diffuseur à déplacement d'air REVEN® ECOJET pour la régulation complémentaire du bilan d'air lors de l'utilisation de hottes de collecte.

CARACTERISTIQUES TECHNIQUES – X-CYCLONE® SERIE EVN-W

Longueur [mm]	1000	1100	1200	1300	1400	1500	1600	1700	1800
Hauteur [mm]	450	450	450	450	450	450	450	450	450

Longueur L [mm]	Débit d'air [m³/h]	Puissance connectée éclairage [W]	Volets d'air entrant [mm]	Tubulure d'évacuation [mm]
1000	1000	1 x 14	1 x 750 x 150	1 x 750 x 150
1200	1000	1 x 14	1 x 750 x 150	1 x 750 x 150
1400	1500	1 x 14	1 x 750 x 150	1 x 750 x 150
1600	1500	1 x 28	1 x 750 x 150	1 x 750 x 150
1800	1500	1 x 28	1 x 750 x 150	1 x 750 x 150
2000	2000	1 x 35	1 x 750 x 150	1 x 750 x 150
2200	2000	1 x 35	1 x 750 x 150	1 x 750 x 150
2400	2500	1 x 35	1 x 750 x 150	1 x 750 x 150
2600	2500	1 x 35	2 x 750 x 150	2 x 750 x 150
2800	3000	1 x 35	2 x 750 x 150	2 x 750 x 150
3000	3000	2 x 28	2 x 750 x 150	2 x 750 x 150
3200	3500	2 x 28	2 x 750 x 150	2 x 750 x 150
3400	3500	2 x 28	2 x 750 x 150	2 x 750 x 150
3600	3500	2 x 28	2 x 750 x 150	2 x 750 x 150
3800	4000	2 x 28	2 x 750 x 150	2 x 750 x 150
4000	4000	2 x 35	2 x 750 x 150	2 x 750 x 150

© Tous droits réservés REVEN

X-CYCLONE® série EVN-W

CARACTERISTIQUES TECHNIQUES – X-CYCLONE® SERIE EVN-W

Longueur [mm]	1000	1100	1200	1300	1400	1500	1600	1700	1800
Hauteur [mm]	450	450	450	450	450	450	450	450	450

Longueur L [mm]	Débit d'air [m³/h]	Puissance connectée éclairage [W]	Volets d'air entrant [mm]	Tubulure d'évacuation [mm]
4200	4500	2 x 35	3 x 750 x 150	3 x 750 x 150
4400	4500	2 x 35	3 x 750 x 150	3 x 750 x 150
4600	5000	2 x 35	3 x 750 x 150	3 x 750 x 150
4800	5000	3 x 28	3 x 750 x 150	3 x 750 x 150
5000	5500	3 x 28	3 x 750 x 150	3 x 750 x 150
5200	5500	3 x 28	3 x 750 x 150	3 x 750 x 150
5400	5500	3 x 28	3 x 750 x 150	3 x 750 x 150
5600	6000	3 x 35	3 x 750 x 150	3 x 750 x 150
5800	6000	3 x 35	3 x 750 x 150	3 x 750 x 150
6000	6500	3 x 35	3 x 750 x 150	3 x 750 x 150

Create your capture hood online using the REVEN Configurator and download the BIM data:
https://bim.reven.de/#/configurator?SelectedElementID=1000

© Tous droits réservés REVEN

CARACTERISTIQUES TECHNIQUES – X-CYCLONE® SERIE EVN-W

Longueur [mm]	Poids [mm]								
	Longueur [mm]								
	1000	1100	1200	1300	1400	1500	1600	1700	1800
1000	87	95	99	108	118	129	133	138	143
1200	98	106	110	119	130	142	146	151	157
1400	109	117	122	133	142	154	158	164	170
1600	120	130	134	145	157	170	174	178	184
1800	132	142	145	158	170	183	187	191	197
2000	146	157	162	174	183	203	207	211	217
2200	157	169	173	186	197	217	221	225	231
2400	168	179	183	200	214	231	235	239	245
2600	180	192	196	212	227	244	248	252	257
2800	191	203	209	225	242	258	262	266	271
3000	202	214	222	237	254	272	276	281	287
3200	214	226	233	250	267	286	290	294	300
3400	225	239	245	254	281	300	304	308	314
3600	237	250	259	262	294	314	318	322	328
3800	250	264	274	284	310	329	333	337	343
4000	260	276	288	300	324	346	350	357	363
4200	273	288	302	315	338	360	364	368	374
4400	285	300	307	329	350	374	378	382	388
4600	296	312	326	342	364	388	392	396	402
4800	307	323	338	354	378	402	406	410	416
5000	319	335	350	366	391	416	420	424	430
5200	330	347	354	378	404	430	434	438	444
5400	342	361	368	392	420	445	449	453	459
5600	355	373	382	407	433	462	466	470	476
5800	367	385	402	419	446	474	478	482	488
6000	397	400	406	432	460	492	496	500	506

© Tous droits réservés REVEN

X-CYCLONE® série EVN-M

Hottes de collecte avec système d'induction REVEN®

Version centrale

Egalement livrable avec le système d'induction efficace REVEN® !*

REVENO
SCHAKO Group

X-CYCLONE® série EVN-M

DOMAINE D'UTILISATION

Collecte et nettoyage de l'air évacué des installations de production dans l'industrie alimentaire et appareils de préparation dans les cuisines industrielles. Séparation d'aérosols à base d'eau et d'huile, par ex. brouillards de pulvérisation ou buées de cuisson.

AVANTAGES TECHNIQUES

- Système combinant le système d'induction REVEN® et le système de séparation haute performance X-CYCLONE® brevetés avec un degré de séparation allant jusqu'à 99,9999 %.
- Nouvelle buse d'induction brevetée dans le monde entier pour une collecte et un nettoyage plus efficaces de l'air évacué.
- Efficacité et fonctionnement de la buse d'induction, de la hotte de collecte et du séparateur REVEN® documentés par l'analyse des flux CFD.
- Système d'induction intégré pour éviter le courant d'air et respecter les flux d'air entrant maximum admissibles.*
- Séparation plus efficace par condensation liée à l'induction des molécules de vapeur dans le séparateur.
- Eclairage LED moderne intégré avec fonction variateur, diminution de la consommation d'électricité allant jusqu'à 50 % par rapport aux lampes T5 et T8 habituelles.
- Protection contre le feu dans la conduite d'évacuation grâce aux modules de base X-CYCLONE® avec contrôle de la capacité coupe-flamme selon les normes DIN et DIN EN.
- Garantie à vie sur les modules de base séparateurs d'aérosols X-CYCLONE® et le caractère inoxydable du corps de la hotte.

Pour plus d'informations

www.reven.de (Liens/Induction System Videos)
www.reven.de (Liens/Speed Control Videos)

* Livrable en option avec le système d'induction efficace REVEN® perfectionné – pour une meilleure collecte de l'air évacué sans insufflation directe de l'air frais.

© Tous droits réservés REVEN

ACCESSOIRES

- Capteurs d'économie d'énergie REVEN® pour la surveillance, la commande et la régulation entièrement automatiques du débit volumique d'air évacué.
- Système UV REVEN® pour l'élimination des substances odorantes et la destruction des micro-organismes.
- Diffuseur à déplacement d'air REVEN® ECOJET pour la régulation complémentaire du bilan d'air lors de l'utilisation de hottes de collecte.

CARACTERISTIQUES TECHNIQUES – X-CYCLONE® SERIE EVN-M

Longueur [mm]	2000	2200	2400	2600	2800	3000	3200
Hauteur [mm]	450	450	450	450	450	450	450

Longueur L [mm]	Débit d'air [m³/h]	Puissance connectée éclairage [W]	Volets d'air entrant [mm]	Tubulure d'évacuation [mm]
1000	2000	2 x 14	2 x 750 x 150	1 x 750 x 500
1200	2000	2 x 14	2 x 750 x 150	1 x 750 x 500
1400	3000	2 x 14	2 x 750 x 150	1 x 750 x 500
1600	3000	2 x 28	2 x 750 x 150	1 x 750 x 500
1800	3000	2 x 28	2 x 750 x 150	1 x 750 x 500
2000	4000	2 x 35	2 x 750 x 150	1 x 750 x 500
2200	4000	2 x 35	2 x 750 x 150	1 x 750 x 500
2400	5000	2 x 35	2 x 750 x 150	1 x 750 x 500
2600	5000	2 x 35	4 x 750 x 150	2 x 750 x 500
2800	6000	2 x 35	4 x 750 x 150	2 x 750 x 500
3000	6000	4 x 28	4 x 750 x 150	2 x 750 x 500
3200	7000	4 x 28	4 x 750 x 150	2 x 750 x 500
3400	7000	4 x 28	4 x 750 x 150	2 x 750 x 500
3600	7000	4 x 28	4 x 750 x 150	2 x 750 x 500
3800	8000	4 x 28	4 x 750 x 150	2 x 750 x 500
4000	8000	4 x 35	4 x 750 x 150	2 x 750 x 500

© Tous droits réservés REVEN

X-CYCLONE® série EVN-M

CARACTERISTIQUES TECHNIQUES – X-CYCLONE® SERIE EVN-M

Longueur [mm]	2000	2200	2400	2600	2800	3000	3200
Hauteur [mm]	450	450	450	450	450	450	450

Longueur L [mm]	Débit d'air [m³/h]	Puissance connectée éclairage [W]	Volets d'air entrant [mm]	Tubulure d'évacuation [mm]
4200	9000	4 x 35	6 x 750 x 150	3 x 750 x 500
4400	9000	4 x 35	6 x 750 x 150	3 x 750 x 500
4600	10000	4 x 35	6 x 750 x 150	3 x 750 x 500
4800	10000	6 x 28	6 x 750 x 150	3 x 750 x 500
5000	11000	6 x 28	6 x 750 x 150	3 x 750 x 500
5200	11000	6 x 28	6 x 750 x 150	3 x 750 x 500
5400	11000	6 x 28	6 x 750 x 150	3 x 750 x 500
5600	12000	6 x 35	6 x 750 x 150	3 x 750 x 500
5800	12000	6 x 35	6 x 750 x 150	3 x 750 x 500
6000	13000	6 x 35	6 x 750 x 150	3 x 750 x 500

Create your capture hood online using the REVEN Configurator and download the BIM data:
https://bim.reven.de/#/configurator?SelectedElementID=1001

© Tous droits réservés REVEN

CARACTERISTIQUES TECHNIQUES – X-CYCLONE® SERIE EVN-M

Longueur [mm]	Poids [mm]						
	Longueur [mm]						
	2000	2200	2400	2600	2800	3000	3200
1000	174	190	198	216	236	258	266
1200	196	212	220	238	260	284	292
1400	218	234	244	266	284	308	316
1600	240	260	268	290	314	340	348
1800	264	284	290	316	340	366	374
2000	292	314	324	348	366	406	414
2200	314	338	346	372	394	434	442
2400	336	358	366	400	428	462	470
2600	360	384	392	424	454	488	496
2800	382	406	418	450	484	516	524
3000	404	428	444	474	508	544	552
3200	428	452	466	500	534	572	580
3400	450	478	490	508	562	600	608
3600	474	500	518	524	588	628	636
3800	500	528	548	568	620	658	666
4000	520	552	576	600	648	692	700
4200	546	576	604	630	676	720	728
4400	570	600	614	658	700	748	756
4600	592	624	652	684	728	776	784
4800	614	646	676	708	756	804	812
5000	638	670	700	732	782	832	840
5200	660	694	708	756	808	860	868
5400	684	722	736	784	840	890	898
5600	710	746	764	814	866	924	932
5800	734	770	802	838	892	948	956
6000	794	800	812	864	920	984	992

© Tous droits réservés REVEN

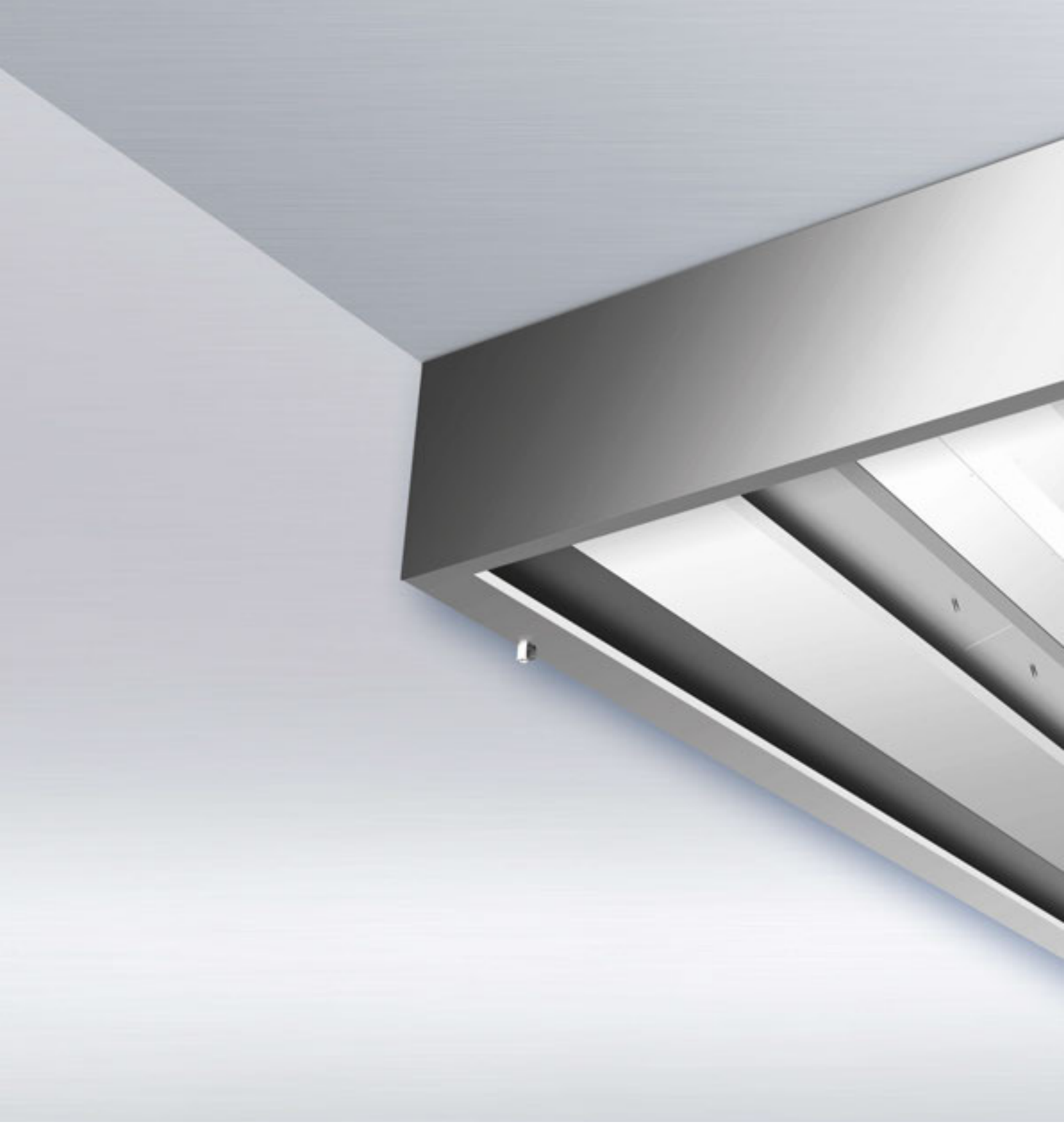

X-CYCLONE® série EVNR-W

Hottes de collecte avec système d'induction REVEN® et système de pulvérisation REVEX®

Version latérale

Egalement livrable avec le système d'induction efficace REVEN® !*

REVEN
SCHAKO Group

X-CYCLONE® série EVNR-W

DOMAINE D'UTILISATION

Collecte et nettoyage de l'air évacué des installations de production dans l'industrie alimentaire et appareils de préparation dans les cuisines industrielles. Séparation d'aérosols à base d'eau et d'huile, par ex. brouillards de pulvérisation ou buées de cuisson.

AVANTAGES TECHNIQUES

- Système combinant le système d'induction REVEN® et le système de séparation haute performance X-CYCLONE® brevetés avec un degré de séparation allant jusqu'à 99,9999 %.
- Système de pulvérisation REVEX® breveté intégré pour le nettoyage et la désinfection bilatérales entièrement automatiques des séparateurs d'aérosol.
- Nouvelle buse d'induction brevetée dans le monde entier pour une collecte et un nettoyage plus efficaces de l'air évacué.
- Efficacité et fonctionnement de la buse d'induction, de la hotte de collecte et du séparateur REVEN® documentés par l'analyse des flux CFD.
- Système d'induction intégré pour éviter le courant d'air et respecter les flux d'air entrant maximum admissibles.*
- Séparation plus efficace par condensation liée à l'induction des molécules de vapeur dans le séparateur.
- Eclairage LED moderne intégré avec fonction variateur, diminution de la consommation d'électricité allant jusqu'à 50 % par rapport aux lampes T5 et T8 habituelles.
- Protection contre le feu dans la conduite d'évacuation grâce aux modules de base X-CYCLONE® avec contrôle de la capacité coupe-flamme selon les normes DIN et DIN EN.

* Livrable en option avec le système d'induction efficace REVEN® perfectionné – pour une meilleure collecte de l'air évacué sans insufflation directe de l'air frais.

Pour plus d'informations

www.reven.de (Technologies)
www.reven.de (Liens/Induction System Videos)
www.reven.de (Liens/Speed Control Videos)

© Tous droits réservés REVEN

- Garantie à vie sur les modules de base séparateurs d'aérosols X-CYCLONE® et le caractère inoxydable du corps de la hotte.

ACCESSOIRES

- Capteurs d'économie d'énergie REVEN® pour la surveillance, la commande et la régulation entièrement automatiques du débit volumique d'air évacué.
- Système UV REVEN® pour l'élimination des substances odorantes et la destruction des micro-organismes.
- Diffuseur à déplacement d'air REVEN® ECOJET pour la régulation complémentaire du bilan d'air lors de l'utilisation de hottes de collecte.

CARACTERISTIQUES TECHNIQUES – X-CYCLONE® SERIE EVNR-W

Longueur [mm]	1200	1300	1400	1500
Hauteur [mm]	450	450	450	450

Longueur L [mm]	Débit d'air [m³/h]	Puissance connectée éclairage [W]	Volets d'air entrant [mm]	Tubulure d'évacuation [mm]
1000	1000	1 x 14	1 x 750 x 150	1 x 750 x 150
1200	1000	1 x 14	1 x 750 x 150	1 x 750 x 150
1400	1500	1 x 14	1 x 750 x 150	1 x 750 x 150
1600	1500	1 x 28	1 x 750 x 150	1 x 750 x 150
1800	1500	1 x 28	1 x 750 x 150	1 x 750 x 150
2000	2000	1 x 35	1 x 750 x 150	1 x 750 x 150
2200	2000	1 x 35	1 x 750 x 150	1 x 750 x 150
2400	2500	1 x 35	1 x 750 x 150	1 x 750 x 150
2600	2500	1 x 35	2 x 750 x 150	2 x 750 x 150
2800	3000	1 x 35	2 x 750 x 150	2 x 750 x 150

© Tous droits réservés REVEN

X-CYCLONE® série EVNR-W

CARACTERISTIQUES TECHNIQUES – X-CYCLONE® SERIE EVNR-W

Longueur [mm]	1200	1300	1400	1500
Hauteur [mm]	450	450	450	450

Longueur L [mm]	Débit d'air [m³/h]	Puissance connectée éclairage [W]	Volets d'air entrant [mm]	Tubulure d'évacuation [mm]
3000	3000	2 x 28	2 x 750 x 150	2 x 750 x 150
3200	3500	2 x 28	2 x 750 x 150	2 x 750 x 150
3400	3500	2 x 28	2 x 750 x 150	2 x 750 x 150
3600	3500	2 x 28	2 x 750 x 150	2 x 750 x 150
3800	4000	2 x 28	2 x 750 x 150	2 x 750 x 150
4000	4000	2 x 35	2 x 750 x 150	2 x 750 x 150

Autres dimensions sur demande.

© Tous droits réservés REVEN

CARACTERISTIQUES TECHNIQUES – X-CYCLONE® SERIE EVNR-W

Longueur [mm]	Poids [mm]			
	Longueur [mm]			
	1200	1300	1400	1500
1000	155	169	185	201
1200	173	186	204	221
1400	190	208	223	241
1600	209	226	245	265
1800	226	246	266	286
2000	253	273	286	318
2200	270	291	308	339
2400	286	313	335	361
2600	306	331	355	381
2800	326	351	378	404
3000	346	370	398	425
3200	364	390	418	448
3400	383	396	439	469
3600	405	409	459	491
3800	428	428	485	514
4000	450	469	506	541

© Tous droits réservés REVEN

X-CYCLONE® série EVNR-M

Hottes de collecte avec système d'induction REVEN® et système de pulvérisation REVEX®

Version centra

Egalement livrable avec le système d'induction efficace REVEN® !*

REVEN
SCHAKO Group

X-CYCLONE® série EVNR-M

DOMAINE D'UTILISATION

Collecte et nettoyage de l'air évacué des installations de production dans l'industrie alimentaire et appareils de préparation dans les cuisines industrielles. Séparation d'aérosols à base d'eau et d'huile, par ex. brouillards de pulvérisation ou buées de cuisson.

AVANTAGES TECHNIQUES

- Système combinant le système d'induction REVEN® et le système de séparation haute performance X-CYCLONE® brevetés avec un degré de séparation allant jusqu'à 99,9999 %.
- Système de pulvérisation REVEX® breveté intégré pour le nettoyage et la désinfection bilatérales entièrement automatiques des séparateurs d'aérosol.
- Nouvelle buse d'induction brevetée dans le monde entier pour une collecte et un nettoyage plus efficaces de l'air évacué.
- Efficacité et fonctionnement de la buse d'induction, de la hotte de collecte et du séparateur REVEN® documentés par l'analyse des flux CFD.
- Système d'induction intégré pour éviter le courant d'air et respecter les flux d'air entrant maximum admissibles.*
- Séparation plus efficace par condensation liée à l'induction des molécules de vapeur dans le séparateur.
- Eclairage LED moderne intégré avec fonction variateur, diminution de la consommation d'électricité allant jusqu'à 50 % par rapport aux lampes T5 et T8 habituelles.
- Protection contre le feu dans la conduite d'évacuation grâce aux modules de base X-CYCLONE® avec contrôle de la capacité coupe-flamme selon les normes DIN et DIN EN.

* Livrable en option avec le système d'induction efficace REVEN® perfectionné – pour une meilleure collecte de l'air évacué sans insufflation directe de l'air frais.

Pour plus d'informations

www.reven.de (Technologies)
www.reven.de (Liens/Induction System Videos)
www.reven.de (Liens/Speed Control Videos)

© Tous droits réservés REVEN

- Garantie à vie sur les modules de base séparateurs d'aérosols X-CYCLONE® et le caractère inoxydable du corps de la hotte.

ACCESSOIRES

- Capteurs d'économie d'énergie REVEN® pour la surveillance, la commande et la régulation entièrement automatiques du débit volumique d'air évacué.
- Système UV REVEN® pour l'élimination des substances odorantes et la destruction des micro-organismes.
- Diffuseur à déplacement d'air REVEN® ECOJET pour la régulation complémentaire du bilan d'air lors de l'utilisation de hottes de collecte.

CARACTERISTIQUES TECHNIQUES – X-CYCLONE® SERIE EVNR-M

Longueur [mm]	2400	2600	2800	3000
Hauteur [mm]	450	450	450	450

Longueur L [mm]	Débit d'air [m³/h]	Puissance connectée éclairage [W]	Volets d'air entrant [mm]	Tubulure d'évacuation [mm]
1000	2000	2 x 14	2 x 750 x 150	1 x 750 x 500
1200	2000	2 x 14	2 x 750 x 150	1 x 750 x 500
1400	3000	2 x 14	2 x 750 x 150	1 x 750 x 500
1600	3000	2 x 28	2 x 750 x 150	1 x 750 x 500
1800	3000	2 x 28	2 x 750 x 150	1 x 750 x 500
2000	4000	2 x 35	2 x 750 x 150	1 x 750 x 500
2200	4000	2 x 35	2 x 750 x 150	1 x 750 x 500
2400	5000	2 x 35	2 x 750 x 150	1 x 750 x 500
2600	5000	2 x 35	4 x 750 x 150	2 x 750 x 500
2800	6000	2 x 35	4 x 750 x 150	2 x 750 x 500

© Tous droits réservés REVEN

X-CYCLONE® série EVNR-M

CARACTERISTIQUES TECHNIQUES – X-CYCLONE® SERIE EVNR-M

Longueur [mm]	2400	2600	2800	3000
Hauteur [mm]	450	450	450	450

Longueur L [mm]	Débit d'air [m³/h]	Puissance connectée éclairage [W]	Volets d'air entrant [mm]	Tubulure d'évacuation [mm]
3000	6000	4 x 28	4 x 750 x 150	2 x 750 x 500
3200	7000	4 x 28	4 x 750 x 150	2 x 750 x 500
3400	7000	4 x 28	4 x 750 x 150	2 x 750 x 500
3600	7000	4 x 28	4 x 750 x 150	2 x 750 x 500
3800	8000	4 x 28	4 x 750 x 150	2 x 750 x 500
4000	8000	4 x 35	4 x 750 x 150	2 x 750 x 500

Autres dimensions sur demande.

© Tous droits réservés REVEN

CARACTERISTIQUES TECHNIQUES – X-CYCLONE® SERIE EVNR-M

Longueur [mm]	Poids [mm]			
	Longueur [mm]			
	2400	2600	2800	3000
1000	310	338	370	403
1200	345	373	408	443
1400	380	415	445	483
1600	418	453	490	530
1800	453	493	533	573
2000	505	545	573	635
2200	540	585	615	678
2400	573	625	670	723
2600	613	663	710	763
2800	653	703	755	808
3000	693	740	795	850
3200	728	780	835	895
3400	765	793	878	938
3600	810	818	918	983
3800	855	855	970	1028
4000	900	938	1013	1083

© Tous droits réservés REVEN

X-CYCLONE® série EJET-W

Hottes de collecte avec système d'induction REVEN® et système d'apport d'air intégré

Version latérale

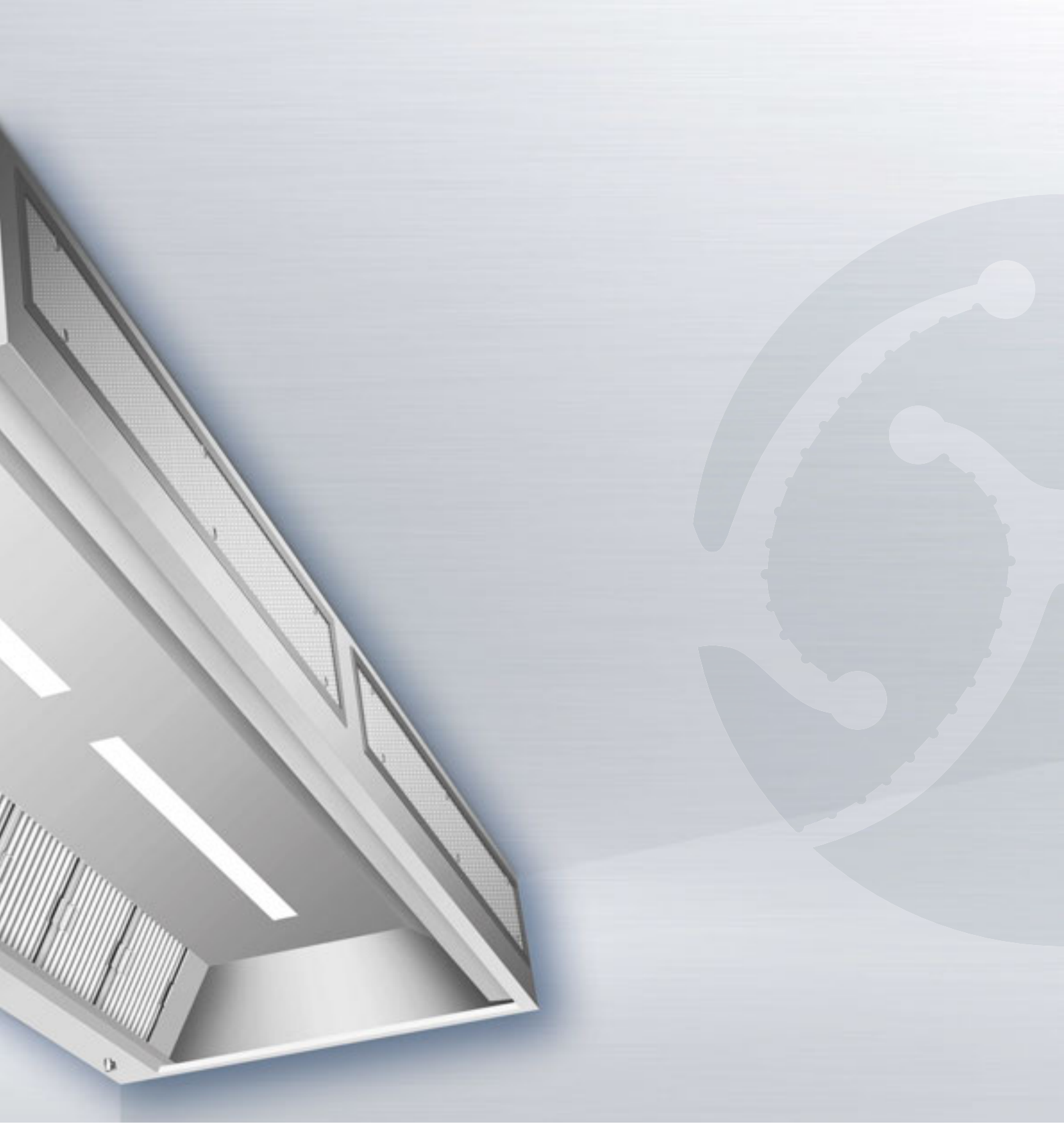

REVENO
SCHAKO Group

X-CYCLONE® série EJET-W

DOMAINE D'UTILISATION

Collecte et nettoyage de l'air évacué des installations de production dans l'industrie alimentaire et appareils de préparation dans les cuisines industrielles. Séparation d'aérosols à base d'eau et d'huile, par ex. brouillards de pulvérisation ou buées de cuisson.

AVANTAGES TECHNIQUES

- Système combinant le système d'induction REVEN® et le système de séparation haute performance X-CYCLONE® brevetés avec un degré de séparation allant jusqu'à 99,9999 %.
- Nouvelle buse d'induction brevetée dans le monde entier pour une collecte et un nettoyage plus efficaces de l'air évacué.
- Diffuseurs à déplacement d'air intégrés pour la régulation complémentaire du bilan d'air.
- Efficacité et fonctionnement de la buse d'induction, de la hotte de collecte et du séparateur REVEN® documentés par l'analyse des flux CFD.
- Système d'induction intégré pour éviter le courant d'air et respecter les flux d'air entrant maximum admissibles.
- Séparation plus efficace par condensation liée à l'induction des molécules de vapeur dans le séparateur.
- Eclairage LED moderne intégré avec fonction variateur, diminution de la consommation d'électricité allant jusqu'à 50 % par rapport aux lampes T5 et T8 habituelles.
- Protection contre le feu dans la conduite d'évacuation grâce aux modules de base X-CYCLONE® avec contrôle de la capacité coupe-flamme selon les normes DIN et DIN EN.
- Garantie à vie sur les modules de base séparateurs d'aérosols X-CYCLONE® et le caractère inoxydable du corps de la hotte.

Pour plus d'informations

www.reven.de (Liens/Induction System Videos)
www.reven.de (Liens/Speed Control Videos)

© Tous droits réservés REVEN

ACCESSOIRES

- Capteurs d'économie d'énergie REVEN® pour la surveillance, la commande et la régulation entièrement automatiques du débit volumique d'air évacué.
- Système UV REVEN® pour l'élimination des substances odorantes et la destruction des micro-organismes.

CARACTERISTIQUES TECHNIQUES – X-CYCLONE® SERIE EJET-W

Longueur [mm]	1000	1100	1200	1300	1400	1500	1600	1700	1800
Hauteur [mm]	450	450	450	450	450	450	450	450	450

Longueur L [mm]	Débit d'air [m³/h]	Puissance connectée éclairage [W]	Tubulure d'admission [mm]	Tubulure d'évacuation [mm]
1000	1000	1 x 14	2 x Ø 200	1 x 500 x 250
1200	1000	1 x 14	2 x Ø 200	1 x 500 x 250
1400	1500	1 x 14	2 x Ø 200	1 x 500 x 250
1600	1500	1 x 28	2 x Ø 200	1 x 500 x 250
1800	1500	1 x 28	2 x Ø 200	1 x 500 x 250
2000	2000	1 x 35	2 x Ø 200	1 x 500 x 250
2200	2000	1 x 35	2 x Ø 200	1 x 500 x 250
2400	2500	1 x 35	2 x Ø 200	1 x 500 x 250
2600	2500	1 x 35	3 x Ø 200	2 x 500 x 250
2800	3000	1 x 35	3 x Ø 200	2 x 500 x 250
3000	3000	2 x 28	3 x Ø 200	2 x 500 x 250
3200	3500	2 x 28	3 x Ø 200	2 x 500 x 250
3400	3500	2 x 28	3 x Ø 200	2 x 500 x 250
3600	3500	2 x 28	3 x Ø 200	2 x 500 x 250
3800	4000	2 x 28	3 x Ø 200	2 x 500 x 250
4000	4000	2 x 35	3 x Ø 200	2 x 500 x 250

© Tous droits réservés REVEN

X-CYCLONE® série EJET-W

CARACTERISTIQUES TECHNIQUES – X-CYCLONE® SERIE EJET-W

Longueur [mm]	1000	1100	1200	1300	1400	1500	1600	1700	1800
Hauteur [mm]	450	450	450	450	450	450	450	450	450

Longueur L [mm]	Débit d'air [m³/h]	Puissance connectée éclairage [W]	Tubulure d'admission [mm]	Tubulure d'évacuation [mm]
4200	4500	2 x 35	4 x Ø 200	3 x 500 x 250
4400	4500	2 x 35	4 x Ø 200	3 x 500 x 250
4600	5000	2 x 35	4 x Ø 200	3 x 500 x 250
4800	5000	3 x 28	4 x Ø 200	3 x 500 x 250
5000	5500	3 x 28	4 x Ø 200	3 x 500 x 250
5200	5500	3 x 28	4 x Ø 200	3 x 500 x 250
5400	5500	3 x 28	4 x Ø 200	3 x 500 x 250
5600	6000	3 x 35	4 x Ø 200	3 x 500 x 250
5800	6000	3 x 35	4 x Ø 200	3 x 500 x 250
6000	6500	3 x 35	4 x Ø 200	3 x 500 x 250

© Tous droits réservés REVEN

CARACTERISTIQUES TECHNIQUES – X-CYCLONE® SERIE EJET-W

Longueur [mm]	Poids [mm]								
	Longueur [mm]								
	1000	1100	1200	1300	1400	1500	1600	1700	1800
1000	57	60	63	65	67	70	74	80	84
1200	66	68	71	73	76	78	82	88	92
1400	74	77	79	81	84	87	91	97	101
1600	83	85	87	90	92	95	99	105	109
1800	91	93	96	98	101	103	107	113	117
2000	100	102	104	107	109	111	115	121	125
2200	108	110	112	115	117	120	124	130	134
2400	117	118	120	123	125	128	132	138	142
2600	124	126	129	132	134	136	140	146	150
2800	133	135	137	140	142	144	148	154	158
3000	142	144	146	148	150	153	157	163	167
3200	150	152	154	156	158	161	165	171	175
3400	158	161	162	165	167	169	173	177	181
3600	167	169	171	173	175	178	182	188	192
3800	175	177	179	181	183	186	190	196	200
4000	183	185	187	190	192	194	198	204	208
4200	191	193	195	198	200	202	206	210	214
4400	199	202	204	206	208	211	215	221	225
4600	207	210	212	214	217	219	223	229	233
4800	216	219	220	223	225	227	231	237	241
5000	225	227	229	231	233	236	240	246	250
5200	233	235	237	239	241	244	248	254	258
5400	242	244	245	248	250	253	257	263	267
5600	250	252	254	256	258	261	265	271	275
5800	258	260	262	264	266	269	273	279	283
6000	266	268	270	273	275	278	282	288	292

© Tous droits réservés REVEN

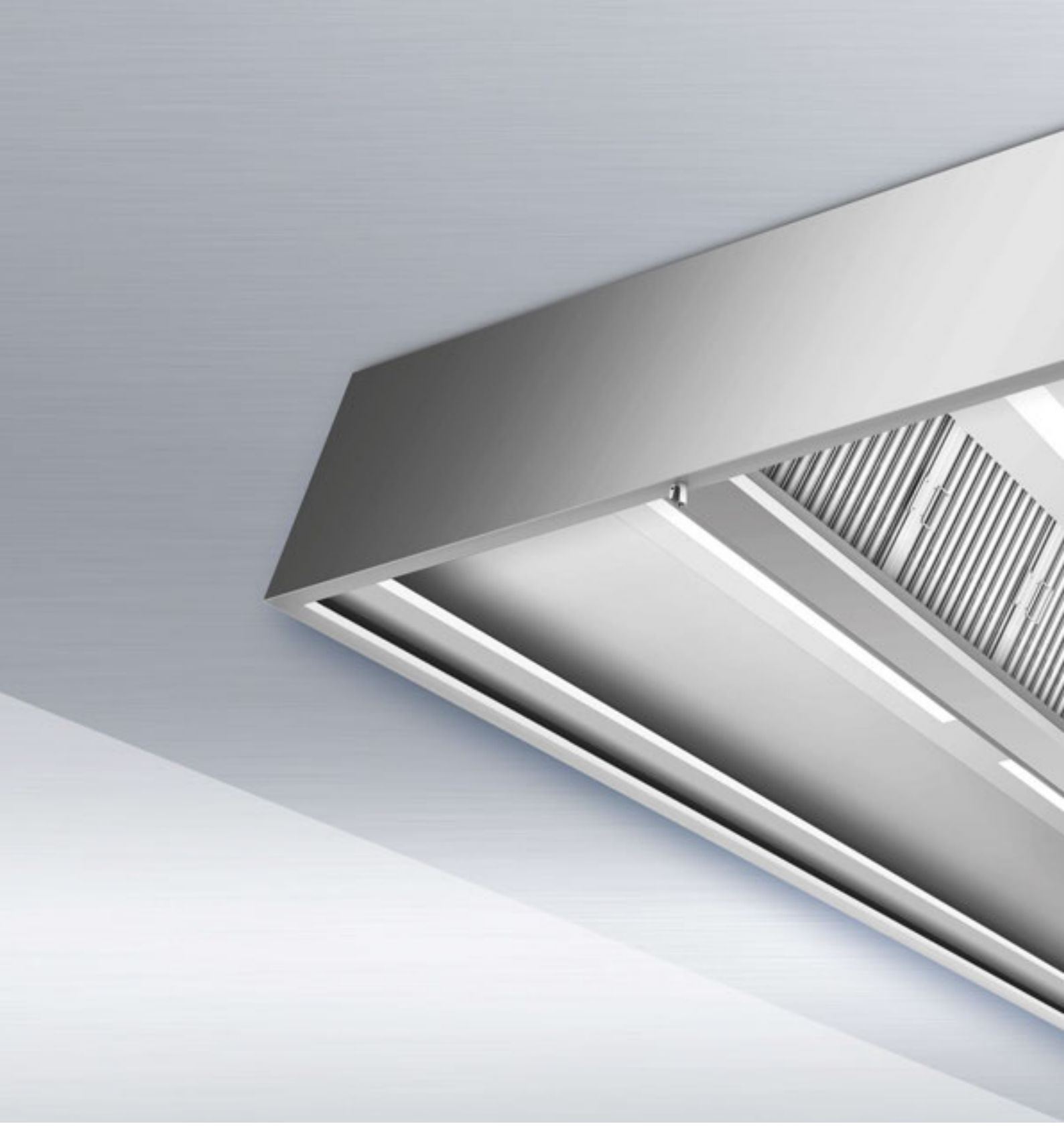

X-CYCLONE® série EJET-M

Hottes de collecte avec système d'induction REVEN® et système d'apport d'air intégré

Version centrale

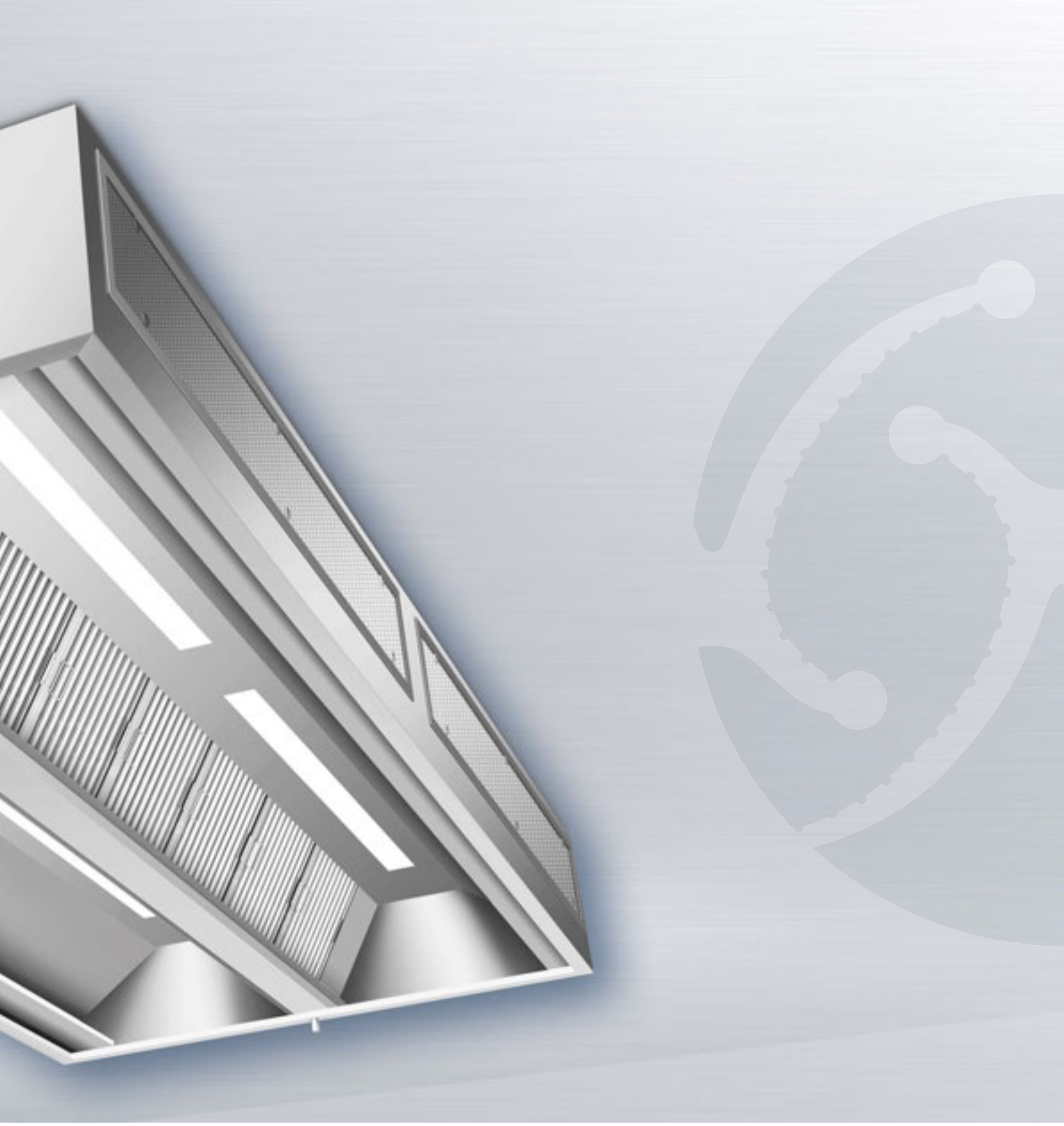

REVENO
SCHAKO Group

X-CYCLONE® série EJET-M

DOMAINE D'UTILISATION

Collecte et nettoyage de l'air évacué des installations de production dans l'industrie alimentaire et appareils de préparation dans les cuisines industrielles. Séparation d'aérosols à base d'eau et d'huile, par ex. brouillards de pulvérisation ou buées de cuisson.

AVANTAGES TECHNIQUES

- Système combinant le système d'induction REVEN® et le système de séparation haute performance X-CYCLONE® brevetés avec un degré de séparation allant jusqu'à 99,9999 %.
- Nouvelle buse d'induction brevetée dans le monde entier pour une collecte et un nettoyage plus efficaces de l'air évacué.
- Diffuseurs à déplacement d'air intégrés pour la régulation complémentaire du bilan d'air.
- Efficacité et fonctionnement de la buse d'induction, de la hotte de collecte et du séparateur REVEN® documentés par l'analyse des flux CFD.
- Système d'induction intégré pour éviter le courant d'air et respecter les flux d'air entrant maximum admissibles.
- Séparation plus efficace par condensation liée à l'induction des molécules de vapeur dans le séparateur.
- Eclairage LED moderne intégré avec fonction variateur, diminution de la consommation d'électricité allant jusqu'à 50 % par rapport aux lampes T5 et T8 habituelles.
- Protection contre le feu dans la conduite d'évacuation grâce aux modules de base X-CYCLONE® avec contrôle de la capacité coupe-flamme selon les normes DIN et DIN EN.
- Garantie à vie sur les modules de base séparateurs d'aérosols X-CYCLONE® et le caractère inoxydable du corps de la hotte.

Pour plus d'informations

www.reven.de (Liens/Induction System Videos)
www.reven.de (Liens/Speed Control Videos)

© Tous droits réservés REVEN

ACCESSOIRES

- Capteurs d'économie d'énergie REVEN® pour la surveillance, la commande et la régulation entièrement automatiques du débit volumique d'air évacué.
- Système UV REVEN® pour l'élimination des substances odorantes et la destruction des micro-organismes.

CARACTERISTIQUES TECHNIQUES – X-CYCLONE® SERIE EJET-M

Longueur [mm]	2000	2200	2400	2600	2800	3000	3200
Hauteur [mm]	450	450	450	450	450	450	450

Longueur L [mm]	Débit d'air [m³/h]	Puissance connectée éclairage [W]	Tubulure d'admission [mm]	Tubulure d'évacuation [mm]
1000	2000	2 x 14	4 x Ø 200	1 x 500 x 500
1200	2000	2 x 14	4 x Ø 200	1 x 500 x 500
1400	3000	2 x 28	4 x Ø 200	1 x 500 x 500
1600	3000	2 x 28	4 x Ø 200	1 x 500 x 500
1800	4000	2 x 35	4 x Ø 200	1 x 500 x 500
2000	4000	2 x 35	4 x Ø 200	1 x 500 x 500
2200	4000	2 x 35	4 x Ø 200	1 x 500 x 500
2400	5000	2 x 35	4 x Ø 200	1 x 500 x 500
2600	5000	2 x 35	6 x Ø 200	2 x 500 x 500
2800	6000	4 x 28	6 x Ø 200	2 x 500 x 500
3000	6000	4 x 28	6 x Ø 200	2 x 500 x 500
3200	7000	4 x 28	6 x Ø 200	2 x 500 x 500
3400	7000	4 x 28	6 x Ø 200	2 x 500 x 500
3600	8000	4 x 35	6 x Ø 200	2 x 500 x 500
3800	8000	4 x 35	8 x Ø 200	2 x 500 x 500
4000	8000	4 x 35	8 x Ø 200	2 x 500 x 500

© Tous droits réservés REVEN

X-CYCLONE® série EJET-M

CARACTERISTIQUES TECHNIQUES – X-CYCLONE® SERIE EJET-M

Longueur [mm]	2000	2200	2400	2600	2800	3000	3200
Hauteur [mm]	450	450	450	450	450	450	450

Longueur L [mm]	Débit d'air [m³/h]	Puissance connectée éclairage [W]	Tubulure d'admission [mm]	Tubulure d'évacuation [mm]
4200	9000	6 x 28	8 x Ø 200	2 x 500 x 500
4400	9000	6 x 28	8 x Ø 200	2 x 500 x 500
4600	10000	6 x 28	8 x Ø 200	2 x 500 x 500
4800	10000	6 x 28	10 x Ø 200	3 x 500 x 500
5000	11000	6 x 28	10 x Ø 200	3 x 500 x 500
5200	11000	6 x 35	10 x Ø 200	3 x 500 x 500
5400	12000	6 x 35	10 x Ø 200	3 x 500 x 500
5600	12000	6 x 35	10 x Ø 200	3 x 500 x 500
5800	12000	6 x 35	10 x Ø 200	3 x 500 x 500
6000	13000	6 x 35	10 x Ø 200	3 x 500 x 500

© Tous droits réservés REVEN

CARACTERISTIQUES TECHNIQUES – X-CYCLONE® SERIE EJET-M

Longueur [mm]	Poids [mm]						
	Longueur [mm]						
	2000	2200	2400	2600	2800	3000	3200
1000	118	121	125	130	135	139	147
1200	134	138	141	146	152	156	164
1400	150	154	158	163	168	172	180
1600	166	171	175	180	185	189	197
1800	183	187	191	196	201	205	213
2000	200	204	208	213	218	223	231
2200	216	220	225	230	235	239	247
2400	234	237	241	247	252	256	264
2600	250	254	258	263	268	272	280
2800	267	270	275	280	284	289	297
3000	284	287	292	296	300	306	314
3200	300	304	308	313	316	323	331
3400	317	321	325	330	333	340	348
3600	333	337	342	347	349	356	364
3800	349	354	359	363	366	373	381
4000	366	370	374	380	384	389	397
4200	382	387	390	397	398	407	415
4400	398	404	407	414	414	423	431
4600	416	420	424	430	431	439	447
4800	433	437	441	447	448	456	464
5000	450	453	458	463	466	472	485
5200	467	470	475	481	483	489	497
5400	483	487	492	498	499	505	513
5600	500	503	508	514	516	522	530
5800	516	520	525	531	533	538	548
6000	532	537	540	546	550	555	563

© Tous droits réservés REVEN

X-CYCLONE® série EQA-W

Hottes de collecte avec système d’apport d’air intégré

Version latérale

REVENO
SCHAKO Group

X-CYCLONE® série EQA-W

DOMAINE D'UTILISATION

Collecte et nettoyage de l'air évacué des installations de production dans l'industrie alimentaire et appareils de préparation dans les cuisines industrielles. Séparation d'aérosols à base d'eau et d'huile, par ex. brouillards de pulvérisation ou buées de cuisson.

AVANTAGES TECHNIQUES

- Système combinant le système d'induction REVEN® et le système de séparation haute performance X-CYCLONE® brevetés avec un degré de séparation allant jusqu'à 99,9999 %.
- Diffuseurs à déplacement d'air intégrés pour la régulation complémentaire du bilan d'air.
- Efficacité et fonctionnement des séparateurs documentés par l'analyse des flux CFD.
- Séparation plus efficace par condensation liée à l'induction des molécules de vapeur dans le séparateur.
- Eclairage LED moderne intégré avec fonction variateur, diminution de la consommation d'électricité allant jusqu'à 50 % par rapport aux lampes T5 et T8 habituelles.
- Protection contre le feu dans la conduite d'évacuation grâce aux modules de base X-CYCLONE® avec contrôle de la capacité coupe-flamme selon les normes DIN et DIN EN.
- Protection efficace contre l'encrassement de la conduite d'évacuation.
- Garantie à vie sur les modules de base séparateurs d'aérosols X-CYCLONE® et le caractère inoxydable du corps de la hotte.
- Concept durable d'épuration d'air grâce à l'utilisation de séparateurs efficaces et de technologies scientifiquement fondées.
- La hotte et tous les matériaux utilisés dans la production sont 100 % inoxydables conformément aux exigences

Pour plus d'informations

www.reven.de (Liens/Speed Control Videos)

© Tous droits réservés REVEN

de l'association allemande délivrant le sigle acier inoxydable Warenzeichenverband Edelstahl Rostfrei e.V.

- Dessiné, conçu et produit en Allemagne.

ACCESSOIRES

- Capteurs d'économie d'énergie REVEN® pour la surveillance, la commande et la régulation entièrement automatiques du débit volumique d'air évacué.

- Système UV REVEN® pour l'élimination des substances odorantes et la destruction des micro-organismes.

CARACTERISTIQUES TECHNIQUES – X-CYCLONE® SERIE EQA-W

Longueur [mm]	1100	1200	1300	1400	1500	1600
Hauteur [mm]	420	420	420	420	420	420

Longueur L [mm]	Débit d'air [m³/h]	Puissance connectée éclairage [W]	Tubulure d'admission [mm]	Tubulure d'évacuation [mm]
1000	1000	1 x 14	2 x Ø 200	1 x 500 x 250
1200	1000	1 x 14	2 x Ø 200	1 x 500 x 250
1400	1500	1 x 14	2 x Ø 200	1 x 500 x 250
1600	1500	1 x 28	2 x Ø 200	1 x 500 x 250
1800	1500	1 x 28	2 x Ø 200	1 x 500 x 250
2000	2000	1 x 35	2 x Ø 200	1 x 500 x 250
2200	2000	1 x 35	2 x Ø 200	1 x 500 x 250
2400	2500	1 x 35	2 x Ø 200	1 x 500 x 250
2600	2500	1 x 35	3 x Ø 200	2 x 500 x 250
2800	3000	1 x 35	3 x Ø 200	2 x 500 x 250
3000	3000	2 x 28	3 x Ø 200	2 x 500 x 250
3200	3500	2 x 28	3 x Ø 200	2 x 500 x 250
3400	3500	2 x 28	3 x Ø 200	2 x 500 x 250
3600	3500	2 x 28	3 x Ø 200	2 x 500 x 250

© Tous droits réservés REVEN

X-CYCLONE® série EQA-W

CARACTERISTIQUES TECHNIQUES – X-CYCLONE® SERIE EQA-W

Longueur [mm]	1100	1200	1300	1400	1500	1600
Hauteur [mm]	420	420	420	420	420	420

Longueur L [mm]	Débit d'air [m³/h]	Puissance connectée éclairage [W]	Tubulure d'admission [mm]	Tubulure d'évacuation [mm]
3800	4000	2 x 28	3 x Ø 200	2 x 500 x 250
4000	4000	2 x 35	3 x Ø 200	2 x 500 x 250
4200	4500	2 x 35	4 x Ø 200	3 x 500 x 250
4400	4500	2 x 35	4 x Ø 200	3 x 500 x 250
4600	5000	2 x 35	4 x Ø 200	3 x 500 x 250
4800	5000	3 x 28	4 x Ø 200	3 x 500 x 250
5000	5500	3 x 28	4 x Ø 200	3 x 500 x 250
5200	5500	3 x 28	4 x Ø 200	3 x 500 x 250
5400	5500	3 x 28	4 x Ø 200	3 x 500 x 250
5600	6000	3 x 35	4 x Ø 200	3 x 500 x 250
5800	6000	3 x 35	4 x Ø 200	3 x 500 x 250
6000	6500	3 x 35	4 x Ø 200	3 x 500 x 250

© Tous droits réservés REVEN

CARACTERISTIQUES TECHNIQUES – X-CYCLONE® SERIE EQA-W

Longueur [mm]	Poids [mm]					
	Longueur [mm]					
	1100	1200	1300	1400	1500	1600
1000	40	43	46	49	51	55
1200	45	49	51	54	58	62
1400	52	56	58	62	66	70
1600	58	61	65	68	72	76
1800	63	67	70	75	78	82
2000	68	73	77	81	85	89
2200	74	78	83	87	92	96
2400	80	85	89	94	99	103
2600	85	90	95	101	105	109
2800	92	97	103	108	114	118
3000	97	103	109	114	121	125
3200	103	109	115	121	128	132
3400	108	114	121	128	134	138
3600	113	120	127	133	140	144
3800	122	125	132	140	147	151
4000	125	132	140	148	155	159
4200	131	139	147	155	161	165
4400	137	145	153	160	169	173
4600	141	150	158	166	175	179
4800	147	156	164	173	181	185
5000	154	163	172	180	190	194
5200	158	168	177	187	196	200
5400	164	174	183	193	202	206
5600	170	180	190	200	210	214
5800	177	187	197	207	218	222
6000	182	193	203	213	224	228

© Tous droits réservés REVEN

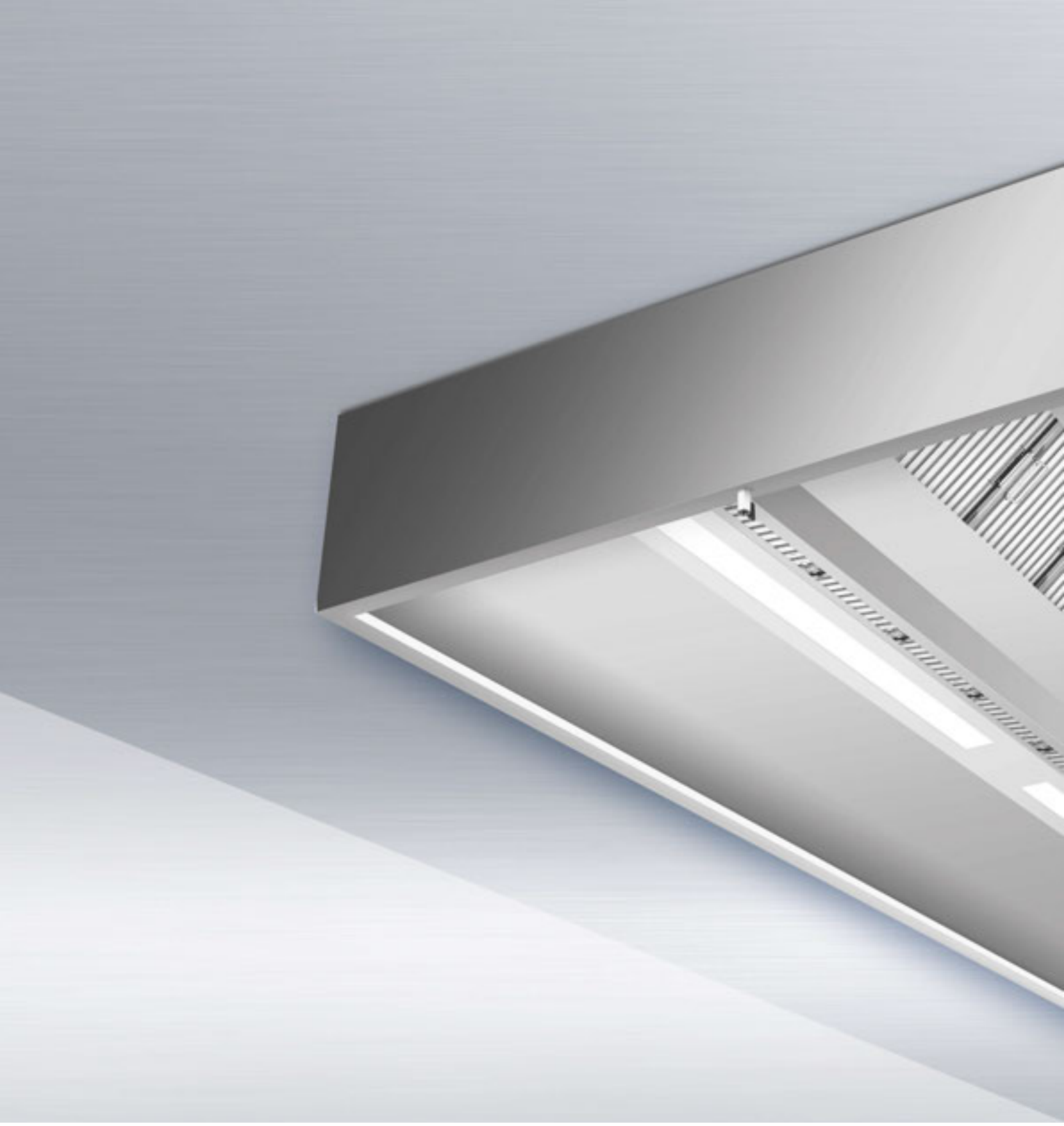

X-CYCLONE® série EQA-M

Hottes de collecte avec système d'apport d'air intégré

Version centrale

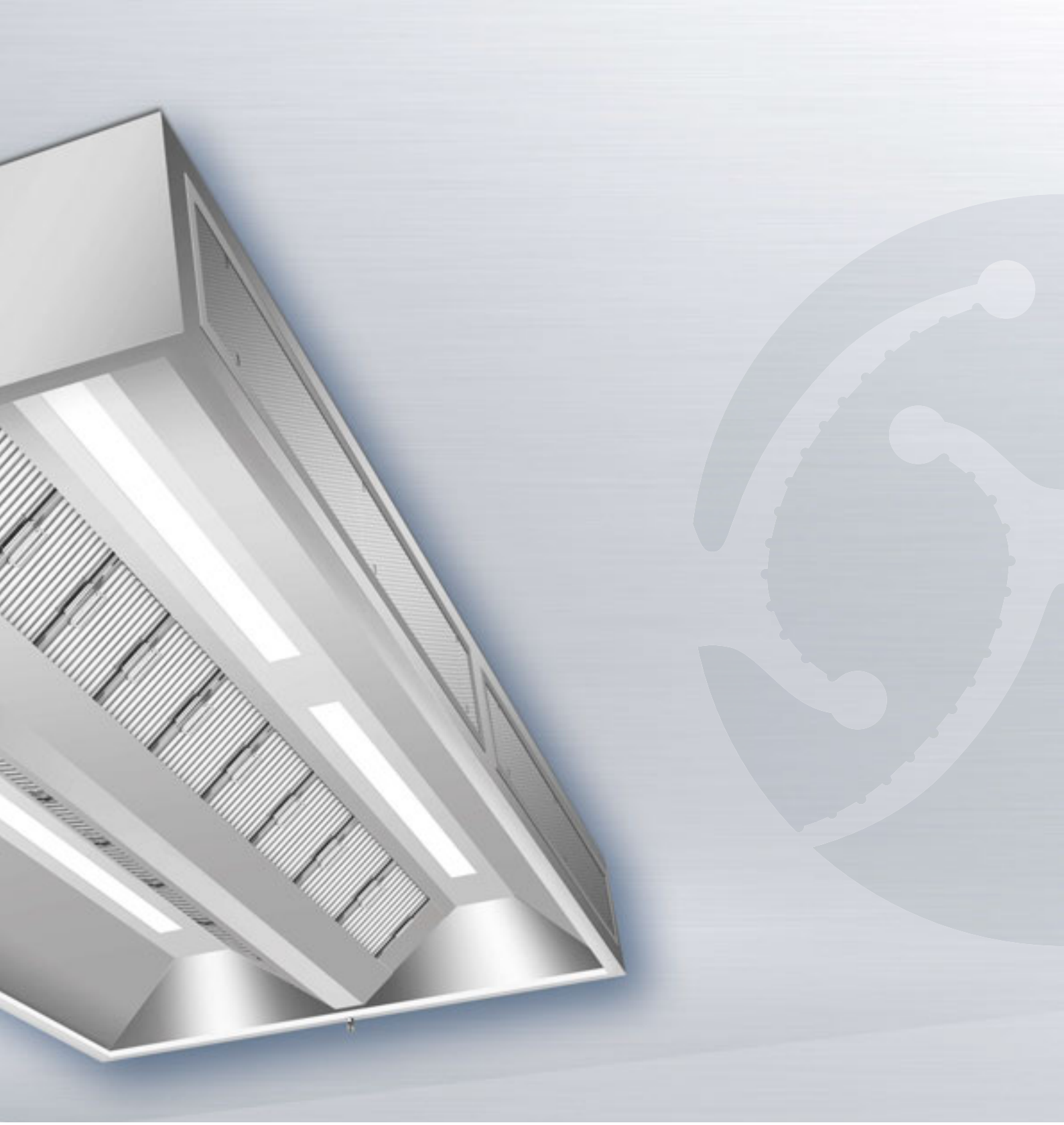

REVENO
SCHAKO Group

X-CYCLONE® série EQA-M

DOMAINE D'UTILISATION

Collecte et nettoyage de l'air évacué des installations de production dans l'industrie alimentaire et appareils de préparation dans les cuisines industrielles. Séparation d'aérosols à base d'eau et d'huile, par ex. brouillards de pulvérisation ou buées de cuisson.

AVANTAGES TECHNIQUES

- Système combinant le système d'induction REVEN® et le système de séparation haute performance X-CYCLONE® brevetés avec un degré de séparation allant jusqu'à 99,9999 %.
- Diffuseurs à déplacement d'air intégrés pour la régulation complémentaire du bilan d'air.
- Efficacité et fonctionnement des séparateurs documentés par l'analyse des flux CFD.
- Séparation plus efficace par condensation liée à l'induction des molécules de vapeur dans le séparateur.
- Eclairage LED moderne intégré avec fonction variateur, diminution de la consommation d'électricité allant jusqu'à 50 % par rapport aux lampes T5 et T8 habituelles.
- Protection contre le feu dans la conduite d'évacuation grâce aux modules de base X-CYCLONE® avec contrôle de la capacité coupe-flamme selon les normes DIN et DIN EN.
- Protection efficace contre l'encrassement de la conduite d'évacuation.
- Garantie à vie sur les modules de base séparateurs d'aérosols X-CYCLONE® et le caractère inoxydable du corps de la hotte.
- Concept durable d'épuration d'air grâce à l'utilisation de séparateurs efficaces et de technologies scientifiquement fondées.
- La hotte et tous les matériaux utilisés dans la production sont 100 % inoxydables conformément aux exigences

Pour plus d'informations

www.reven.de (Liens/Speed Control Videos)

© Tous droits réservés REVEN

de l'association allemande délivrant le sigle acier inoxydable Warenzeichenverband Edelstahl Rostfrei e.V.

- Dessiné, conçu et produit en Allemagne.

ACCESSOIRES

- Capteurs d'économie d'énergie REVEN® pour la surveillance, la commande et la régulation entièrement automatiques du débit volumique d'air évacué.

- Système UV REVEN® pour l'élimination des substances odorantes et la destruction des micro-organismes.

CARACTERISTIQUES TECHNIQUES – X-CYCLONE® SERIE EQA-M

Longueur [mm]	2100	2200	2400	2600	2800	3000
Hauteur [mm]	420	420	420	420	420	420

Longueur L [mm]	Débit d'air [m³/h]	Puissance connectée éclairage [W]	Tubulure d'admission [mm]	Tubulure d'évacuation [mm]
1000	2000	2 x 14	4 x Ø 200	1 x 500 x 500
1200	2000	2 x 14	4 x Ø 200	1 x 500 x 500
1400	3000	2 x 14	4 x Ø 200	1 x 500 x 500
1600	3000	2 x 28	4 x Ø 200	1 x 500 x 500
1800	4000	2 x 28	4 x Ø 200	1 x 500 x 500
2000	4000	2 x 35	4 x Ø 200	1 x 500 x 500
2200	4000	2 x 35	4 x Ø 200	1 x 500 x 500
2400	5000	2 x 35	4 x Ø 200	1 x 500 x 500
2600	5000	2 x 35	6 x Ø 200	2 x 500 x 500
2800	6000	2 x 35	6 x Ø 200	2 x 500 x 500
3000	6000	4 x 28	6 x Ø 200	2 x 500 x 500
3200	7000	4 x 28	6 x Ø 200	2 x 500 x 500
3400	7000	4 x 28	6 x Ø 200	2 x 500 x 500
3600	8000	4 x 28	6 x Ø 200	2 x 500 x 500

© Tous droits réservés REVEN

X-CYCLONE® série EQA-M

CARACTERISTIQUES TECHNIQUES – X-CYCLONE® SERIE EQA-M

Longueur [mm]	2100	2200	2400	2600	2800	3000
Hauteur [mm]	420	420	420	420	420	420

Longueur L [mm]	Débit d'air [m³/h]	Puissance connectée éclairage [W]	Tubulure d'admission [mm]	Tubulure d'évacuation [mm]
3800	8000	4 x 28	8 x Ø 200	2 x 500 x 500
4000	8000	4 x 35	8 x Ø 200	2 x 500 x 500
4200	9000	4 x 35	8 x Ø 200	2 x 500 x 500
4400	9000	4 x 35	8 x Ø 200	2 x 500 x 500
4600	10000	4 x 35	8 x Ø 200	2 x 500 x 500
4800	10000	6 x 28	10 x Ø 200	3 x 500 x 500
5000	11000	6 x 28	10 x Ø 200	3 x 500 x 500
5200	11000	6 x 28	10 x Ø 200	3 x 500 x 500
5400	12000	6 x 28	10 x Ø 200	3 x 500 x 500
5600	12000	6 x 35	10 x Ø 200	3 x 500 x 500
5800	12000	6 x 35	10 x Ø 200	3 x 500 x 500
6000	13000	6 x 35	10 x Ø 200	3 x 500 x 500

© Tous droits réservés REVEN

CARACTERISTIQUES TECHNIQUES – X-CYCLONE® SERIE EQA-M

Longueur [mm]	Poids [mm]					
	Longueur [mm]					
	2100	2200	2400	2600	2800	3000
1000	87	90	96	102	108	114
1200	97	100	108	114	120	128
1400	112	116	124	130	138	146
1600	124	128	136	144	152	160
1800	135	140	148	156	166	174
2000	148	152	162	172	180	190
2200	159	164	174	184	194	204
2400	172	178	188	198	210	220
2600	183	188	200	212	224	234
2800	200	204	216	228	240	254
3000	212	216	228	242	254	268
3200	224	228	242	256	270	284
3400	236	240	254	270	284	298
3600	248	252	266	282	296	312
3800	268	272	278	294	310	326
4000	274	278	294	312	328	344
4200	288	292	310	326	344	358
4400	300	304	322	340	356	376
4600	310	314	334	352	370	388
4800	322	326	346	364	384	402
5000	338	342	362	382	400	422
5200	348	352	374	394	416	436
5400	360	364	386	406	428	450
5600	374	378	400	422	444	466
5800	390	394	416	438	460	484
6000	400	404	428	452	474	498

© Tous droits réservés REVEN

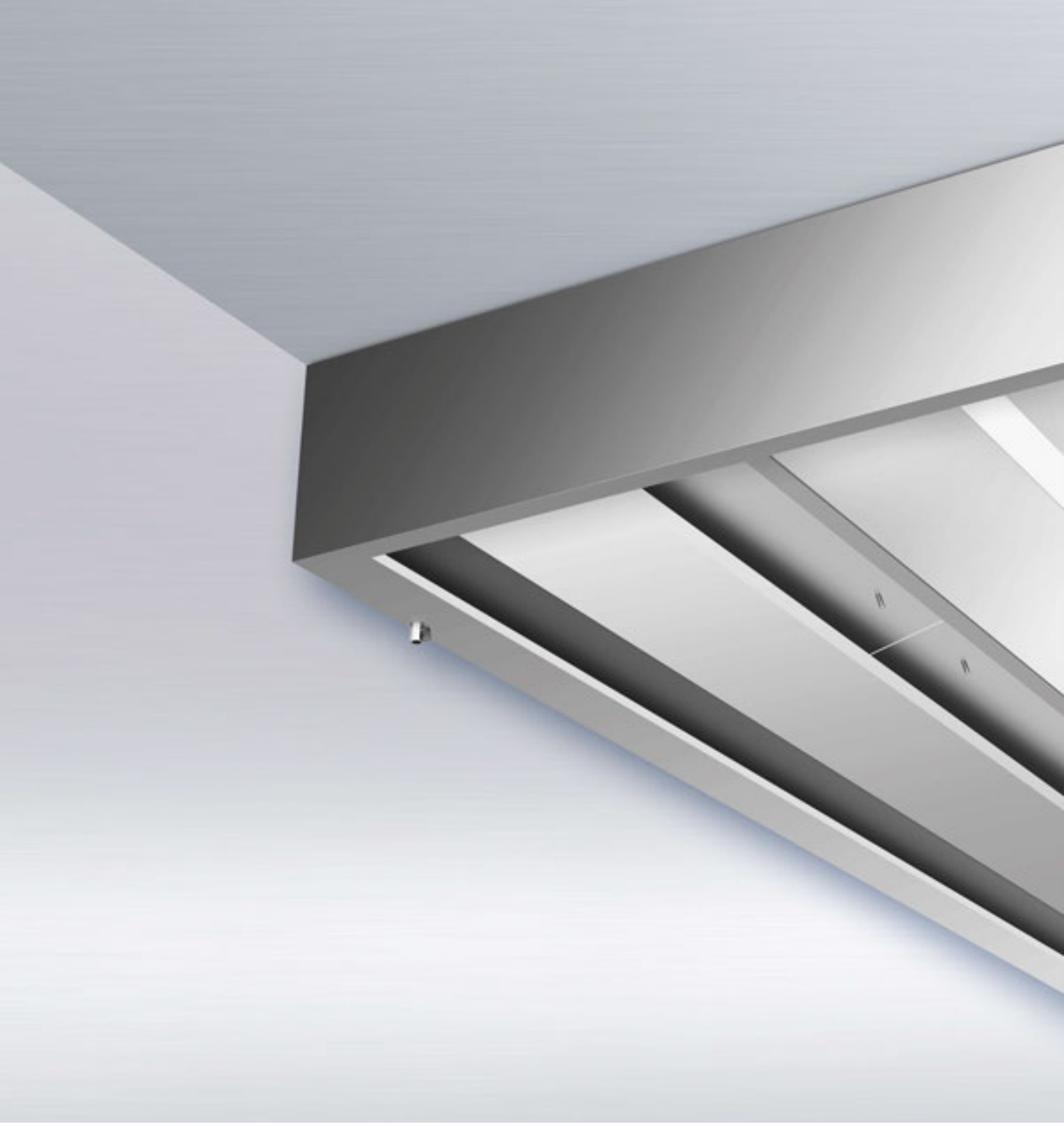

X-CYCLONE® série EVSR-W

Hottes de collecte avec système d'épuration d'air X-CYCLONE® et système de pulvérisation REVEX®

Version latérale

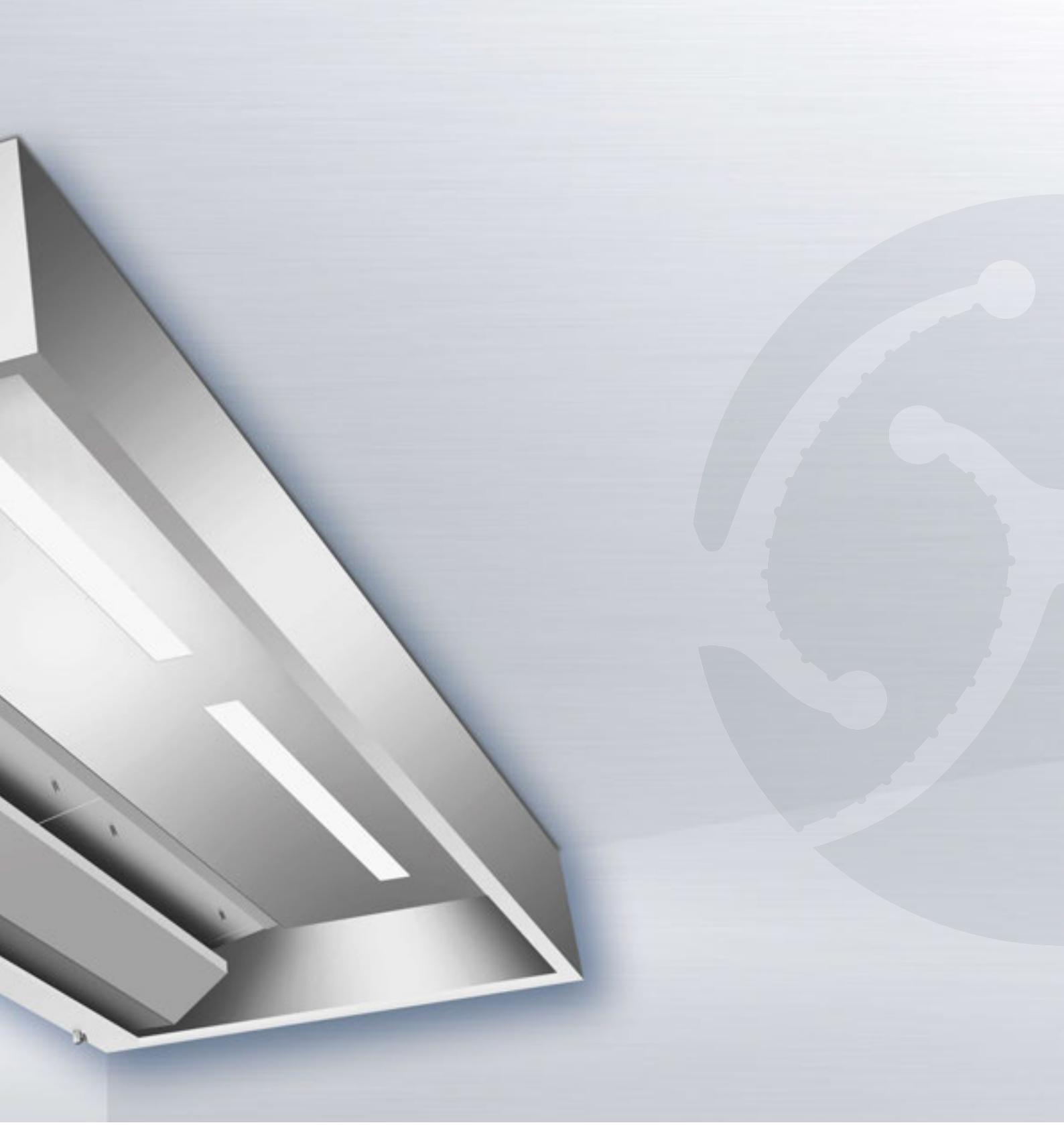

REVENO
SCHAKO Group

X-CYCLONE® série EVSR-W

DOMAINE D'UTILISATION

Collecte et nettoyage de l'air évacué des installations de production dans l'industrie alimentaire et appareils de préparation dans les cuisines industrielles. Séparation d'aérosols à base d'eau et d'huile, par ex. brouillards de pulvérisation ou buées de cuisson.

AVANTAGES TECHNIQUES

- Système de séparation haute performance X-CYCLONE® breveté avec un degré de séparation allant jusqu'à 99,9999 %.
- Système de pulvérisation REVEX® breveté intégré pour le nettoyage et la désinfection bilatérales entièrement automatiques des séparateurs d'aérosol.
- Efficacité et fonctionnement des séparateurs documentés par l'analyse des flux CFD.
- Séparation plus efficace par condensation liée à l'induction des molécules de vapeur dans le séparateur.
- Eclairage LED moderne intégré avec fonction variateur, diminution de la consommation d'électricité allant jusqu'à 50 % par rapport aux lampes T5 et T8 habituelles.
- Protection contre le feu dans la conduite d'évacuation grâce aux modules de base X-CYCLONE® avec contrôle de la capacité coupe-flamme selon les normes DIN et DIN EN.
- Protection efficace contre l'encrassement de la conduite d'évacuation.
- Garantie à vie sur les modules de base séparateurs d'aérosols X-CYCLONE® et le caractère inoxydable du corps de la hotte.
- Concept durable d'épuration d'air grâce à l'utilisation de séparateurs efficaces et de technologies scientifiquement fondées.
- La hotte et tous les matériaux utilisés dans la production sont 100 % inoxydables conformément aux exigences

Pour plus d'informations

www.reven.de (Technologies)
www.reven.de (Liens/Speed Control Videos)

© Tous droits réservés REVEN

de l'association allemande délivrant le sigle acier inoxydable Warenzeichenverband Edelstahl Rostfrei e.V.

- Dessiné, conçu et produit en Allemagne.

ACCESSOIRES

- Capteurs d'économie d'énergie REVEN® pour la surveillance, la commande et la régulation entièrement automatiques du débit volumique d'air évacué.
- Système UV REVEN® pour l'élimination des substances odorantes et la destruction des micro-organismes.
- Diffuseur à déplacement d'air REVEN® ECOJET pour la régulation complémentaire du bilan d'air lors de l'utilisation de hottes de collecte.

CARACTERISTIQUES TECHNIQUES – X-CYCLONE® SERIE EVSR-W

Longueur [mm]	1000	1100	1200	1300	1400	1500	1600	1700	1800
Hauteur [mm]	450	450	450	450	450	450	450	450	450

Longueur L [mm]	Débit d'air [m³/h]	Puissance connectée éclairage [W]	Tubulure d'évacuation [mm]
1000	800	1 x 14	1 x 500 x 250
1200	800	1 x 14	1 x 500 x 250
1400	1200	1 x 14	1 x 500 x 250
1600	1200	1 x 28	1 x 500 x 250
1800	1200	1 x 28	1 x 500 x 250
2000	1600	1 x 35	1 x 500 x 250
2200	1600	1 x 35	1 x 500 x 250
2400	2000	1 x 35	1 x 500 x 250
2600	2000	1 x 35	2 x 500 x 250
2800	2400	1 x 35	2 x 500 x 250

© Tous droits réservés REVEN

X-CYCLONE® série EVSR-W

CARACTERISTIQUES TECHNIQUES – X-CYCLONE® SERIE EVSR-W

Longueur [mm]	1000	1100	1200	1300	1400	1500	1600	1700	1800
Hauteur [mm]	450	450	450	450	450	450	450	450	450

Longueur L [mm]	Débit d'air [m³/h]	Puissance connectée éclairage [W]	Tubulure d'évacuation [mm]
3000	2400	2 x 28	2 x 500 x 250
3200	2800	2 x 28	2 x 500 x 250
3400	2800	2 x 28	2 x 500 x 250
3600	2800	2 x 28	2 x 500 x 250
3800	3200	2 x 28	2 x 500 x 250
4000	3200	2 x 35	2 x 500 x 250

Autres dimensions sur demande.

© Tous droits réservés REVEN

CARACTERISTIQUES TECHNIQUES – X-CYCLONE® SERIE EVSR-W

Longueur [mm]	Poids [mm]								
	Longueur [mm]								
	1000	1100	1200	1300	1400	1500	1600	1700	1800
1000	84	90	96	102	108	114	118	124	128
1200	84	100	108	114	120	128	132	138	142
1400	108	116	124	130	138	146	150	156	160
1600	120	128	136	144	152	160	164	170	174
1800	130	140	148	156	166	174	178	184	188
2000	144	152	162	172	180	190	194	200	204
2200	154	164	174	184	194	204	208	214	218
2400	166	178	188	198	210	220	224	230	234
2600	178	188	200	212	224	234	238	244	248
2800	192	204	216	228	240	254	258	264	268
3000	202	216	228	242	254	268	272	278	282
3200	216	228	242	256	270	284	288	294	298
3400	226	240	254	270	284	298	302	308	312
3600	236	252	266	282	296	312	316	322	326
3800	248	272	278	294	310	326	330	336	340
4000	262	278	294	312	328	344	348	354	358

© Tous droits réservés REVEN

X-CYCLONE® série EVSR-M

Hottes de collecte avec système d'épuration d'air X-CYCLONE® et système de pulvérisation REVEX®

Version centrale

REVENX
SCHAKO Group

X-CYCLONE® série EVSR-M

DOMAINE D'UTILISATION

Collecte et nettoyage de l'air évacué des installations de production dans l'industrie alimentaire et appareils de préparation dans les cuisines industrielles. Séparation d'aérosols à base d'eau et d'huile, par ex. brouillards de pulvérisation ou buées de cuisson.

AVANTAGES TECHNIQUES

- Système de séparation haute performance X-CYCLONE® breveté avec un degré de séparation allant jusqu'à 99,9999 %.
- Système de pulvérisation REVEX® breveté intégré pour le nettoyage et la désinfection bilatérales entièrement automatiques des séparateurs d'aérosol.
- Efficacité et fonctionnement des séparateurs documentés par l'analyse des flux CFD.
- Séparation plus efficace par condensation liée à l'induction des molécules de vapeur dans le séparateur.
- Eclairage LED moderne intégré avec fonction variateur, diminution de la consommation d'électricité allant jusqu'à 50 % par rapport aux lampes T5 et T8 habituelles.
- Protection contre le feu dans la conduite d'évacuation grâce aux modules de base X-CYCLONE® avec contrôle de la capacité coupe-flamme selon les normes DIN et DIN EN.
- Protection efficace contre l'encrassement de la conduite d'évacuation.
- Garantie à vie sur les modules de base séparateurs d'aérosols X-CYCLONE® et le caractère inoxydable du corps de la hotte.
- Concept durable d'épuration d'air grâce à l'utilisation de séparateurs efficaces et de technologies scientifiquement fondées.
- La hotte et tous les matériaux utilisés dans la production sont 100 % inoxydables conformément aux exigences

Pour plus d'informations

www.reven.de (Technologies)
www.reven.de (Liens/Speed Control Videos)

© Tous droits réservés REVEN

de l'association allemande délivrant le sigle acier inoxydable Warenzeichen-verband Edelstahl Rostfrei e.V.

- Dessiné, conçu et produit en Allemagne.

ACCESSOIRES

- Capteurs d'économie d'énergie REVEN® pour la surveillance, la commande et la régulation entièrement automatiques du débit volumique d'air évacué.
- Système UV REVEN® pour l'élimination des substances odorantes et la destruction des micro-organismes.
- Diffuseur à déplacement d'air REVEN® ECOJET pour la régulation complémentaire du bilan d'air lors de l'utilisation de hottes de collecte.

CARACTERISTIQUES TECHNIQUES – X-CYCLONE® SERIE EVSR-M

Longueur [mm]	2000	2200	2400	2600	2800	3000
Hauteur [mm]	450	450	450	450	450	450

Longueur L [mm]	Débit d'air [m³/h]	Puissance connectée éclairage [W]	Tubulure d'évacuation [mm]
1000	1600	2 x 14	2 x 500 x 250
1200	1600	2 x 14	2 x 500 x 250
1400	1600	2 x 14	2 x 500 x 250
1600	2400	2 x 28	2 x 500 x 250
1800	2400	2 x 28	2 x 500 x 250
2000	3200	2 x 35	2 x 500 x 250
2200	3200	2 x 35	2 x 500 x 250
2400	4000	2 x 35	2 x 500 x 250
2600	4000	2 x 35	2 x 500 x 500
2800	4800	2 x 35	2 x 500 x 500

© Tous droits réservés REVEN

X-CYCLONE® série EVSR-M

CARACTERISTIQUES TECHNIQUES – X-CYCLONE® SERIE EVSR-M

Longueur [mm]	2000	2200	2400	2600	2800	3000
Hauteur [mm]	450	450	450	450	450	450

Longueur L [mm]	Débit d'air [m³/h]	Puissance connectée éclairage [W]	Tubulure d'évacuation [mm]
3000	4800	4 x 28	2 x 500 x 500
3200	5600	4 x 28	2 x 500 x 500
3400	5600	4 x 28	2 x 500 x 500
3600	5600	4 x 28	2 x 500 x 500
3800	6400	4 x 28	2 x 500 x 500
4000	6400	4 x 35	2 x 500 x 500

Autres dimensions sur demande.

© Tous droits réservés REVEN

CARACTERISTIQUES TECHNIQUES – X-CYCLONE® SERIE EVSR-M

Longueur [mm]	Poids [mm]					
	Longueur [mm]					
	2000	2200	2400	2600	2800	3000
1000	168	180	192	204	216	228
1200	188	200	216	228	240	256
1400	216	232	248	260	276	292
1600	240	256	272	288	304	320
1800	260	280	296	312	332	348
2000	288	304	324	344	360	380
2200	308	328	348	368	388	408
2400	332	356	376	396	420	440
2600	356	376	400	424	448	468
2800	384	408	432	456	480	508
3000	404	432	456	484	508	536
3200	432	456	484	512	540	568
3400	452	480	508	540	568	596
3600	472	504	532	564	592	624
3800	496	544	556	588	620	652
4000	524	556	588	624	656	688

© Tous droits réservés REVEN

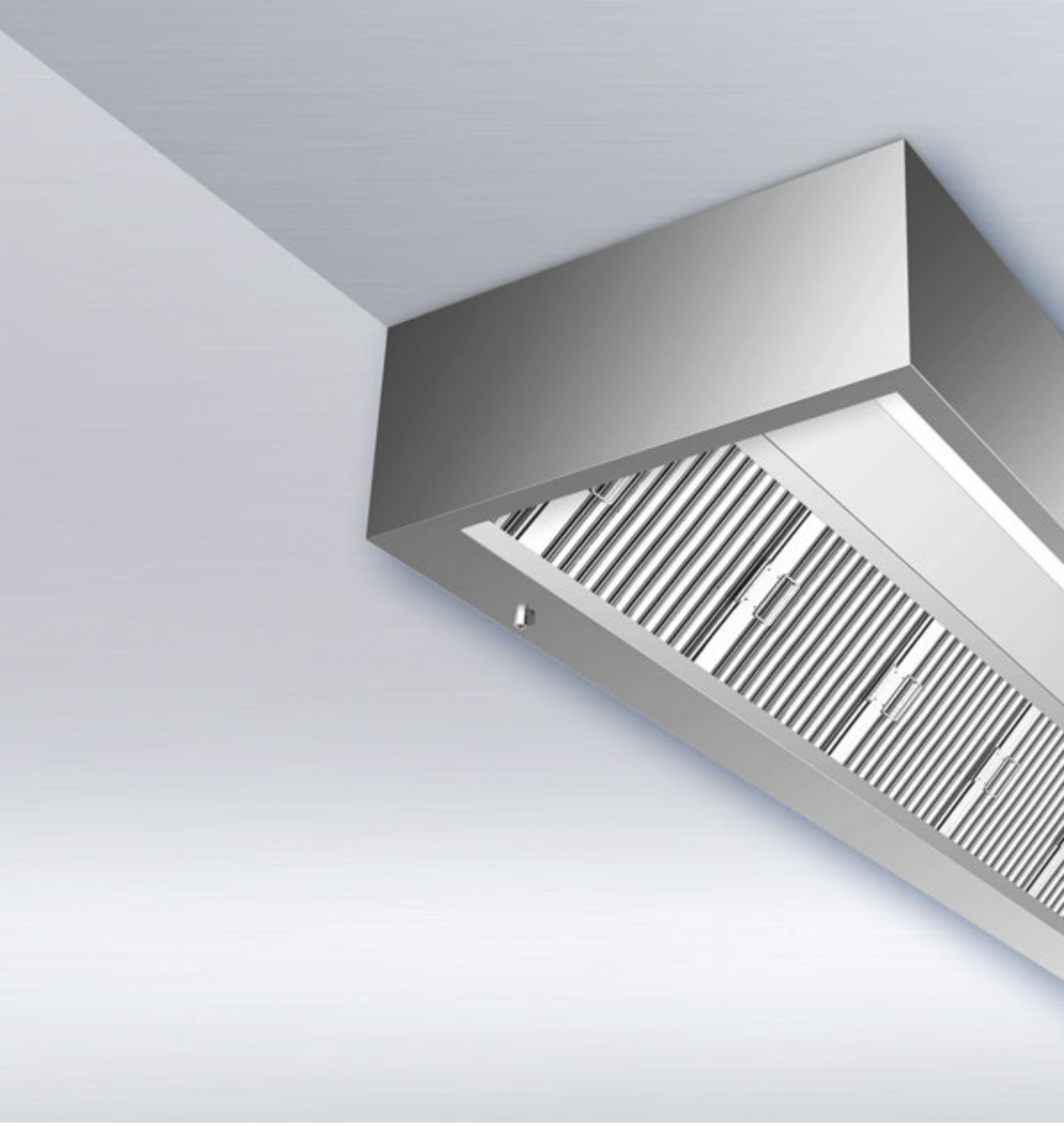

X-CYCLONE® série EVS-W

Hottes de collecte avec système d'épuration d'air X-CYCLONE®

Version latérale

REVENO
SCHAKO Group

X-CYCLONE® série EVS-W

DOMAINE D'UTILISATION

Collecte et nettoyage de l'air évacué des installations de production dans l'industrie alimentaire et appareils de préparation dans les cuisines industrielles. Séparation d'aérosols à base d'eau et d'huile, par ex. brouillards de pulvérisation ou buées de cuisson.

AVANTAGES TECHNIQUES

- Système de séparation haute performance X-CYCLONE® breveté avec un degré de séparation allant jusqu'à 99,9999 %.
- Efficacité et fonctionnement des séparateurs documentés par l'analyse des flux CFD.
- Séparation plus efficace par condensation liée à l'induction des molécules de vapeur dans le séparateur.
- Eclairage LED moderne intégré avec fonction variateur, diminution de la consommation d'électricité allant jusqu'à 50 % par rapport aux lampes T5 et T8 habituelles.
- Protection contre le feu dans la conduite d'évacuation grâce aux modules de base X-CYCLONE® avec contrôle de la capacité coupe-flamme selon les normes DIN et DIN EN.
- Protection efficace contre l'encrassement de la conduite d'évacuation.
- Garantie à vie sur les modules de base séparateurs d'aérosols X-CYCLONE® et le caractère inoxydable du corps de la hotte.
- Concept durable d'épuration d'air grâce à l'utilisation de séparateurs efficaces et de technologies scientifiquement fondées.
- La hotte et tous les matériaux utilisés dans la production sont 100 % inoxydables conformément aux exigences de l'association allemande délivrant le sigle acier inoxydable Warenzeichenverband Edelstahl Rostfrei e.V.
- Dessiné, conçu et produit en Allemagne.

Pour plus d'informations

www.reven.de (Liens/Speed Control Videos)

© Tous droits réservés REVEN

ACCESSOIRES

- Capteurs d'économie d'énergie REVEN® pour la surveillance, la commande et la régulation entièrement automatiques du débit volumique d'air évacué.
- Système UV REVEN® pour l'élimination des substances odorantes et la destruction des micro-organismes.
- Diffuseur à déplacement d'air REVEN® ECOJET pour la régulation complémentaire du bilan d'air lors de l'utilisation de hottes de collecte.

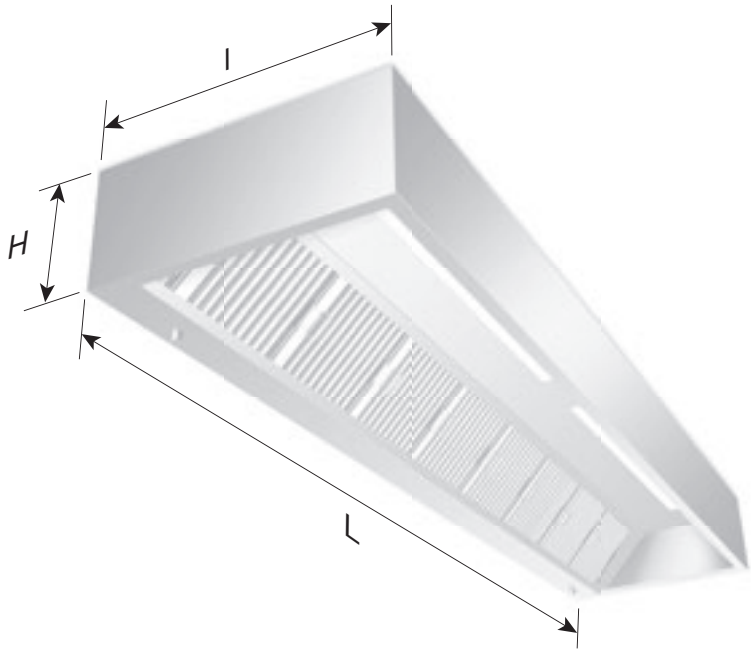

CARACTERISTIQUES TECHNIQUES – X-CYCLONE® SERIE EVS-W

Longueur [mm]	900	1000	1100	1200	1300	1400	1500	1600
Hauteur [mm]	420	420	420	420	420	420	420	420

Longueur L [mm]	Débit d'air [m³/h]	Puissance connectée éclairage [W]	Tubulure d'évacuation [mm]
1000	1000	1 x 14	1 x 500 x 250
1200	1000	1 x 14	1 x 500 x 250
1400	1500	1 x 14	1 x 500 x 250
1600	1500	1 x 28	1 x 500 x 250
1800	2000	1 x 28	1 x 500 x 250
2000	2000	1 x 35	1 x 500 x 250
2200	2000	1 x 35	1 x 500 x 250
2400	2500	1 x 35	1 x 500 x 250
2600	2500	1 x 35	2 x 500 x 250
2800	3000	1 x 35	2 x 500 x 250
3000	3000	2 x 28	2 x 500 x 250
3200	3500	2 x 28	2 x 500 x 250
3400	3500	2 x 28	2 x 500 x 250
3600	4000	2 x 28	2 x 500 x 250

© Tous droits réservés REVEN

X-CYCLONE® série EVS-W

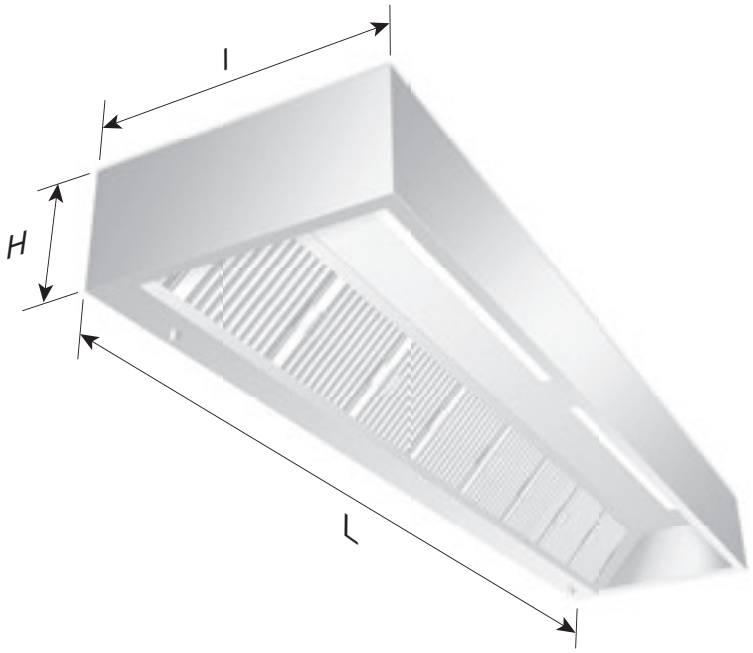

CARACTERISTIQUES TECHNIQUES – X-CYCLONE® SERIE EVS-W

Longueur [mm]	900	1000	1100	1200	1300	1400	1500	1600
Hauteur [mm]	420	420	420	420	420	420	420	420

Longueur L [mm]	Débit d'air [m³/h]	Puissance connectée éclairage [W]	Tubulure d'évacuation [mm]
3800	4000	2 x 28	2 x 500 x 250
4000	4000	2 x 35	2 x 500 x 250
4200	4500	2 x 35	3 x 500 x 250
4400	4500	2 x 35	3 x 500 x 250
4600	5000	2 x 35	3 x 500 x 250
4800	5000	3 x 28	3 x 500 x 250
5000	5500	3 x 28	3 x 500 x 250
5200	5500	3 x 28	3 x 500 x 250
5400	6000	3 x 28	3 x 500 x 250
5600	6000	3 x 35	3 x 500 x 250
5800	6000	3 x 35	3 x 500 x 250
6000	6500	3 x 35	3 x 500 x 250

Create your capture hood online using the REVEN Configurator and download the BIM data:
https://bim.reven.de/#/configurator?SelectedElementID=1004

© Tous droits réservés REVEN

CARACTERISTIQUES TECHNIQUES – X-CYCLONE® SERIE EVS-W

Longueur [mm]	Poids [mm]							
	Longueur [mm]							
	900	1000	1100	1200	1300	1400	1500	1600
1000	39	42	45	48	51	54	57	60
1200	44	47	50	54	57	60	64	68
1400	51	54	58	62	65	69	73	77
1600	56	60	64	68	72	76	80	85
1800	61	65	70	74	78	83	87	93
2000	67	72	76	81	86	90	95	101
2200	72	77	82	87	92	97	102	108
2400	78	83	89	94	99	105	110	116
2600	83	89	94	100	106	112	117	124
2800	90	96	102	108	114	120	127	135
3000	95	101	108	114	121	127	134	141
3200	101	108	114	121	128	135	142	149
3400	106	113	120	127	135	142	149	156
3600	111	118	126	133	141	148	156	163
3800	116	124	136	139	147	155	163	171
4000	123	131	139	147	156	164	172	179
4200	129	137	146	155	163	172	179	187
4400	134	143	152	161	170	178	188	195
4600	139	148	157	167	176	185	194	201
4800	144	153	163	173	182	192	201	210
5000	151	161	171	181	191	200	211	219
5200	156	166	176	187	197	208	218	226
5400	161	171	182	193	203	214	225	232
5600	167	178	189	200	211	222	233	301
5800	174	185	197	208	219	230	242	249
6000	179	191	202	214	226	237	249	255

© Tous droits réservés REVEN

X-CYCLONE® série EVS-M

Hottes de collecte avec système d'épuration d'air X-CYCLONE®

Version centrale

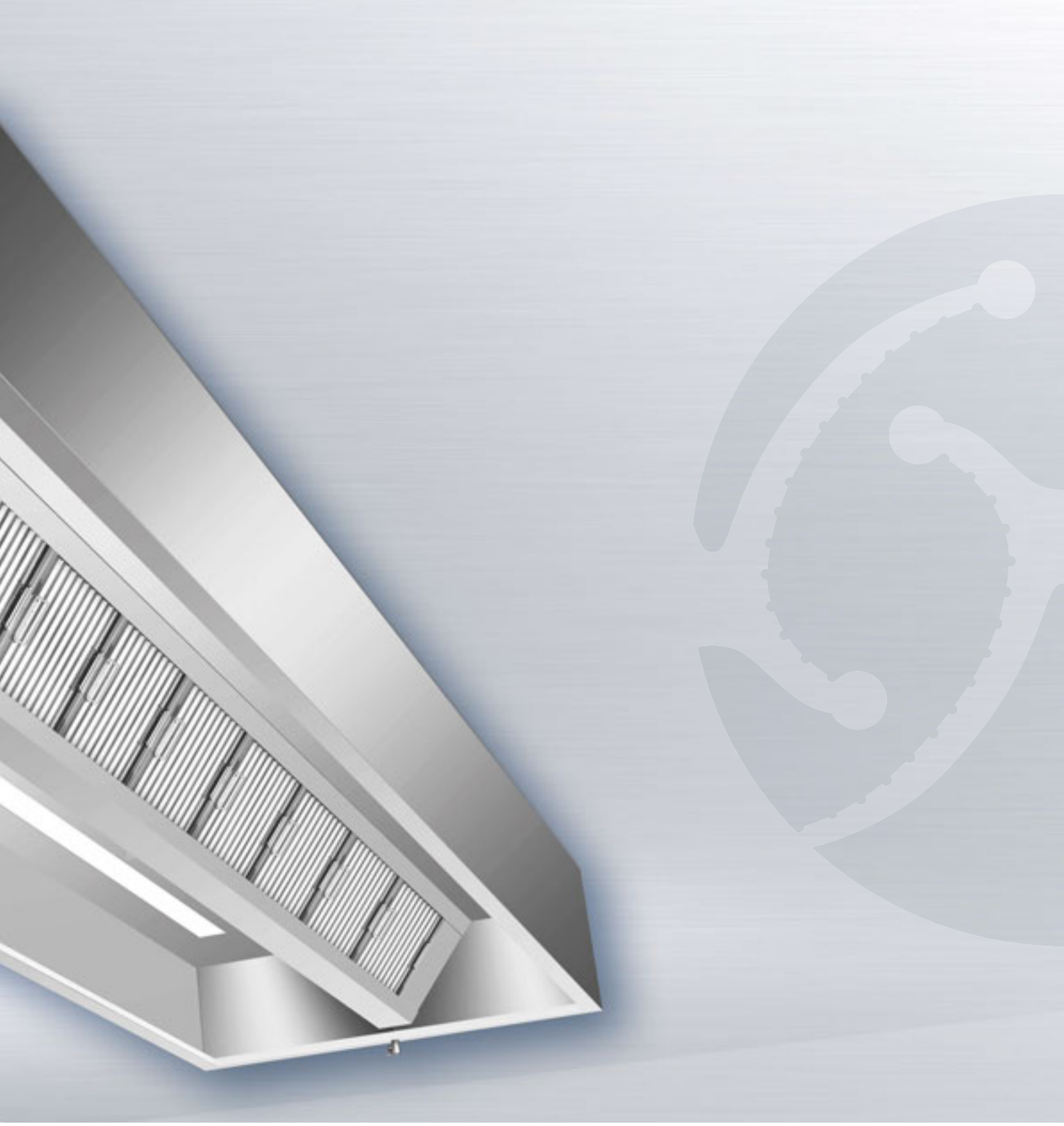

REVENO
SCHAKO Group

X-CYCLONE® série EVS-M

DOMAINE D'UTILISATION

Collecte et nettoyage de l'air évacué des installations de production dans l'industrie alimentaire et appareils de préparation dans les cuisines industrielles. Séparation d'aérosols à base d'eau et d'huile, par ex. brouillards de pulvérisation ou buées de cuisson.

AVANTAGES TECHNIQUES

- Système de séparation haute performance X-CYCLONE® breveté avec un degré de séparation allant jusqu'à 99,9999 %.
- Efficacité et fonctionnement des séparateurs documentés par l'analyse des flux CFD.
- Séparation plus efficace par condensation liée à l'induction des molécules de vapeur dans le séparateur.
- Eclairage LED moderne intégré avec fonction variateur, diminution de la consommation d'électricité allant jusqu'à 50 % par rapport aux lampes T5 et T8 habituelles.
- Protection contre le feu dans la conduite d'évacuation grâce aux modules de base X-CYCLONE® avec contrôle de la capacité coupe-flamme selon les normes DIN et DIN EN.
- Protection efficace contre l'encrassement de la conduite d'évacuation.
- Garantie à vie sur les modules de base séparateurs d'aérosols X-CYCLONE® et le caractère inoxydable du corps de la hotte.
- Concept durable d'épuration d'air grâce à l'utilisation de séparateurs efficaces et de technologies scientifiquement fondées.
- La hotte et tous les matériaux utilisés dans la production sont 100 % inoxydables conformément aux exigences de l'association allemande délivrant le sigle acier inoxydable Warenzeichenverband Edelstahl Rostfrei e.V.
- Dessiné, conçu et produit en Allemagne.

Pour plus d'informations

www.reven.de (Liens/Speed Control Videos)

© Tous droits réservés REVEN

ACCESSOIRES

- Capteurs d'économie d'énergie REVEN® pour la surveillance, la commande et la régulation entièrement automatiques du débit volumique d'air évacué.
- Système UV REVEN® pour l'élimination des substances odorantes et la destruction des micro-organismes.
- Diffuseur à déplacement d'air REVEN® ECOJET pour la régulation complémentaire du bilan d'air lors de l'utilisation de hottes de collecte.

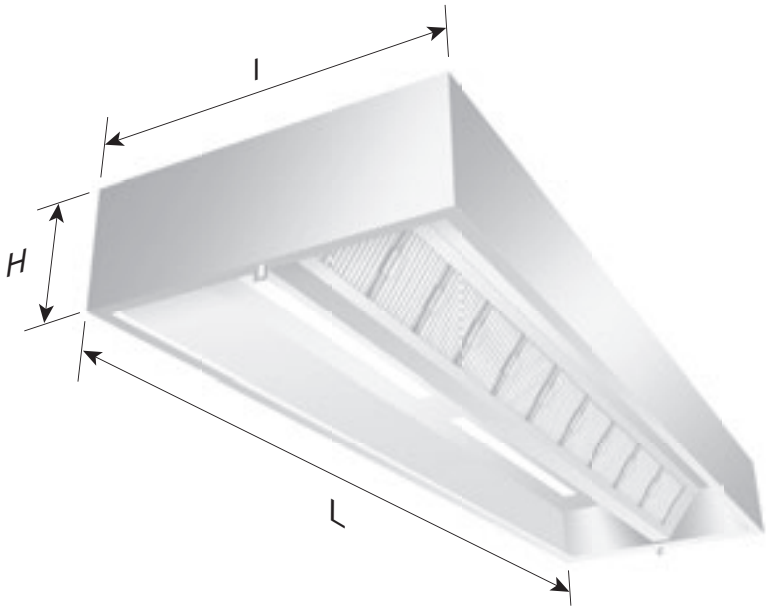

CARACTERISTIQUES TECHNIQUES – X-CYCLONE® SERIE EVS-M

Longueur [mm]	1600	1800	2000	2200	2400	2600	2800	3000
Hauteur [mm]	420	420	420	420	420	420	420	420

Longueur L [mm]	Débit d'air [m³/h]	Puissance connectée éclairage [W]	Tubulure d'évacuation [mm]
1000	2000	2 x 14	1 x 500 x 500
1200	2000	2 x 14	1 x 500 x 500
1400	3000	2 x 14	1 x 500 x 500
1600	3000	2 x 28	1 x 500 x 500
1800	4000	2 x 28	1 x 500 x 500
2000	4000	2 x 35	1 x 500 x 500
2200	4000	2 x 35	1 x 500 x 500
2400	6000	2 x 35	1 x 500 x 500
2600	6000	2 x 35	2 x 500 x 500
2800	7000	2 x 35	2 x 500 x 500
3000	7000	4 x 28	2 x 500 x 500
3200	8000	4 x 28	2 x 500 x 500
3400	8000	4 x 28	2 x 500 x 500
3600	9000	4 x 28	2 x 500 x 500

© Tous droits réservés REVEN

X-CYCLONE® série EVS-M

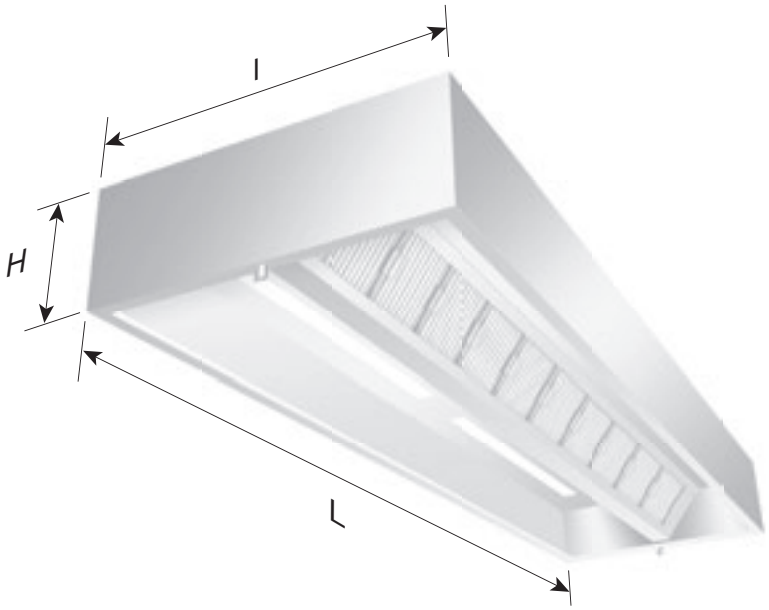

CARACTERISTIQUES TECHNIQUES – X-CYCLONE® SERIE EVS-M

Longueur [mm]	1600	1800	2000	2200	2400	2600	2800	3000
Hauteur [mm]	420	420	420	420	420	420	420	420

Longueur L [mm]	Débit d'air [m³/h]	Puissance connectée éclairage [W]	Tubulure d'évacuation [mm]
3800	9000	4 x 28	2 x 500 x 500
4000	9000	4 x 35	2 x 500 x 500
4200	10000	4 x 35	2 x 500 x 500
4400	10000	4 x 35	2 x 500 x 500
4600	11000	4 x 35	2 x 500 x 500
4800	11000	6 x 28	3 x 500 x 500
5000	12000	6 x 28	3 x 500 x 500
5200	12000	6 x 28	3 x 500 x 500
5400	13000	6 x 28	3 x 500 x 500
5600	13000	6 x 35	3 x 500 x 500
5800	13000	6 x 35	3 x 500 x 500
6000	14000	6 x 35	3 x 500 x 500

Create your capture hood online using the REVEN Configurator and download the BIM data:
https://bim.reven.de/#/configurator?SelectedElementID=1005

© Tous droits réservés REVEN

CARACTERISTIQUES TECHNIQUES – X-CYCLONE® SERIE EVS-M

Longueur [mm]	Poids [mm]							
	Longueur [mm]							
	1600	1800	2000	2200	2400	2600	2800	3000
1000	72	78	84	90	96	102	108	114
1200	80	86	93	101	109	118	127	137
1400	94	102	110	118	128	138	149	161
1600	104	112	121	131	141	153	165	178
1800	112	121	131	141	152	165	178	192
2000	124	134	145	156	169	182	197	213
2200	134	145	156	169	182	197	213	230
2400	156	168	181	196	212	229	247	247
2600	154	166	180	194	210	226	244	264
2800	168	181	196	212	229	247	267	288
3000	176	190	205	222	239	259	279	302
3200	188	203	219	237	256	276	298	322
3400	198	214	231	249	269	291	314	339
3600	206	222	240	260	280	303	327	353
3800	216	233	252	272	294	317	343	370
4000	230	248	268	290	313	338	365	394
4200	240	259	280	302	327	353	381	411
4400	250	270	292	315	340	367	397	428
4600	258	279	301	325	351	379	409	442
4800	268	289	313	338	365	394	425	459
5000	282	305	329	355	384	414	447	483
5200	290	313	338	365	395	426	460	497
5400	300	324	350	378	408	441	476	514
5600	312	337	364	393	424	458	495	535
5800	324	350	378	408	441	476	514	555
6000	334	361	390	421	454	491	530	572

© Tous droits réservés REVEN

X-CYCLONE® série EAS

Hottes de collecte compactes et peu onéreuses avec système d'épuration d'air X-CYCLONE®

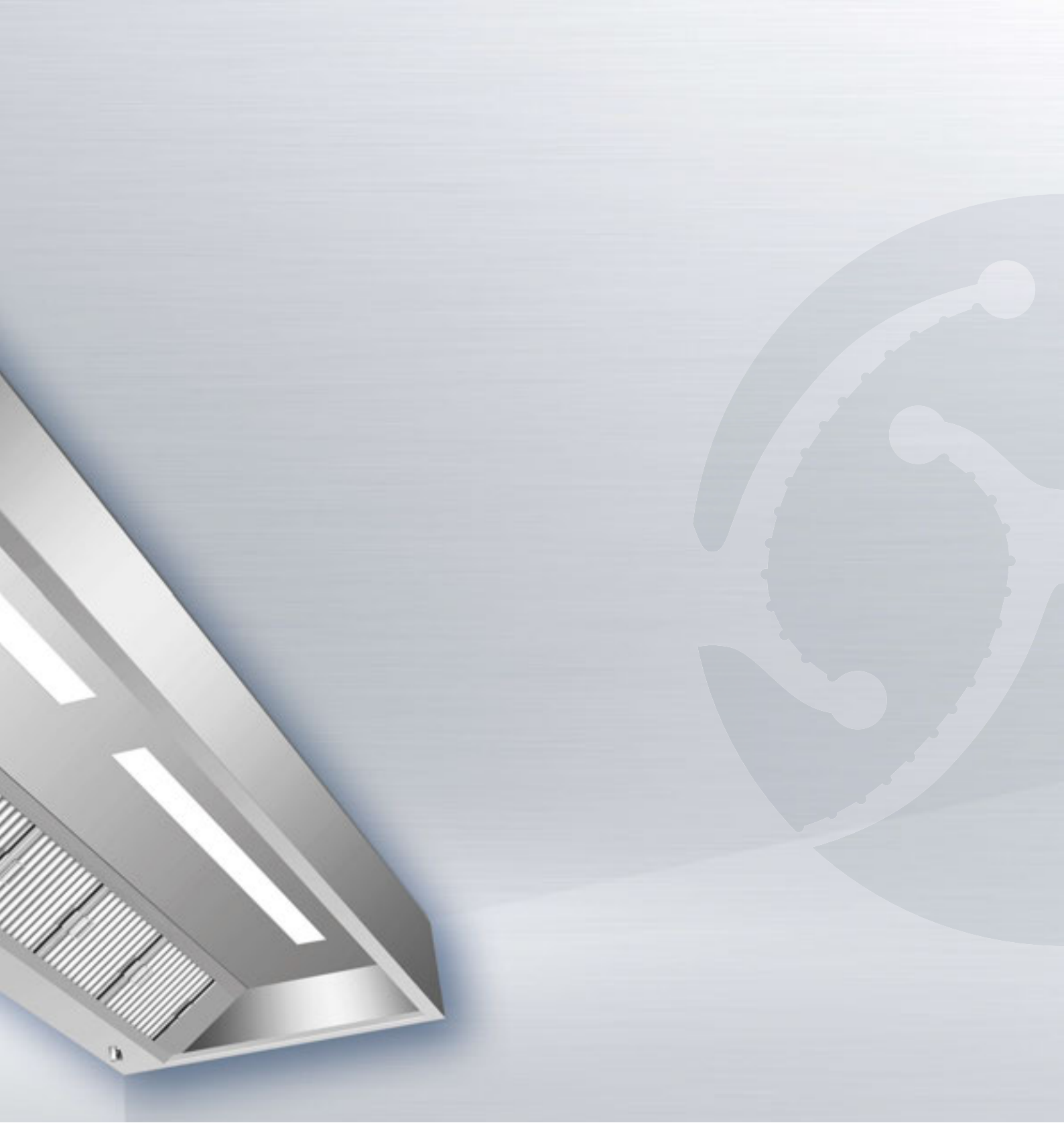

REVENO
SCHAKO Group

X-CYCLONE® série EAS

DOMAINE D'UTILISATION

Collecte et nettoyage de l'air évacué des installations de production dans l'industrie alimentaire et appareils de préparation dans les cuisines industrielles. Séparation d'aérosols à base d'eau et d'huile, par ex. brouillards de pulvérisation ou buées de cuisson.

AVANTAGES TECHNIQUES

- Système de séparation haute performance X-CYCLONE® breveté avec un degré de séparation allant jusqu'à 99,9999 %.
- Efficacité et fonctionnement des séparateurs documentés par l'analyse des flux CFD.
- Séparation plus efficace par condensation liée à l'induction des molécules de vapeur dans le séparateur.
- Eclairage LED moderne intégré avec fonction variateur, diminution de la consommation d'électricité allant jusqu'à 50 % par rapport aux lampes T5 et T8 habituelles.
- Protection contre le feu dans la conduite d'évacuation grâce aux modules de base X-CYCLONE® avec contrôle de la capacité coupe-flamme selon les normes DIN et DIN EN.
- Protection efficace contre l'encrassement de la conduite d'évacuation.
- Garantie à vie sur les modules de base séparateurs d'aérosols X-CYCLONE® et le caractère inoxydable du corps de la hotte.
- Concept durable d'épuration d'air grâce à l'utilisation de séparateurs efficaces et de technologies scientifiquement fondées.
- La hotte et tous les matériaux utilisés dans la production sont 100 % inoxydables conformément aux exigences de l'association allemande délivrant le sigle acier inoxydable Warenzeichenverband Edelstahl Rostfrei e.V.
- Dessiné, conçu et produit en Allemagne.

Pour plus d'informations

www.reven.de (Liens/Speed Control Videos)

© Tous droits réservés REVEN

ACCESSOIRES

- Capteurs d'économie d'énergie REVEN® pour la surveillance, la commande et la régulation entièrement automatiques du débit volumique d'air évacué.
- Système UV REVEN® pour l'élimination des substances odorantes et la destruction des micro-organismes.
- Diffuseur à déplacement d'air REVEN® ECOJET pour la régulation complémentaire du bilan d'air lors de l'utilisation de hottes de collecte.

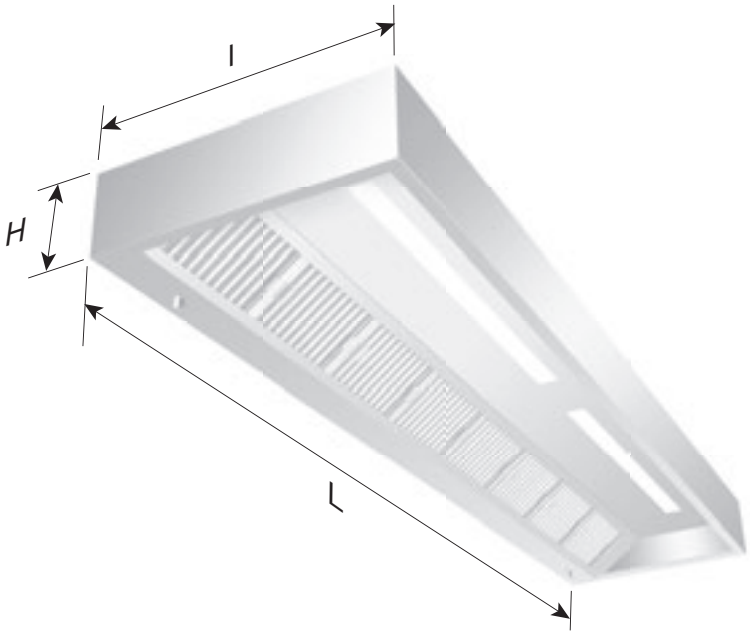

CARACTERISTIQUES TECHNIQUES – X-CYCLONE® SERIE EAS

Longueur [mm]	900	1000	1100	1200	1300	1400	1500	1600
Hauteur [mm]	300	300	300	300	300	300	300	300

Longueur L [mm]	Débit d'air [m³/h]	Puissance connectée éclairage [W]	Tubulure d'évacuation [mm]
1000	640	1 x 14	1 x 500 x 250
1200	640	1 x 14	1 x 500 x 250
1400	960	1 x 14	1 x 500 x 250
1600	960	1 x 28	1 x 500 x 250
1800	1280	1 x 28	1 x 500 x 250
2000	1280	1 x 35	1 x 500 x 250
2200	1280	1 x 35	1 x 500 x 250
2400	1600	1 x 35	1 x 500 x 250
2600	1600	1 x 35	2 x 500 x 250
2800	1920	1 x 35	2 x 500 x 250
3000	1920	2 x 28	2 x 500 x 250
3200	2240	2 x 28	2 x 500 x 250
3400	2240	2 x 28	2 x 500 x 250
3600	2560	2 x 28	2 x 500 x 250

© Tous droits réservés REVEN

X-CYCLONE® série EAS

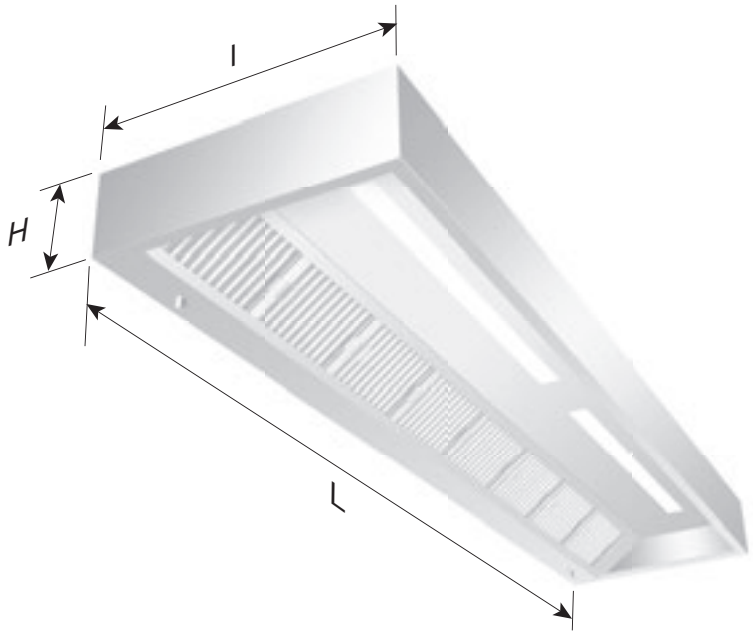

CARACTERISTIQUES TECHNIQUES – X-CYCLONE® SERIE EAS

Longueur [mm]	900	1000	1100	1200	1300	1400	1500	1600
Hauteur [mm]	300	300	300	300	300	300	300	300

Longueur L [mm]	Débit d'air [m³/h]	Puissance connectée éclairage [W]	Tubulure d'évacuation [mm]
3800	2560	2 x 28	2 x 500 x 250
4000	2560	2 x 35	2 x 500 x 250
4200	2880	2 x 35	3 x 500 x 250
4400	2880	2 x 35	3 x 500 x 250
4600	3200	2 x 35	3 x 500 x 250
4800	3200	3 x 28	3 x 500 x 250
5000	3520	3 x 28	3 x 500 x 250
5200	3520	3 x 28	3 x 500 x 250
5400	3840	3 x 28	3 x 500 x 250
5600	3840	3 x 35	3 x 500 x 250
5800	3840	3 x 35	3 x 500 x 250
6000	4160	3 x 35	3 x 500 x 250

Create your capture hood online using the REVEN Configurator and download the BIM data:
https://bim.reven.de/#/configurator?SelectedElementID=1006

© Tous droits réservés REVEN

CARACTERISTIQUES TECHNIQUES – X-CYCLONE® SERIE EAS

Longueur [mm]	Poids [mm]							
	Longueur [mm]							
	900	1000	1100	1200	1300	1400	1500	1600
1000	37	42	47	53	60	67	75	85
1200	42	47	53	59	67	75	84	95
1400	48	54	61	68	77	86	97	109
1600	53	60	67	76	85	96	107	121
1800	57	65	73	82	92	104	116	131
2000	64	72	81	91	102	115	129	145
2200	68	77	87	97	109	123	138	155
2400	73	83	93	105	118	132	149	167
2600	79	89	100	112	126	142	159	179
2800	85	96	108	121	136	153	172	193
3000	89	101	113	128	143	161	181	203
3200	95	108	121	136	153	172	193	217
3400	100	113	127	143	160	180	202	227
3600	104	118	133	149	167	188	211	237
3800	110	124	139	157	176	198	222	250
4000	116	131	147	165	186	209	235	264
4200	121	137	154	173	194	218	245	276
4400	126	143	161	181	203	228	256	288
4600	131	148	166	187	210	236	265	298
4800	135	153	172	193	217	244	274	308
5000	142	161	181	203	228	257	288	324
5200	147	166	187	210	235	265	297	334
5400	151	171	192	216	243	273	306	344
5600	157	178	200	225	252	284	319	358
5800	163	185	208	234	262	295	331	372
6000	169	191	215	241	271	304	342	384

© Tous droits réservés REVEN

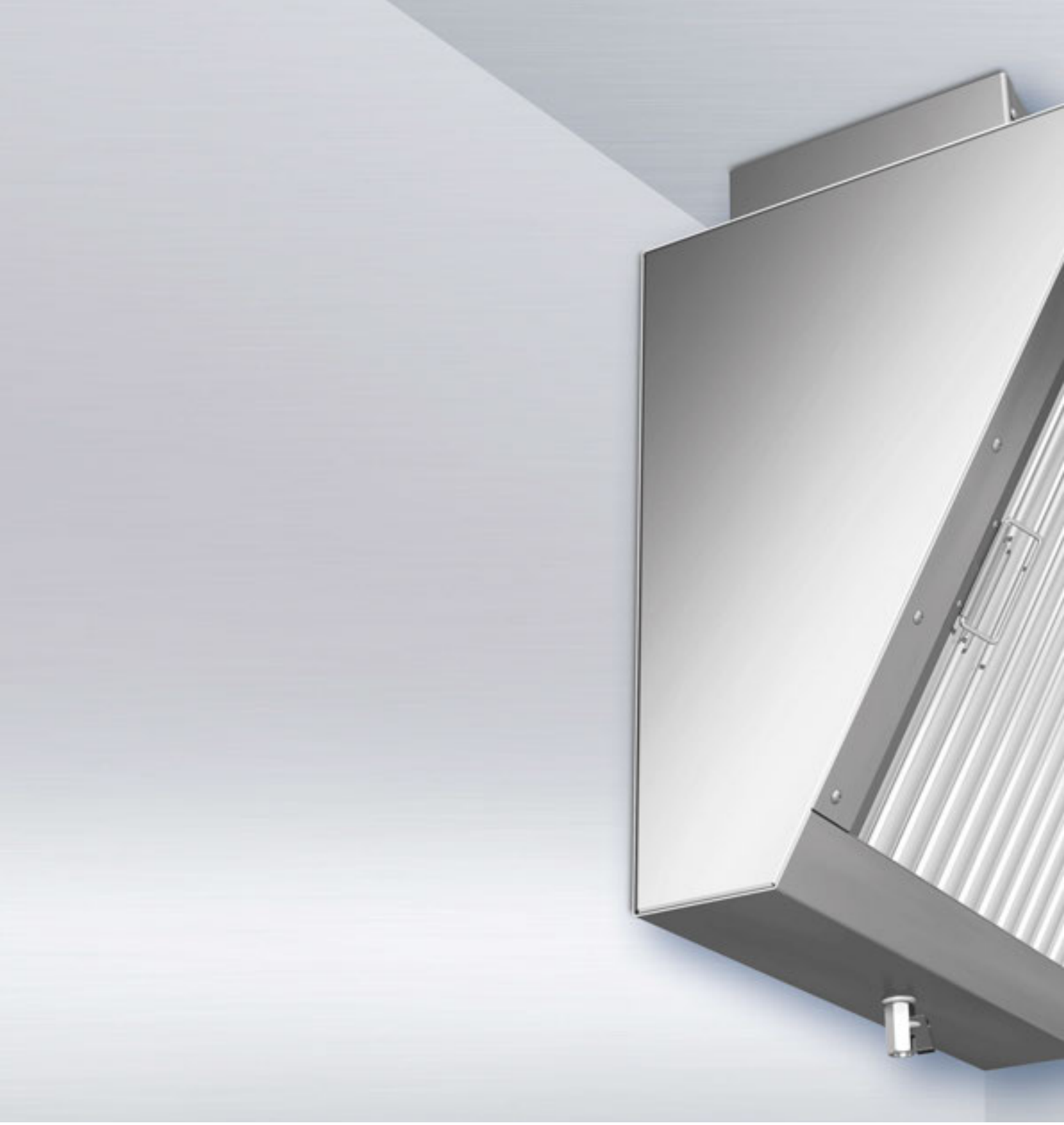

X-CYCLONE® série E1S

Modules de collecte unilatéraux avec système d'épuration d'air X-CYCLONE®

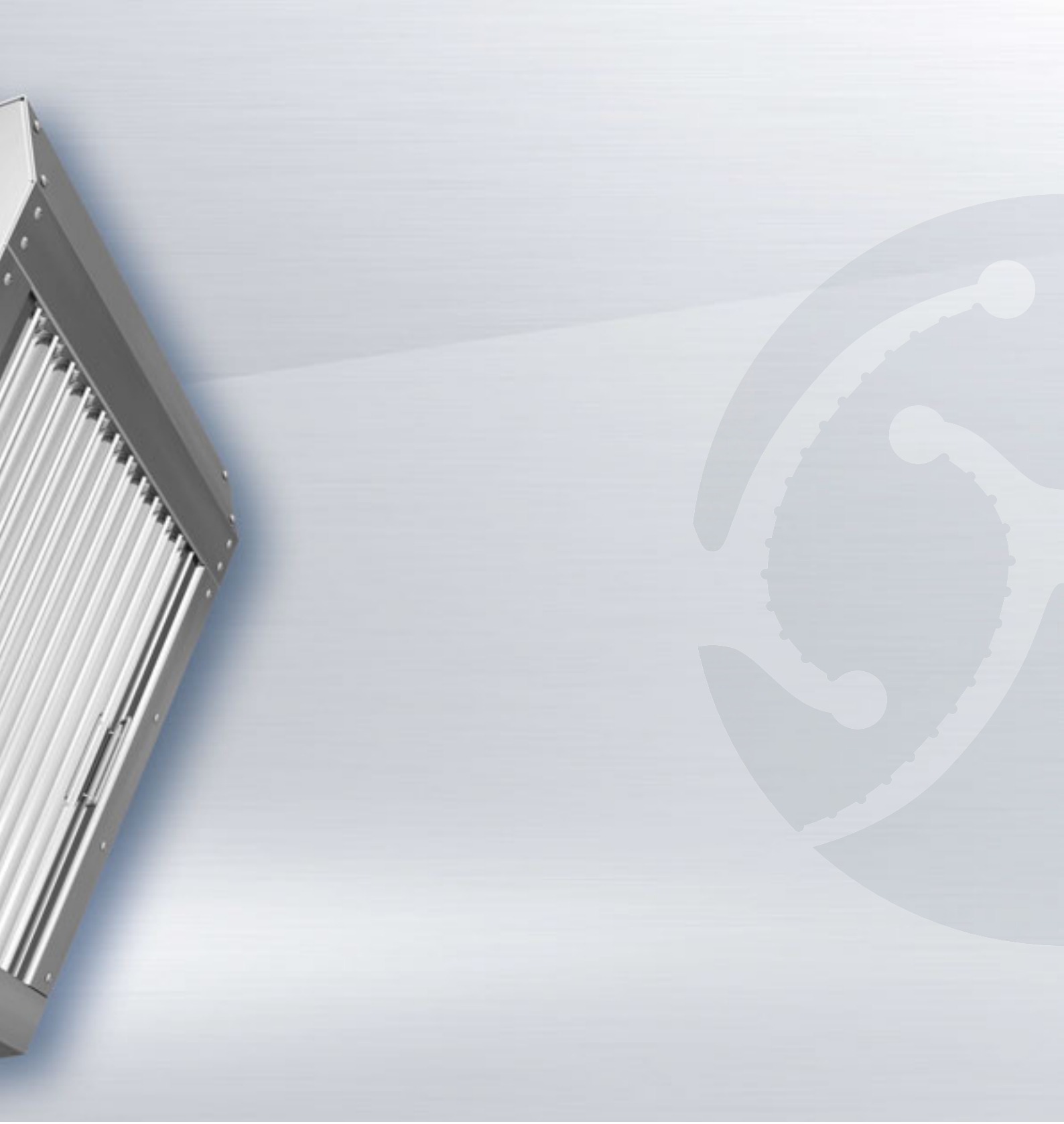

REVENX
SCHAKO Group

X-CYCLONE® série E1S

DOMAINE D'UTILISATION

Collecte et nettoyage de l'air évacué des machines d'usinage, installations de production d'aliments et appareils de préparation dans les cuisines industrielles. Séparation d'aérosols à base d'eau et d'huile, par ex. réfrigérants lubrifiants, brouillards de pulvérisation ou buées de cuisson.

Convient comme pré-séparateur directement au-dessus du processus d'usinage ; montage direct sur la conduite d'évacuation.

AVANTAGES TECHNIQUES

- Système de séparation haute performance X-CYCLONE® breveté avec un degré de séparation allant jusqu'à 99,9999 %.
- Efficacité et fonctionnement des séparateurs documentés par l'analyse des flux CFD.
- Protection contre le feu dans la conduite d'évacuation grâce aux modules de base X-CYCLONE® avec contrôle de la capacité coupe-flamme selon les normes DIN et DIN EN.
- Protection efficace contre l'encrassement de la conduite d'évacuation.
- Garantie à vie sur les modules de base séparateurs d'aérosols X-CYCLONE® et le caractère inoxydable du corps de la hotte.
- Concept durable d'épuration d'air grâce à l'utilisation de séparateurs efficaces et de technologies scientifiquement fondées.
- Le module de collecte et tous les matériaux utilisés dans la production sont 100 % inoxydables conformément aux exigences de l'association allemande délivrant le sigle acier inoxydable Warenzeichenverband Edelstahl Rostfrei e.V.
- Dessiné, conçu et produit en Allemagne.

Pour plus d'informations

www.reven.de (Liens/Speed Control Videos)

© Tous droits réservés REVEN

ACCESSOIRES

- Capteurs d'économie d'énergie REVEN® pour la surveillance, la commande et la régulation entièrement automatiques du débit volumique d'air évacué.
- Système UV REVEN® pour l'élimination des substances odorantes et la destruction des micro-organismes.
- Diffuseur à déplacement d'air REVEN® ECOJET pour la régulation complémentaire du bilan d'air lors de l'utilisation de hottes de collecte.

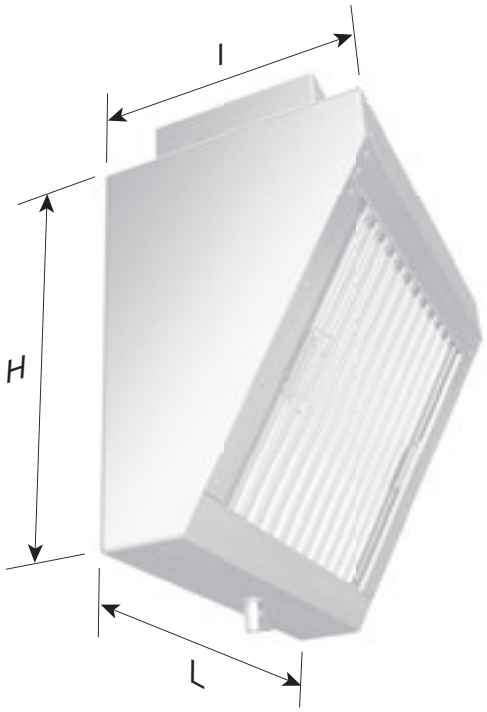

CARACTERISTIQUES TECHNIQUES – X-CYCLONE® SERIE E1S

Type d'appareil	Débit d'air [m³/h]	Dimensions			Poids [kg]
		Länge [mm]	Largeur I [mm]	Hauteur H [mm]	
E1S-01	1500	605	380	550	29
E1S-02	3000	1095	380	550	52
E1S-03	2000	605	440	660	33
E1S-04	4000	1095	440	660	57
E1S-05	6000	1585	440	660	85
E1S-06	2250	605	480	720	38
E1S-07	4750	1095	480	720	61
E1S-08	7250	1585	480	720	86
E1S-09	7500	1495	520	790	87
E1S-10	11000	2185	520	790	113
E1S-11	8500	1495	575	885	92
E1S-12	12500	2185	575	885	133
E1S-13	16500	2875	575	885	163
E1S-14	9500	1495	645	1005	104
E1S-15	14500	2185	645	1005	144
E1S-16	19500	2875	645	1005	192

© Tous droits réservés REVEN

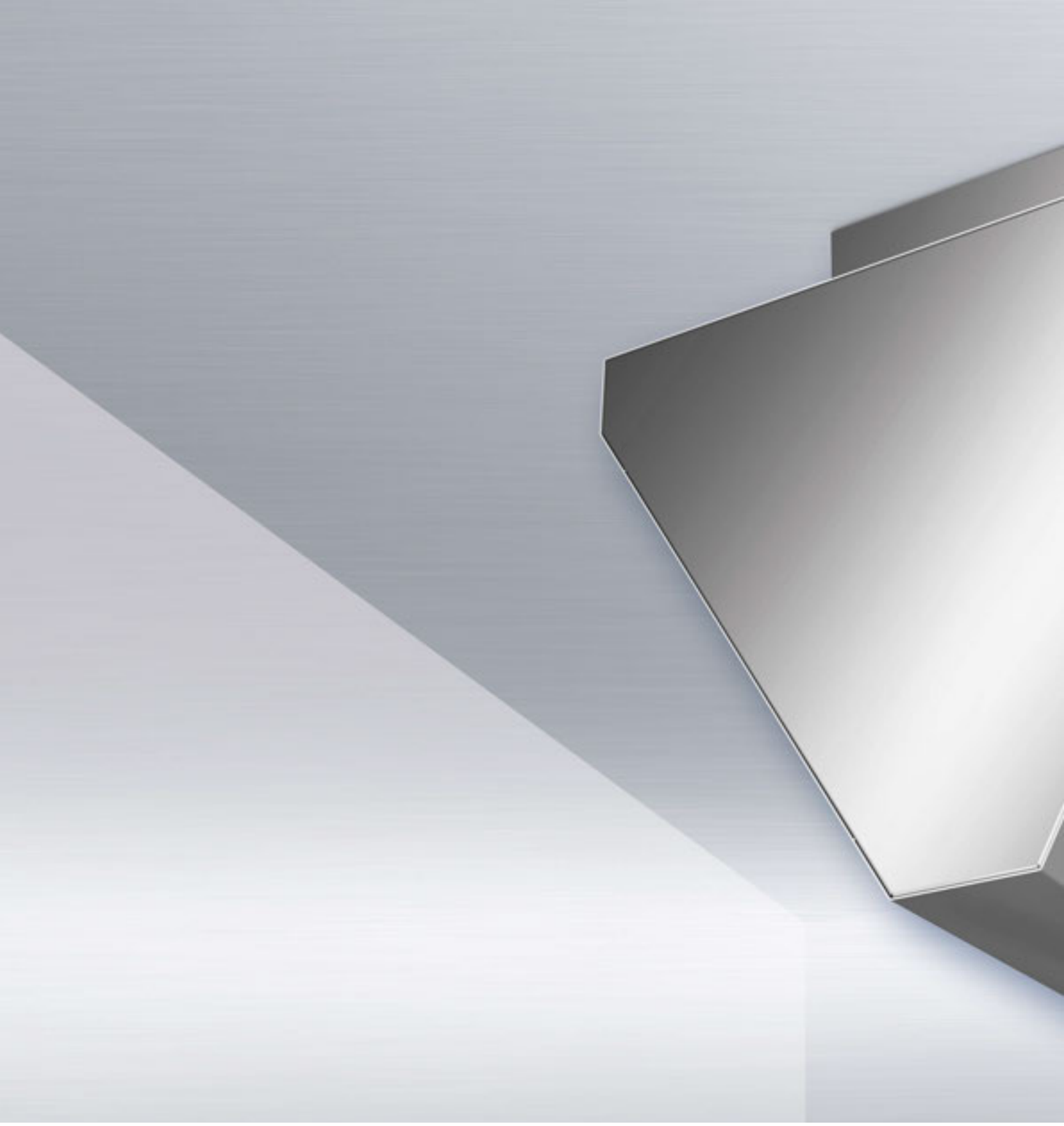

X-CYCLONE® série E2S

Modules de collecte bilatéraux avec système d'épuration d'air X-CYCLONE®

REVENO
SCHAKO Group

X-CYCLONE® série E2S

DOMAINE D'UTILISATION

Collecte et nettoyage de l'air évacué des machines d'usinage, installations de production d'aliments et appareils de préparation dans les cuisines industrielles. Séparation d'aérosols à base d'eau et d'huile, par ex. réfrigérants lubrifiants, brouillards de pulvérisation ou buées de cuisson.

Convient comme pré-séparateur directement au-dessus du processus d'usinage ; montage direct sur la conduite d'évacuation.

AVANTAGES TECHNIQUES

- Système de séparation haute performance X-CYCLONE® breveté avec un degré de séparation allant jusqu'à 99,9999 %.
- Efficacité et fonctionnement des séparateurs documentés par l'analyse des flux CFD.
- Protection contre le feu dans la conduite d'évacuation grâce aux modules de base X-CYCLONE® avec contrôle de la capacité coupe-flamme selon les normes DIN et DIN EN.
- Protection efficace contre l'encrassement de la conduite d'évacuation.
- Garantie à vie sur les modules de base séparateurs d'aérosols X-CYCLONE® et le caractère inoxydable du corps de la hotte.
- Concept durable d'épuration d'air grâce à l'utilisation de séparateurs efficaces et de technologies scientifiquement fondées.
- Le module de collecte et tous les matériaux utilisés dans la production sont 100 % inoxydables conformément aux exigences de l'association allemande délivrant le sigle acier inoxydable Warenzeichenverband Edelstahl Rostfrei e.V.

Pour plus d'informations

www.reven.de (Liens/Speed Control Videos)

© Tous droits réservés REVEN

ACCESSOIRES

- Capteurs d'économie d'énergie REVEN® pour la surveillance, la commande et la régulation entièrement automatiques du débit volumique d'air évacué.
- Système UV REVEN® pour l'élimination des substances odorantes et la destruction des micro-organismes.
- Diffuseur à déplacement d'air REVEN® ECOJET pour la régulation complémentaire du bilan d'air lors de l'utilisation de hottes de collecte.

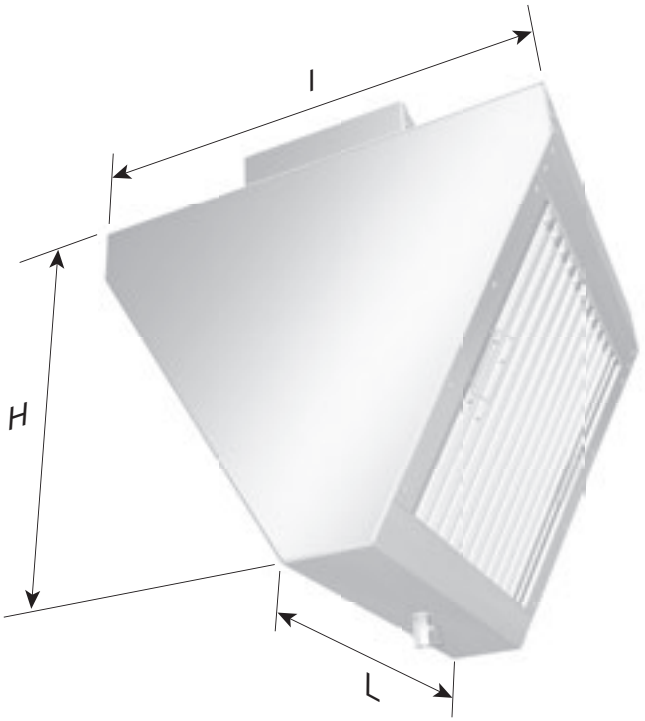

CARACTERISTIQUES TECHNIQUES – X-CYCLONE® SERIE E2S

Type d'appareil	Débit d'air [m³/h]	Dimensions			Poids [kg]
		Länge [mm]	Largeur I [mm]	Hauteur H [mm]	
E2S-01	3000	605	650	550	35
E2S-02	6000	1095	650	550	65
E2S-03	4000	605	770	660	42
E2S-04	8000	1095	770	660	74
E2S-05	12000	1585	770	660	122
E2S-06	4500	605	850	720	45
E2S-07	9500	1095	850	720	82
E2S-08	14500	1585	850	720	132
E2S-09	15000	1495	930	790	116
E2S-10	22000	2185	930	790	167
E2S-11	17000	1495	1040	885	130
E2S-12	25000	2185	1040	885	182
E2S-13	33000	2875	1040	885	233
E2S-14	19000	1495	1180	1005	162
E2S-15	29000	2185	1180	1005	199
E2S-16	39000	2875	1180	1005	253

© Tous droits réservés REVEN

X-CYCLONE® série EGJ

Hottes de collecte à poser avec système d'induction REVEN®

Egalement livrable avec le système d'induction efficace REVEN® !*

REVEN
SCHAKO Group

X-CYCLONE® série EGJ

DOMAINE D'UTILISATION

Collecte et nettoyage de l'air évacué des installations de production dans l'industrie alimentaire et appareils de préparation dans les cuisines industrielles. Séparation d'aérosols à base d'eau et d'huile, par ex. brouillards de pulvérisation ou buées de cuisson.

Adapté pour être posé au lieu de production et de préparation.

AVANTAGES TECHNIQUES

- Système combinant le système d'induction REVEN® et le système de séparation haute performance X-CYCLONE® brevetés avec un degré de séparation allant jusqu'à 99,9999 %.
- Nouvelle buse d'induction brevetée dans le monde entier pour une collecte et un nettoyage plus efficaces de l'air évacué.
- Efficacité et fonctionnement des séparateurs documentés par l'analyse des flux CFD.
- Système d'induction intégré pour éviter le courant d'air et respecter les flux d'air entrant maximum admissibles.*
- Séparation plus efficace par condensation liée à l'induction des molécules de vapeur dans le séparateur.
- Protection contre le feu dans la conduite d'évacuation grâce aux modules de base X-CYCLONE® avec contrôle de la capacité coupe-flamme selon les normes DIN et DIN EN.
- Garantie à vie sur les modules de base séparateurs d'aérosols X-CYCLONE® et le caractère inoxydable du corps de la hotte.

Pour plus d'informations

www.reven.de (Liens/Speed Control Videos)

* Livrable en option avec le système d'induction efficace REVEN® perfectionné – pour une meilleure collecte de l'air évacué sans insufflation directe de l'air frais.

© Tous droits réservés REVEN

ACCESSOIRES

- Capteurs d'économie d'énergie REVEN® pour la surveillance, la commande et la régulation entièrement automatiques du débit volumique d'air évacué.
- Système UV REVEN® pour l'élimination des substances odorantes et la destruction des micro-organismes.
- Diffuseurs à déplacement d'air REVEN® ECOJET pour la régulation complémentaire du bilan d'air lors de l'utilisation de hottes de collecte.

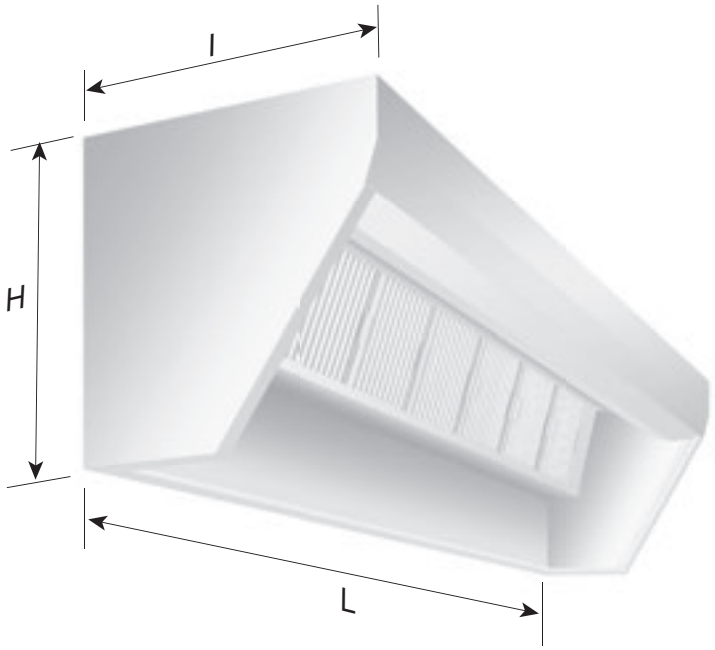

CARACTERISTIQUES TECHNIQUES – X-CYCLONE® SERIE EGJ

Débit d'air [m³/h]	Dimensions					Poids [kg]
	Longueur L [mm]	Largeur I [mm]	Hauteur H [mm]	Volets d'air entrant [mm]	Tubulure d'évacuation [mm]	
1000	1000	750	810	1 x 750 x 125	1 x 750 x 150	87
1000	1200	750	810	1 x 750 x 125	1 x 750 x 150	98
1500	1400	750	810	1 x 750 x 125	1 x 750 x 150	109
1500	1600	750	810	1 x 750 x 125	1 x 750 x 150	120
2000	1800	750	810	1 x 750 x 125	1 x 750 x 150	132
2000	2000	750	810	1 x 750 x 125	1 x 750 x 150	146
2000	2200	750	810	1 x 750 x 125	1 x 750 x 150	157
2500	2400	750	810	1 x 750 x 125	1 x 750 x 150	168
2500	2600	750	810	2 x 750 x 125	2 x 750 x 150	180
3000	2800	750	810	2 x 750 x 125	2 x 750 x 150	191
3000	3000	750	810	2 x 750 x 125	2 x 750 x 150	202
3500	3200	750	810	2 x 750 x 125	2 x 750 x 150	214
3500	3400	750	810	2 x 750 x 125	2 x 750 x 150	225
4000	3600	750	810	2 x 750 x 125	2 x 750 x 150	237
4000	3800	750	810	2 x 750 x 125	2 x 750 x 150	250
4000	4000	750	810	2 x 750 x 125	2 x 750 x 150	260

© Tous droits réservés REVEN

X-CYCLONE® série EGS

Hottes de collecte à poser
avec système d’épuration d’air X-CYCLONE®

REVENO
SCHAKO Group

X-CYCLONE® série EGS

DOMAINE D'UTILISATION

Collecte et nettoyage de l'air évacué des installations de production dans l'industrie alimentaire et appareils de préparation dans les cuisines industrielles. Séparation d'aérosols à base d'eau et d'huile, par ex. brouillards de pulvérisation ou buées de cuisson.

Adapté pour être posé au lieu de production et de préparation.

AVANTAGES TECHNIQUES

- Système de séparation haute performance X-CYCLONE® breveté avec un degré de séparation allant jusqu'à 99,9999 %.
- Efficacité et fonctionnement des séparateurs documentés par l'analyse des flux CFD.
- Protection contre le feu dans la conduite d'évacuation grâce aux modules de base X-CYCLONE® avec contrôle de la capacité coupe-flamme selon les normes DIN et DIN EN.
- Protection efficace contre l'encrassement de la conduite d'évacuation.
- Garantie à vie sur les modules de base séparateurs d'aérosols X-CYCLONE® et le caractère inoxydable du corps de la hotte.
- Concept durable d'épuration d'air grâce à l'utilisation de séparateurs efficaces et de technologies scientifiquement fondées.
- La hotte et tous les matériaux utilisés dans la production sont 100 % inoxydables conformément aux exigences de l'association allemande délivrant le sigle acier inoxydable Warenzeichenverband Edelstahl Rostfrei e.V.

Pour plus d'informations

www.reven.de (Liens/Speed Control Videos)

© Tous droits réservés REVEN

ACCESSOIRES

- Capteurs d'économie d'énergie REVEN® pour la surveillance, la commande et la régulation entièrement automatiques du débit volumique d'air évacué.
- Système UV REVEN® pour l'élimination des substances odorantes et la destruction des micro-organismes.
- Diffuseur à déplacement d'air REVEN® ECOJET pour la régulation complémentaire du bilan d'air lors de l'utilisation de hottes de collecte.

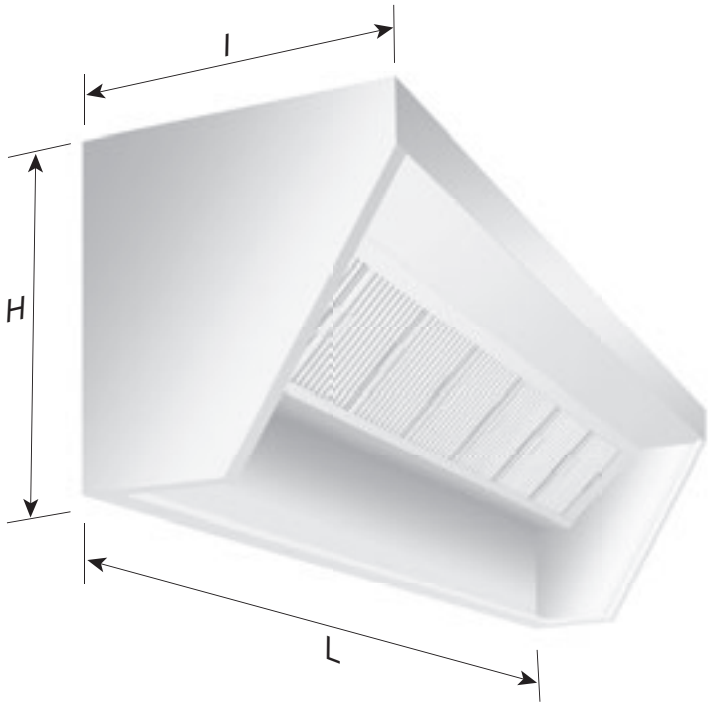

CARACTERISTIQUES TECHNIQUES – X-CYCLONE® SERIE EGS

Débit d'air [m³/h]	Dimensions				Poids [kg]
	Longueur L [mm]	Largeur l [mm]	Hauteur H [mm]	Tubulure d'évacuation [mm]	
1000	1000	750	810	1 x 750 x 150	48
1000	1200	750	810	1 x 750 x 150	54
1500	1400	750	810	1 x 750 x 150	62
1500	1600	750	810	1 x 750 x 150	68
2000	1800	750	810	1 x 750 x 150	74
2000	2000	750	810	1 x 750 x 150	81
2000	2200	750	810	1 x 750 x 150	87
2500	2400	750	810	1 x 750 x 150	94
2500	2600	750	810	2 x 750 x 150	100
3000	2800	750	810	2 x 750 x 150	108
3000	3000	750	810	2 x 750 x 150	114
3500	3200	750	810	2 x 750 x 150	121
3500	3400	750	810	2 x 750 x 150	127
4000	3600	750	810	2 x 750 x 150	133
4000	3800	750	810	2 x 750 x 150	139
4000	4000	750	810	2 x 750 x 150	147

© Tous droits réservés REVEN

X-CYCLONE® série EGU

Hottes à circulation d’air avec système d’épuration d’air X-CYCLONE® pour la réduction d’odeurs organiques désagréables

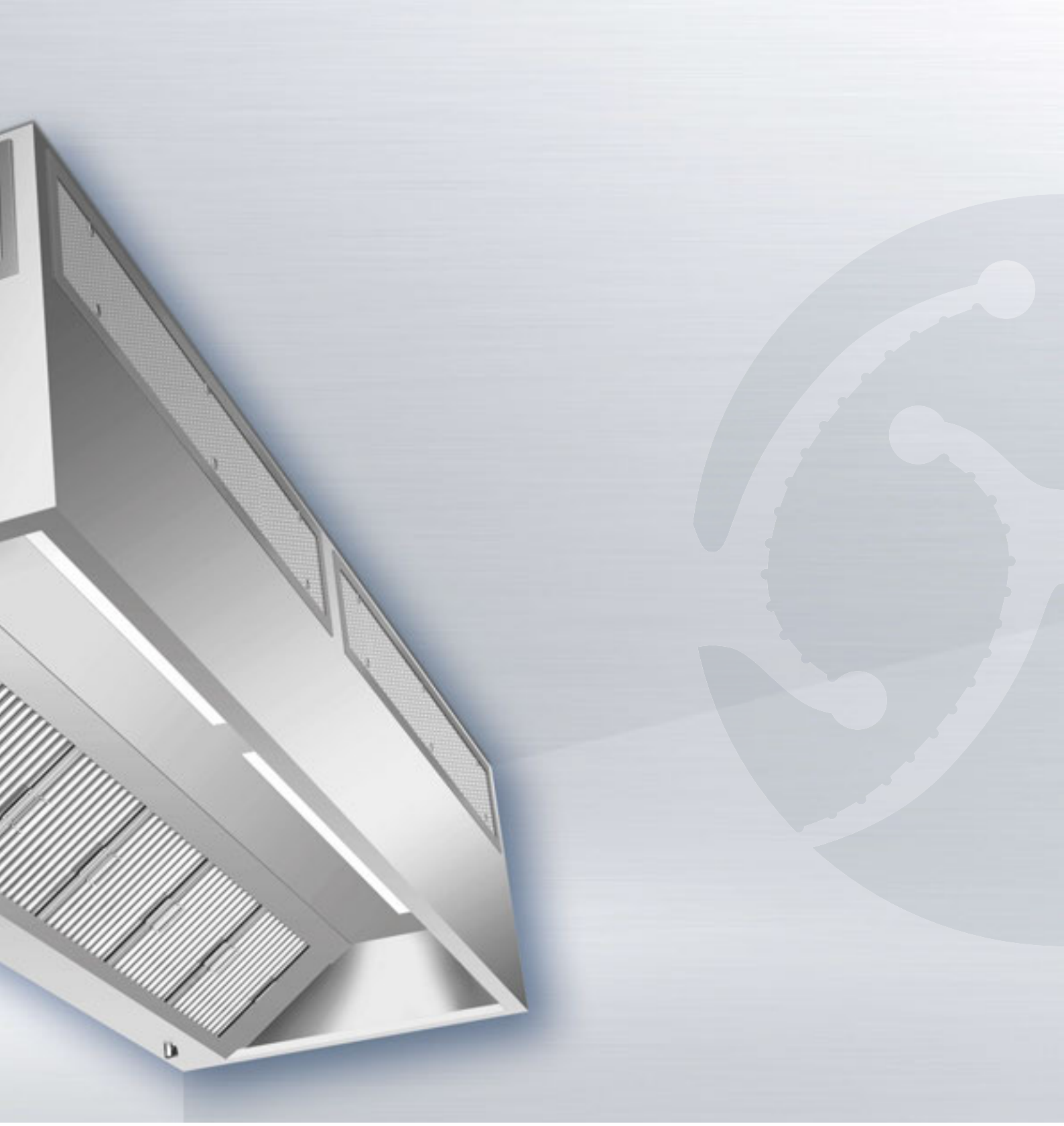

REVENO
SCHAKO Group

X-CYCLONE® série EGU

DOMAINE D'UTILISATION

Collecte et nettoyage de l'air évacué des installations de production dans l'industrie alimentaire et appareils de préparation dans les cuisines industrielles selon le principe de la circulation d'air. Séparation d'aérosols à base d'eau et d'huile, par ex. brouillards de pulvérisation ou buées de cuisson.

AVANTAGES TECHNIQUES

- Système combinant le système d'induction REVEN® et le système de séparation haute performance X-CYCLONE® brevetés avec un degré de séparation allant jusqu'à 99,9999 %.
- Granulés haute performance RGN99 comme alternative au charbon actif adaptée à un usage alimentaire. Réduction des odeurs par oxydation des molécules odorantes dans l'air évacué.
- Procédé d'oxydation à l'aide de permanganate de potassium et de roche volcanique de zéolithe. Les odeurs sont éliminées par réaction avec le permanganate de potassium, les particules odorantes restantes sont collectées par le tamis moléculaire du matériau support en roche volcanique de zéolithe.
- Diffuseurs à déplacement d'air intégrés pour la régulation complémentaire du bilan d'air.
- Efficacité et fonctionnement des séparateurs documentés par l'analyse des flux CFD.
- Séparation plus efficace par condensation liée à l'induction des molécules de vapeur dans le séparateur.
- Eclairage LED moderne intégré avec fonction variateur, diminution de la consommation d'électricité allant jusqu'à 50 % par rapport aux lampes T5 et T8 habituelles.
- Garantie à vie sur les modules de base séparateurs d'aérosols X-CYCLONE® et le caractère inoxydable du corps de la hotte.

Pour plus d'informations

www.reven.de (Liens/Speed Control Videos)

© Tous droits réservés REVEN

ACCESSOIRES

- Capteurs d'économie d'énergie REVEN® pour la surveillance, la commande et la régulation entièrement automatiques du débit volumique d'air évacué.

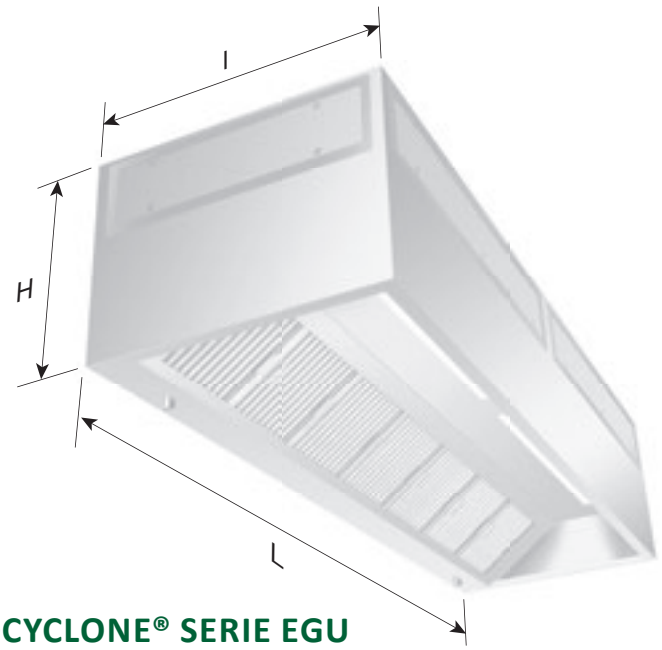

CARACTERISTIQUES TECHNIQUES – X-CYCLONE® SERIE EGU

Largeur I [mm]	1000	1100	1200	1300	1400	1500
Hauteur H [mm]	720	720	720	720	720	720

Longueur L [mm]	Débit d'air [m³/h]	Puissance connectée éclairage [W]	Puissance connectée ventilateur [W]
850	500	–	355 – 400
900	1000	–	355 – 400
1000	1000	1 x 14	355 – 400
1200	1000	1 x 14	355 – 400
1400	1200	1 x 14	355 – 400
1600	1200	1 x 28	355 – 400
1800	1200	1 x 28	355 – 400

Create your capture hood online using the REVEN Configurator and download the BIM data:
https://bim.reven.de/#/configurator?SelectedElementID=1007

Longueur L [mm]	Poids [kg]					
	Largeur I [mm]					
	1000	1100	1200	1300	1400	1500
850	73	79	84	90	96	102
900	79	85	90	96	102	108
1000	84	90	96	102	108	114
1200	94	100	108	114	120	128
1400	108	116	124	130	138	146
1500	114	122	130	137	145	153
1600	120	128	135	140	150	160
1800	132	146	158	165	178	186

© Tous droits réservés REVEN

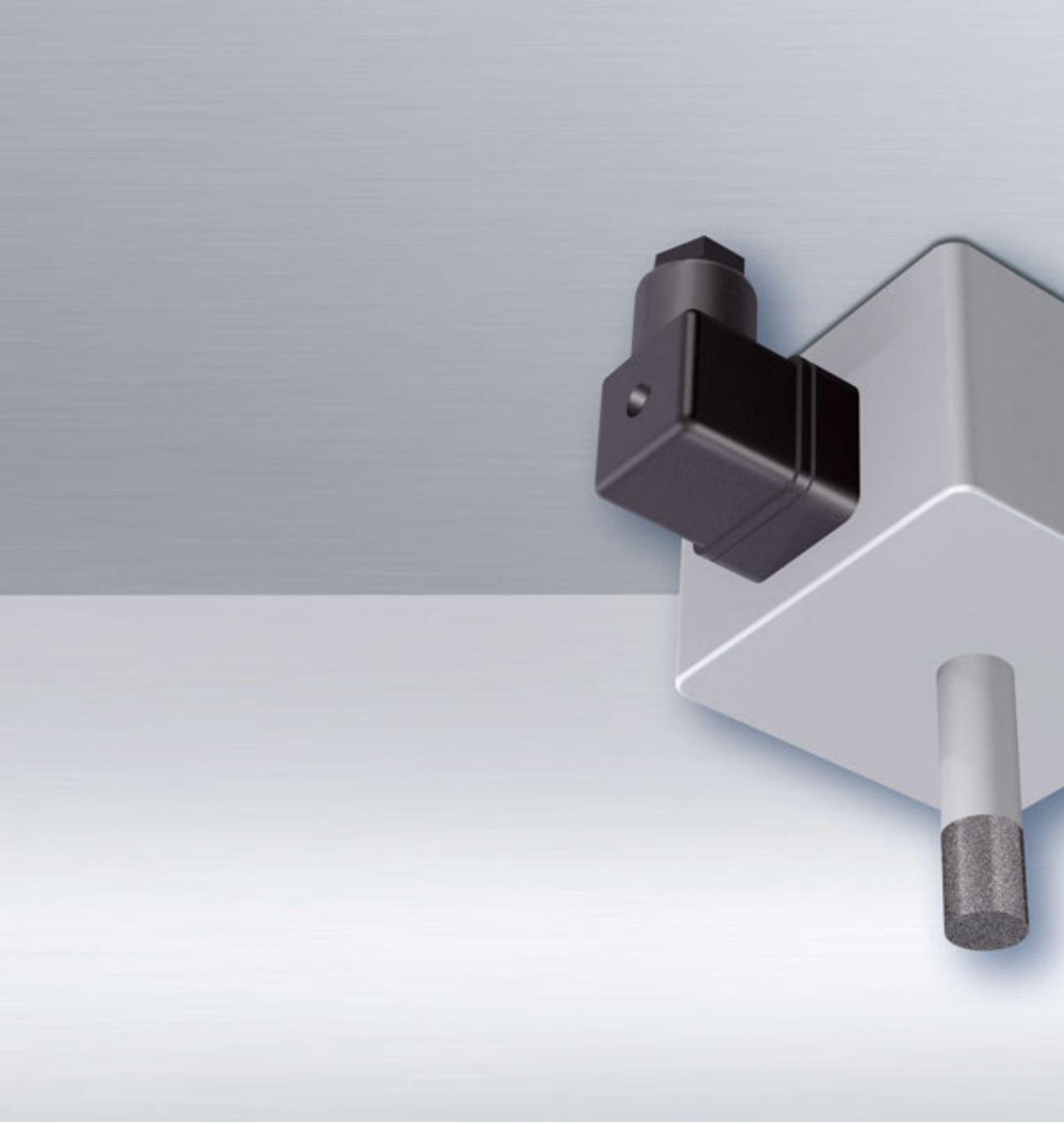

REVEN® série RSC

Capteurs d’économie d’énergie pour hottes de collecte et plafonds de ventilation

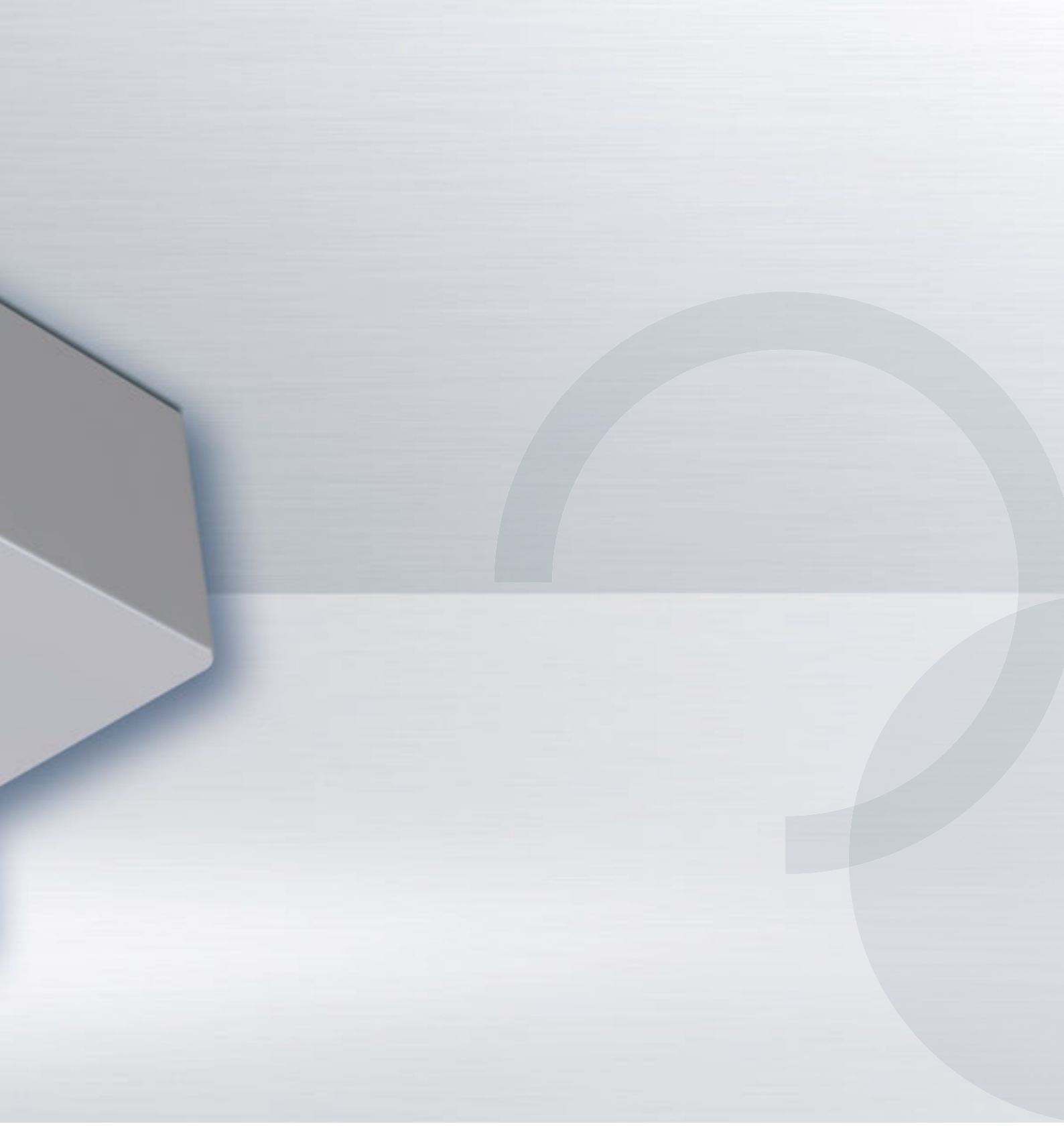

REVENX
SCHAKO Group

REVEN® série RSC

DOMAINE D'UTILISATION

Surveillance, commande et régulation du débit d'air évacué dans les systèmes de conduite, hottes de collecte et plafonds de ventilation.

AVANTAGES TECHNIQUES

- Régulation automatique, adaptée aux besoins, du débit d'air évacué en fonction de la température ambiante et de l'humidité de l'air.
- Régulation automatique continue avec adaptation très rapide du signal de sortie entre 0 et 10 V. Réaction aux changements climatiques (température et humidité de l'air) en deux secondes maximum.
- Limitation du débit volumique d'air à la valeur minimum afin d'assurer l'efficacité de séparation.
- Possibilité de régler les valeurs maximum et minimum de la température et de l'humidité de l'air. Signal de sortie de 0 V pour la valeur minimum et de 10 V pour la valeur maximum.
- Protection de la sonde d'humidité et de température du capteur contre l'encrassement grâce à des gaines en métal fritté faciles à nettoyer.
- Alimentation en tension via un bloc d'alimentation spécial avec tension de sortie lissée :
  tension d'entrée 230 V ~
  tension de sortie 25 V =

Pour plus d'informations

www.reven.de (Liens/Speed Control Videos)

© Tous droits réservés REVEN

ACCESSOIRES

- Logiciel REVEN® et module de commande SIEMENS® SIMATIC® pour l'évaluation des signaux du capteur et la commande de convertisseurs de fréquence, ventilateurs et systèmes MSR du client.

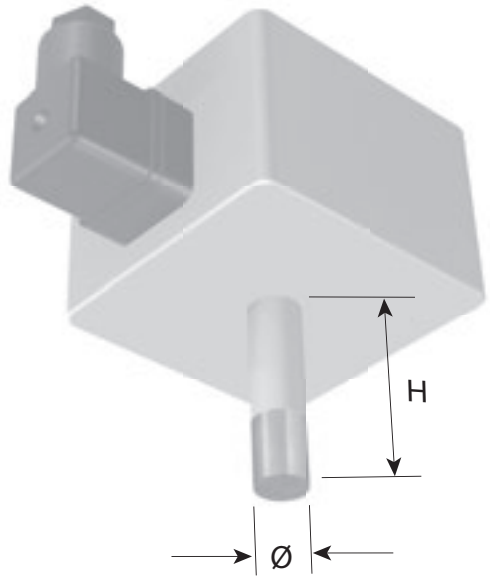

CARACTERISTIQUES TECHNIQUES – REVEN® SERIE RSC

Type d'appareil	Tension [V]	Signaux		Dimensions	
		Humidité [V]	Température [V]	Hauteur H [mm]	Diamètre [mm]
Capteur RSC	24	0 – 10	0 – 10	50	14

Remarque :
Egalement respecter les informations figurant à la page 32.

© Tous droits réservés REVEN

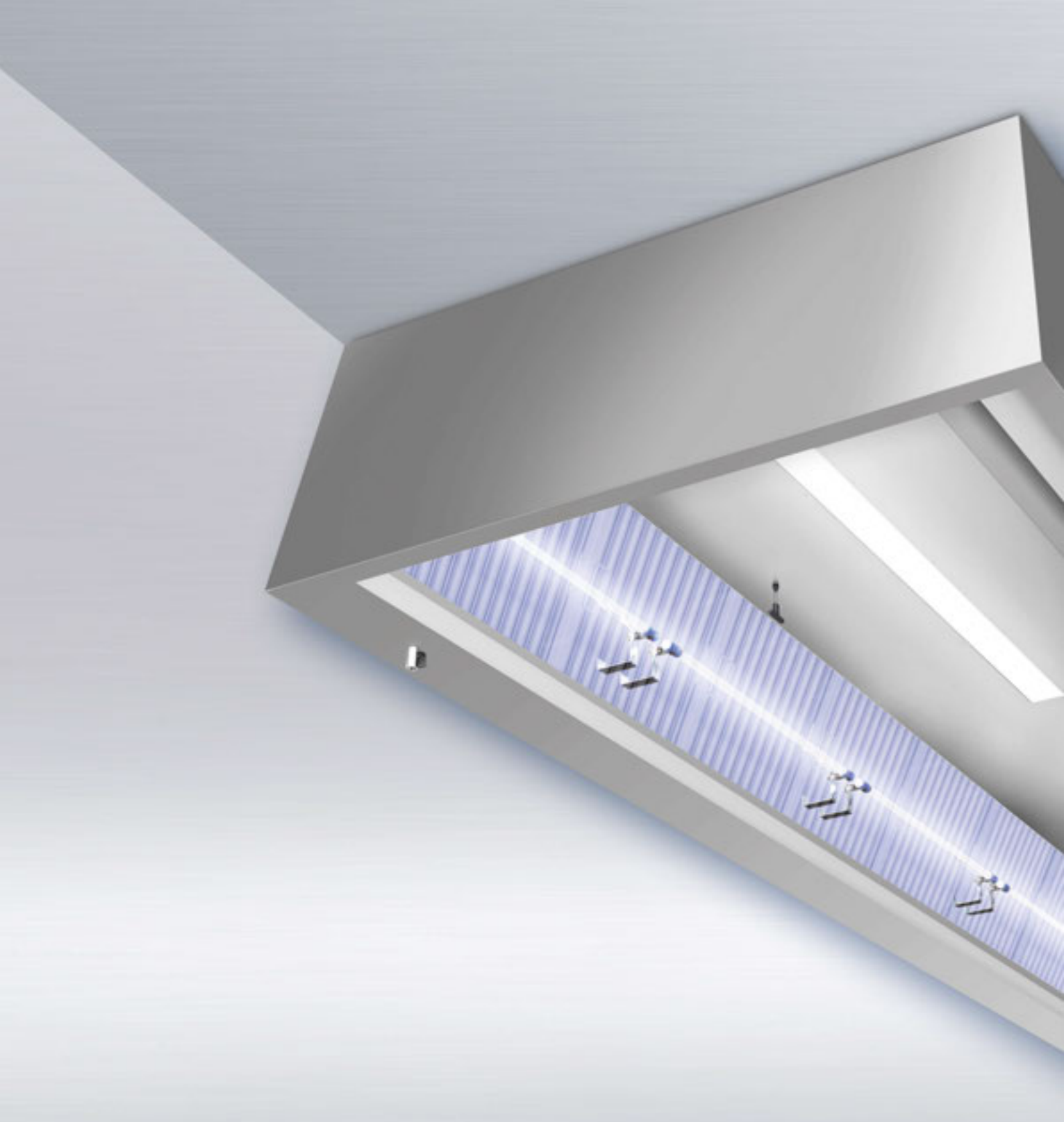

X-CYCLONE® série UV

Systèmes UV de traitement de l’air évacué pour hottes de collecte et plafonds de ventilation

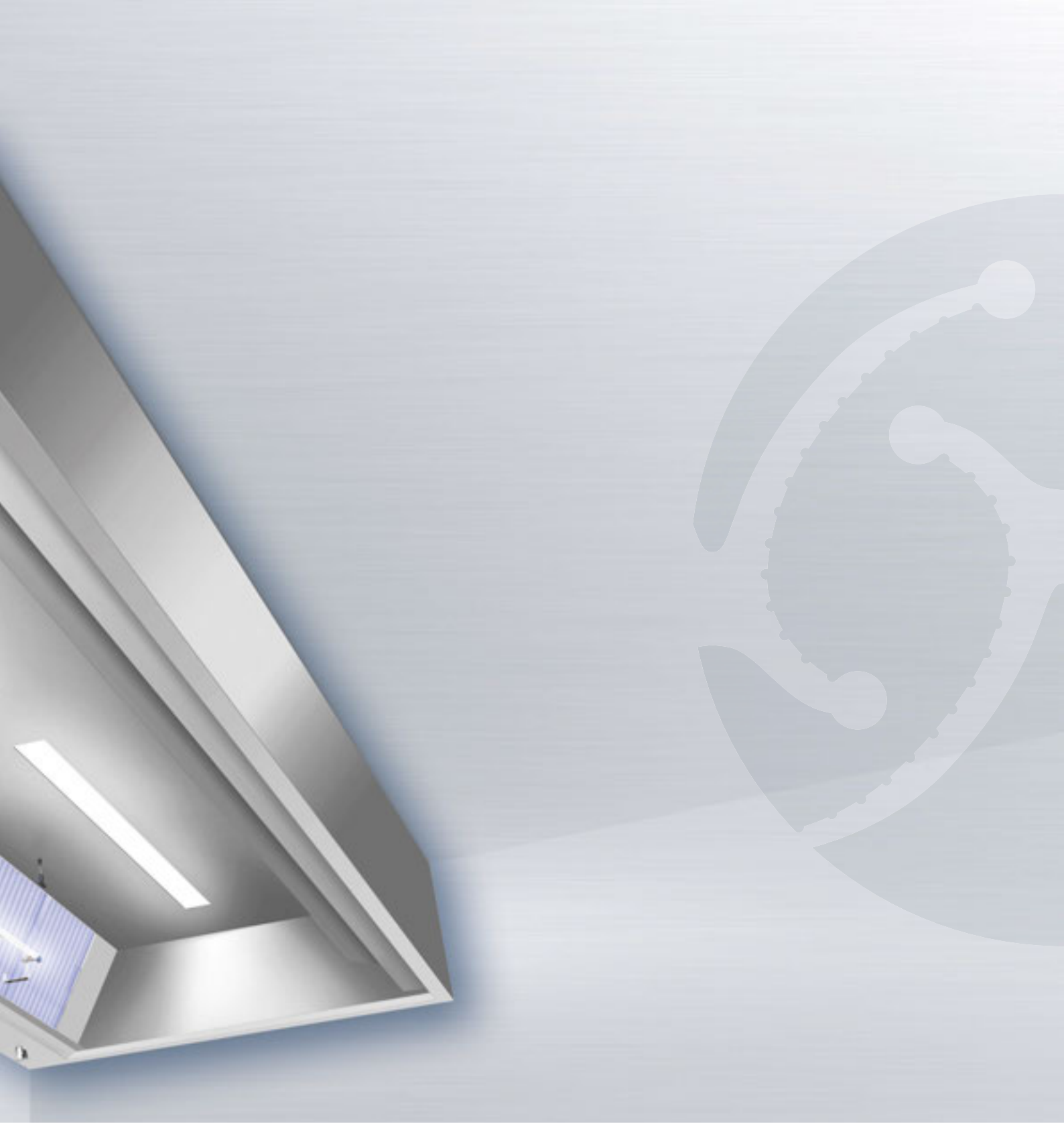

REVENO
SCHAKO Group

X-CYCLONE® série UV

DOMAINE D'UTILISATION

Elimination des odeurs organiques désagréables dans l'air évacué des installations pour la production alimentaire ou appareils de préparation dans les cuisines industrielles par rayonnement UV.

AVANTAGES TECHNIQUES

- Système de montage avec tubes UV à longue durée de vie REVEN® sans mercure pour la production de rayonnement ozoné d'une longueur d'onde de 185 nm. Tubes en quartz synthétique. Revêtement intérieur spécial pour assurer une transparence durable et éviter l'encrassement et le changement de couleur.

- Traitement de l'air évacué par rayonnement UV-C et VUV. Rayonnement UV-C d'une longueur d'onde de 254 nm pour la destruction des micro-organismes (bactéries, champignons et virus). Rayonnement ultraviolet du vide (VUV) d'une longueur d'onde de 185 nm pour la production d'ozone pour l'oxydation des substances odorantes dans l'air.

- Surveillance de la sécurité et du fonctionnement sans composants mécaniques, par surveillance électronique de la pression différentielle. Evaluation dans l'armoire électrique avec les modules de surveillance intégrés.

- Installation entièrement intégrée, montage lors de la fabrication des systèmes de collecte et de conduite. Aucun montage ultérieur comme chez les autres fabricants.

- Concept durable d'épuration d'air grâce à l'utilisation de séparateurs efficaces et de technologies scientifiquement fondées.

- Composants de montage 100 % inoxydables conformément aux exigences de l'association allemande délivrant le sigle acier inoxydable Warenzeichenverband Edelstahl Rostfrei e.V.

- Dessiné, conçu et produit en Allemagne.

© Tous droits réservés REVEN

Remarque :
Lors de la mise en place de l'installation, veillez noter qu'au moins deux secondes doivent s'écouler du système de colecte à la sortie d'air évacué.

© Tous droits réservés REVEN

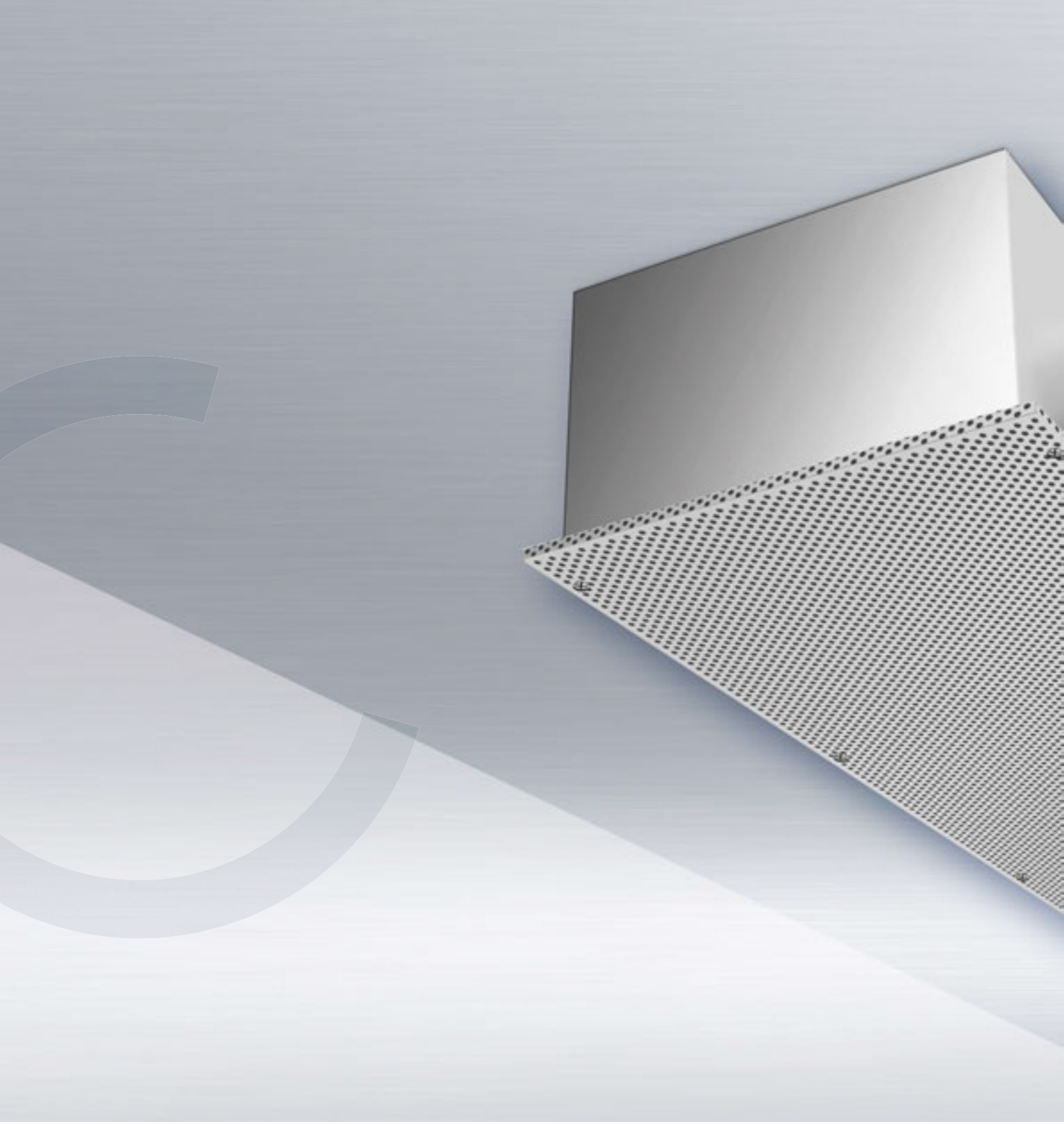

REVEN® série ECOJET

Diffuseur à déplacement d’air pour la régulation du bilan d’air lors de l’utilisation de hottes de collecte

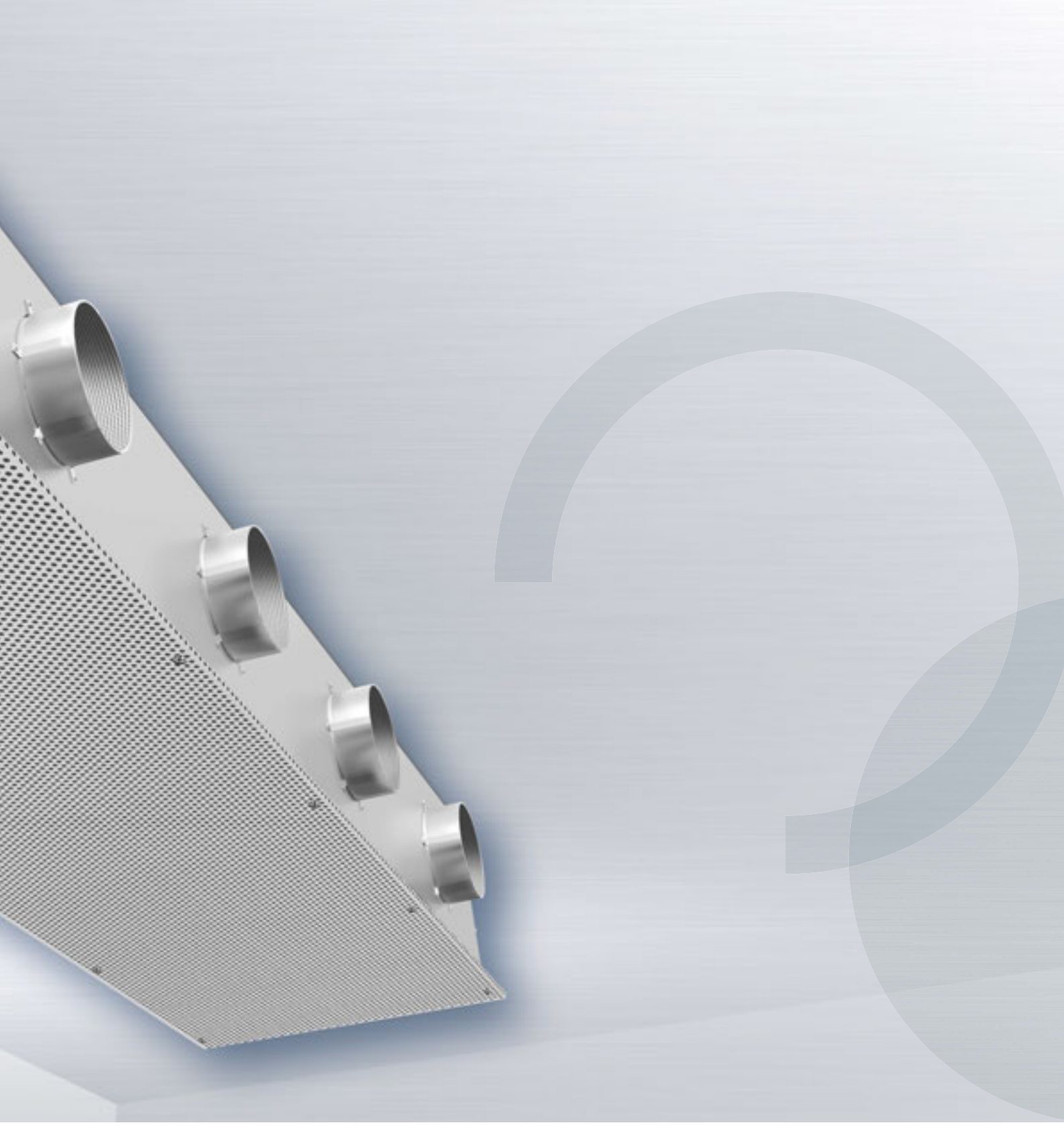

REVENO
SCHAKO Group

REVEN® série ECOJET

DOMAINE D'UTILISATION

Régulation complémentaire du bilan d'air lors de l'utilisation de systèmes de collecte et de conduite dans la production alimentaire ou dans les cuisines industrielles.

Adapté à l'intégration ponctuelle dans un plafond du client.

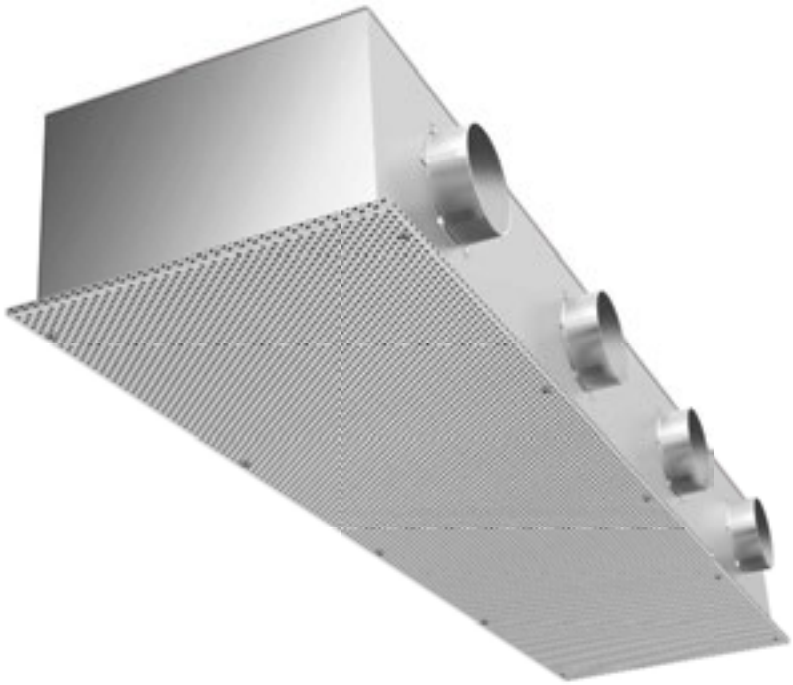

AVANTAGES TECHNIQUES

- Diffuseur à déplacement d'air avec boîtier, tubulure latérale et unité de régulation.
- Tôles perforées au choix en inox ou en aluminium revêtu par poudre.
- Efficacité et fonctionnement documentés par l'analyse des flux CFD.
- Modèle à écoulement optimisé, adapté à la production alimentaire et aux cuisines industrielles. Introduction d'air frais jusqu'au sol de l'espace de travail.
- Perte de pression minimale dans l'appareil.
- Très silencieux, même à puissance maximale.
- Caisson inférieur en tôle perforée amovible pour les travaux de réglage.
- Garantie à vie sur le caractère inoxydable du boîtier.
- Les caissons en tôle perforée et tous les matériaux utilisés dans la production sont 100 % inoxydables conformément aux exi-gence de l'association allemande délivrant le sigle acier inoxydable Warenzeichenverband Edelstahl Rostfrei e.V.
- Dessiné, conçu et produit en Allemagne.

ACCESSOIRES

- Equerres support spéciales selon les souhaits du client pour un raccordement optimal au plafond du client.

© Tous droits réservés REVEN

TESTÉ SCIENTIFIQUEMENT ET OPTIMISÉ

Rentschler REVEN a utilisé la technologie CFD pour optimiser le comportement des flux dans des unités d'alimentation d'air frais (voir figure de droite).
La perte de pression dans l'unité d'alimentation d'air frais et le bruit qui en résulte ont également été testés en fonction du volume d'air insufflé (voir figure ci-dessous).

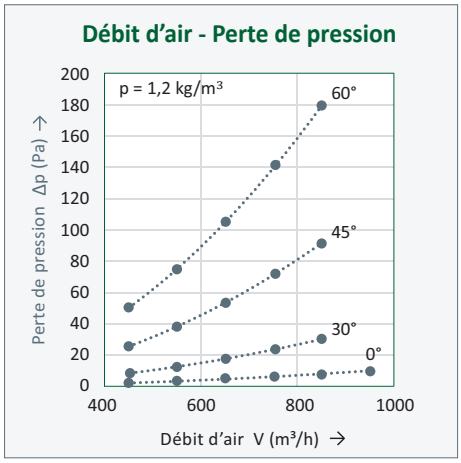

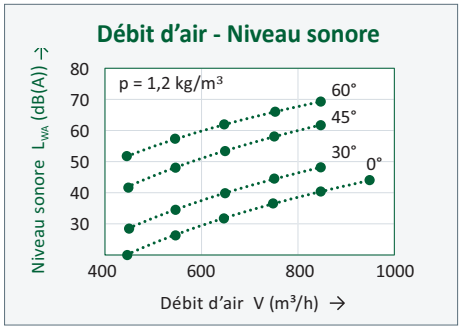

Valeurs pour différentes positions du dispositif régulateur (à 0°, 30°, 45° et 60°), appareil (1500 x 500 mm).

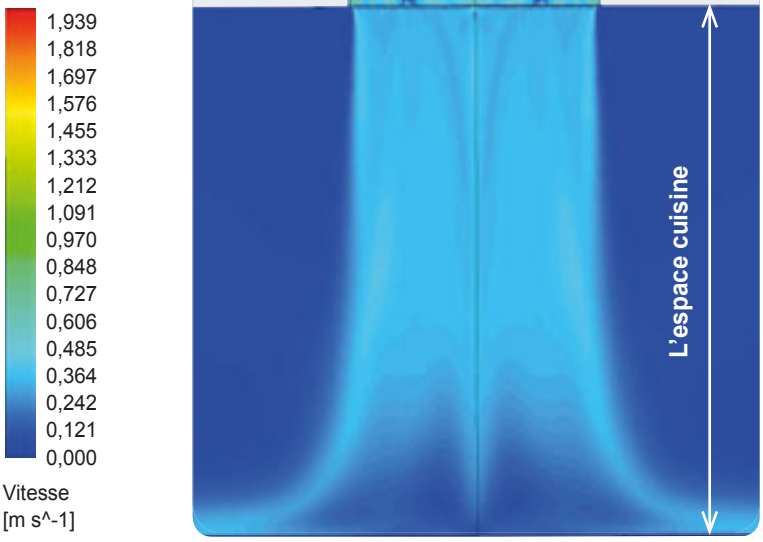

Coupe verticale du REVEN® ECOJET, y compris l'espace cuisine ci-dessous : L'analyse CFD montre un flux d'air optimal presque vertical du diffuseur à déplacement d'air vers le sol de la cuisine.

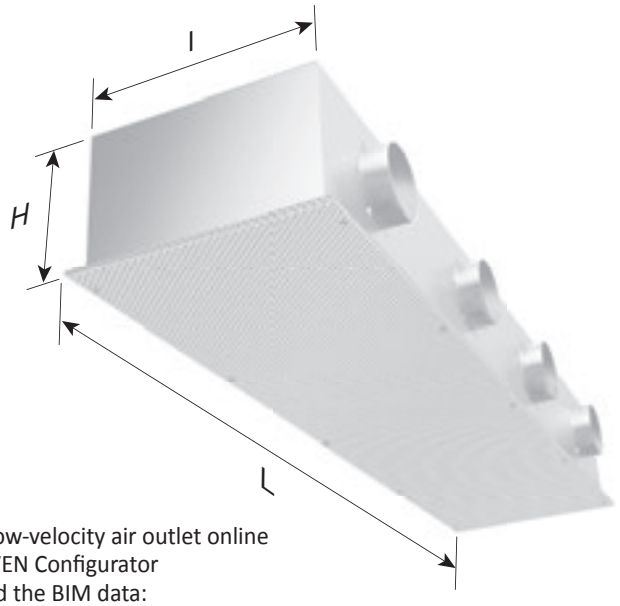

Create your low-velocity air outlet online using the REVEN Configurator and download the BIM data:
https://bim.reven.de/#/configurator?SelectedElementID=1008

CARACTERISTIQUES TECHNIQUES – REVEN® SERIE ECOJET

Débit d'air [m³/h]	Dimensions				Poids [kg]
	Longueur L [mm]	Largeur l [mm]	Hauteur H [mm]	Tubulure d'alimentation [mm]	
250	500	500 / 625	290	1 x Ø 150	7
500	1000	500 / 625	290	2 x Ø 150	14
750	1500	500 / 625	290	3 x Ø 150	21
1000	2000	500 / 625	290	4 x Ø 150	28

© Tous droits réservés REVEN

Plafonds de ventilation

Epurateurs d’air à monter sur tout le plafond

REVENX
SCHAKO Group

X-CYCLONE® série DVN

Modules de plafond avec système d'induction REVEN®

Corps latéral et central

Egalement livrable avec le système d'induction efficace REVEN® !*

REVEN
SCHAKO Group

REVEN® série DVN admission

DOMAINE D'UTILISATION

Module de plafond d'induction d'air entrant pour la collecte et le nettoyage dans tout l'espace de l'air évacué des installations de production dans l'industrie alimentaire et appareils de cuisson dans les cuisines industrielles. Séparation d'aérosols à base d'eau et d'huile, par ex. brouillards de pulvérisation ou buées de cuisson.

AVANTAGES TECHNIQUES

- Nouvelle buse d'induction REVEN® brevetée dans le monde entier pour une collecte et un nettoyage plus efficaces de l'air évacué.
- Efficacité et fonctionnement de la buse d'induction du module de plafond documentés par l'analyse des flux CFD.
- Système d'induction intégré pour éviter le courant d'air et respecter les flux d'air entrant maximum admissibles.*
- Séparation plus efficace par condensation liée à l'induction des molécules de vapeur dans le séparateur.
- Eclairage LED moderne intégré avec fonction variateur, diminution de la consommation d'électricité allant jusqu'à 50 % par rapport aux lampes T5 et T8 habituelles.
- Concept durable d'épuration d'air grâce à l'utilisation de séparateurs efficaces et de technologies scientifiquement fondées.
- Garantie à vie sur le caractère inoxydable du module de plafond.

* Livrable en option avec le système d'induction efficace REVEN® perfectionné – pour une meilleure collecte de l'air évacué sans insufflation directe de l'air frais.

Pour plus d'informations

www.reven.de (Liens/Induction System Videos)
www.reven.de (Liens/Speed Control Videos)

© Tous droits réservés REVEN

ACCESSOIRES

- Capteurs d'économie d'énergie REVEN® pour la surveillance, la commande et la régulation entièrement automatiques du débit volumique d'air évacué.

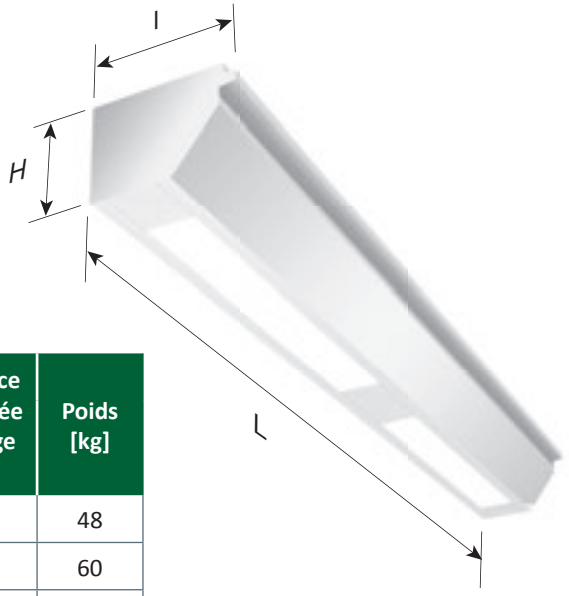

CARACTERISTIQUES TECHNIQUES – REVEN® DVN-W ADMISSION

Débit d'air [m³/h]	Dimensions				Puissance connectée éclairage [W]	Poids [kg]
	Longueur L [mm]	Largeur l [mm]	Hauteur H [mm]	Volets d'air entrant [mm]		
480	1500	520	360	1 x 500 x 250	1 x 28	48
640	2000	520	360	1 x 500 x 250	1 x 35	60
800	2500	520	360	1 x 500 x 250	1 x 35	72
960	3000	520	360	2 x 500 x 250	2 x 28	90
1120	3500	520	360	2 x 500 x 250	2 x 28	102
1280	4000	520	360	2 x 500 x 250	2 x 35	120

Create your ceiling-mounted extractor online using the REVEN Configurator and download the BIM data:
https://bim.reven.de/#/configurator?SelectedElementID=1010

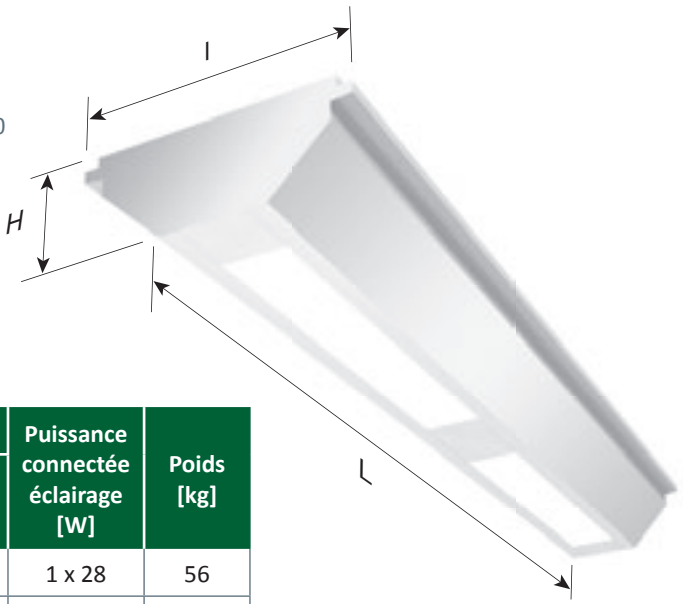

CARACTERISTIQUES TECHNIQUES – REVEN® DVN-M ADMISSION

Débit d'air [m³/h]	Dimensions				Puissance connectée éclairage [W]	Poids [kg]
	Longueur L [mm]	Largeur l [mm]	Hauteur H [mm]	Volets d'air entrant [mm]		
960	1500	750	360	1 x 500 x 250	1 x 28	56
1280	2000	750	360	1 x 500 x 250	1 x 35	70
1600	2500	750	360	1 x 500 x 250	1 x 35	84
1920	3000	750	360	2 x 500 x 250	2 x 28	105
2240	3500	750	360	2 x 500 x 250	2 x 28	120
2560	4000	750	360	2 x 500 x 250	2 x 35	140

© Tous droits réservés REVEN

X-CYCLONE® série DVN évacuation

DOMAINE D'UTILISATION

Module de plafond d'induction d'air évacué pour la collecte et le nettoyage dans tout l'espace de l'air évacué des installations de production dans l'industrie alimentaire et appareils de cuisson dans les cuisines industrielles. Séparation d'aérosols à base d'eau et d'huile, par ex. brouillards de pulvérisation ou buées de cuisson.

AVANTAGES TECHNIQUES

- Système de séparation haute performance X-CYCLONE® breveté avec un degré de séparation allant jusqu'à 99,9999 %.
- Efficacité et fonctionnement des séparateurs du module de plafond documentés par l'analyse des flux CFD.
- Séparation plus efficace par condensation liée à l'induction des molécules de vapeur dans le séparateur.
- Eclairage LED moderne intégré avec fonction variateur, diminution de la consommation d'électricité allant jusqu'à 50 % par rapport aux lampes T5 et T8 habituelles.
- Concept durable d'épuration d'air grâce à l'utilisation de technologies scientifiquement fondées.
- Garantie à vie sur les séparateurs d'aérosols X-CYCLONE® et le caractère inoxydable du module de plafond.

Pour plus d'informations

www.reven.de (Liens/Speed Control Videos)

ACCESSOIRES

- Capteurs d'économie d'énergie REVEN® pour la surveillance, la commande et

© Tous droits réservés REVEN

la régulation entièrement automatiques du débit volumique d'air évacué.

- Système UV REVEN® pour l'élimination des substances odorantes et la destruction des micro-organismes.

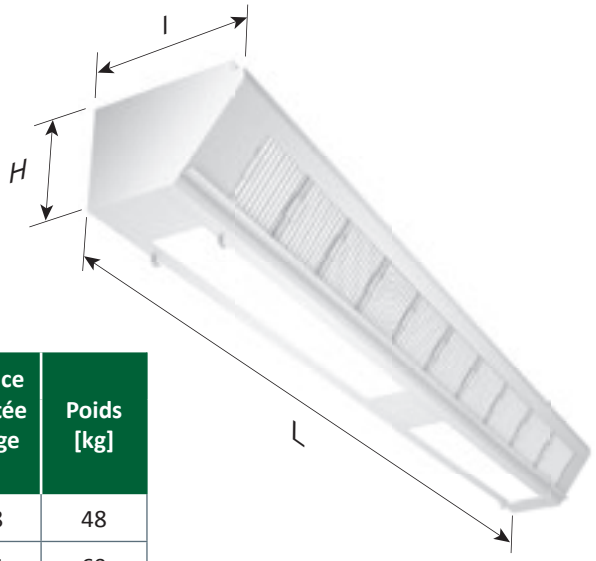

CARACTERISTIQUES TECHNIQUES – X-CYCLONE® DVN-W EVACUATION

Débit d'air [m³/h]	Dimensions				Puissance connectée éclairage [W]	Poids [kg]
	Longueur L [mm]	Largeur l [mm]	Hauteur H [mm]	Tubulure d'évacuation [mm]		
960	1500	520	360	1 x 510 x 260	1 x 28	48
1280	2000	520	360	1 x 510 x 260	1 x 35	60
1600	2500	520	360	1 x 510 x 260	1 x 35	72
1920	3000	520	360	2 x 510 x 260	2 x 28	90
2240	3500	520	360	2 x 510 x 260	2 x 28	102
2560	4000	520	360	2 x 510 x 260	2 x 35	120

Create your ceiling-mounted extractor online using the REVEN Configurator and download the BIM data:
https://bim.reven.de/#/configurator?SelectedElementID=1009

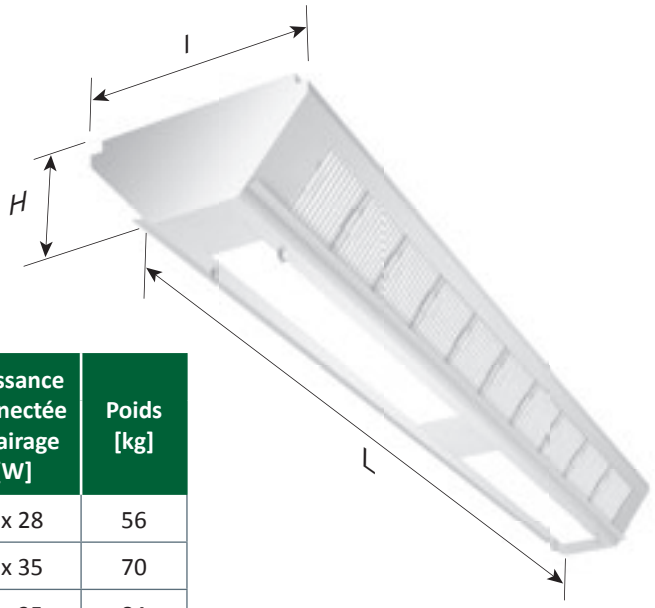

CARACTERISTIQUES TECHNIQUES – X-CYCLONE® DVN-M EVACUATION

Débit d'air [m³/h]	Dimensions				Puissance connectée éclairage [W]	Poids [kg]
	Longueur L [mm]	Largeur l [mm]	Hauteur H [mm]	Tubulure d'évacuation [mm]		
1920	1500	750	360	1 x 510 x 260	1 x 28	56
2560	2000	750	360	1 x 510 x 260	1 x 35	70
3200	2500	750	360	1 x 510 x 260	1 x 35	84
3840	3000	750	360	2 x 510 x 260	2 x 28	105
4480	3500	750	360	2 x 510 x 260	2 x 28	120
5120	4000	750	360	2 x 510 x 260	2 x 35	140

© Tous droits réservés REVEN

X-CYCLONE® série DR

Modules de plafond avec système de pulvérisation REVEX®

Corps latéral et central

REVENX
SCHAKO Group

X-CYCLONE® série DR évacuation

DOMAINE D'UTILISATION

Module de plafond REVEX® pour la collecte et le nettoyage dans tout l'espace de l'air évacué des installations de production dans l'industrie alimentaire et appareils de cuisson dans les cuisines industrielles. Séparation d'aérosols à base d'eau et d'huile, par ex. brouillards de pulvérisation ou buées de vapeur.

AVANTAGES TECHNIQUES

- Système de séparation haute performance X-CYCLONE® breveté avec un degré de séparation allant jusqu'à 99,9999 %.
- Système de pulvérisation REVEX® breveté intégré pour le nettoyage et la désinfection bilatérales entièrement automatiques des séparateurs d'aérosol.
- Efficacité et fonctionnement des séparateurs du module de plafond documentés par l'analyse des flux CFD.
- Concept durable d'épuration d'air grâce à l'utilisation de technologies scientifiquement fondées.
- Garantie à vie sur les séparateurs d'aérosols X-CYCLONE® et le caractère inoxydable du module de plafond.

ACCESSOIRES

- Capteurs d'économie d'énergie REVEN® pour la surveillance, la commande et la régulation entièrement automatiques du débit volumique d'air évacué.

Pour plus d'informations

www.reven.de (Technologies)
www.reven.de (Liens/Speed Control Videos)

© Tous droits réservés REVEN

- Système UV REVEN® pour l'élimination des substances odorantes et la destruction des micro-organismes.

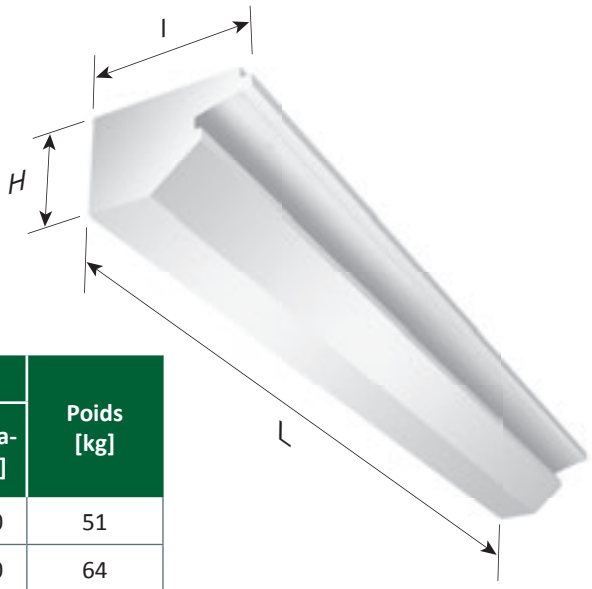

CARACTERISTIQUES TECHNIQUES – REVEN® DR-W ADMISSION

Débit d'air [m³/h]	Dimensions				Poids [kg]
	Longueur L [mm]	Largeur l [mm]	Hauteur H [mm]	Tubulure d'évacuation [mm]	
960	1500	570	360	1 x 510 x 260	51
1280	2000	570	360	2 x 510 x 260	64
1600	2500	570	360	2 x 510 x 260	77
1920	3000	570	360	2 x 510 x 260	96
2240	3500	570	360	2 x 510 x 260	109
2560	4000	570	360	3 x 510 x 260	128

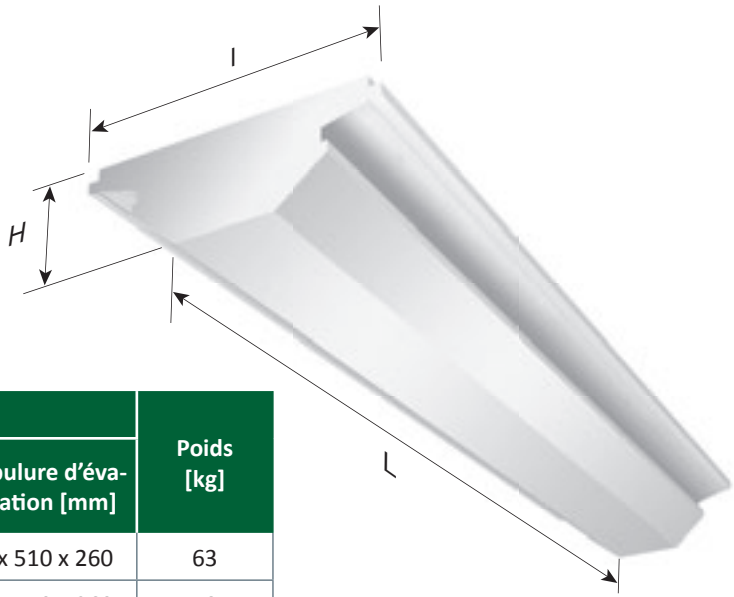

CARACTERISTIQUES TECHNIQUES – REVEN® DR-M ADMISSION

Débit d'air [m³/h]	Dimensions				Poids [kg]
	Longueur L [mm]	Largeur l [mm]	Hauteur H [mm]	Tubulure d'évacuation [mm]	
1920	1500	1044	360	1 x 510 x 260	63
2560	2000	1044	360	2 x 510 x 260	78
3200	2500	1044	360	2 x 510 x 260	94
3840	3000	1044	360	2 x 510 x 260	117
4480	3500	1044	360	2 x 510 x 260	133
5120	4000	1044	360	3 x 510 x 260	150

© Tous droits réservés REVEN

X-CYCLONE® série DLD

Modules de plafond avec système d'épuration d'air X-CYCLONE®

Corps latéral et central

REVENO
SCHAKO Group

X-CYCLONE® série DLD évacuation

DOMAINE D'UTILISATION

Module de plafond pour air évacué pour la collecte et le nettoyage dans tout l'espace de l'air évacué des installations de production dans l'industrie alimentaire et appareils de cuisson dans les cuisines industrielles. Séparation d'aérosols à base d'eau et d'huile, par ex. brouillards de pulvérisation ou buées de cuisson.

AVANTAGES TECHNIQUES

- Système de séparation haute performance X-CYCLONE® breveté avec un degré de séparation allant jusqu'à 99,9999 %.
- Efficacité et fonctionnement des séparateurs du module de plafond documentés par l'analyse des flux CFD.
- Eclairage LED moderne intégré avec fonction variateur, diminution de la consommation d'électricité allant jusqu'à 50 % par rapport aux lampes T5 et T8 habituelles.
- Concept durable d'épuration d'air grâce à l'utilisation de technologies scientifiquement fondées.
- Garantie à vie sur les séparateurs d'aérosols X-CYCLONE® et le caractère inoxydable du module de plafond.

ACCESSOIRES

- Capteurs d'économie d'énergie REVEN® pour la surveillance, la commande et la régulation entièrement automatiques du débit volumique d'air évacué.

Pour plus d'informations

www.reven.de (Liens/Speed Control Videos)

© Tous droits réservés REVEN

- Système UV REVEN® pour l'élimination des substances odorantes et la destruction des micro-organismes.

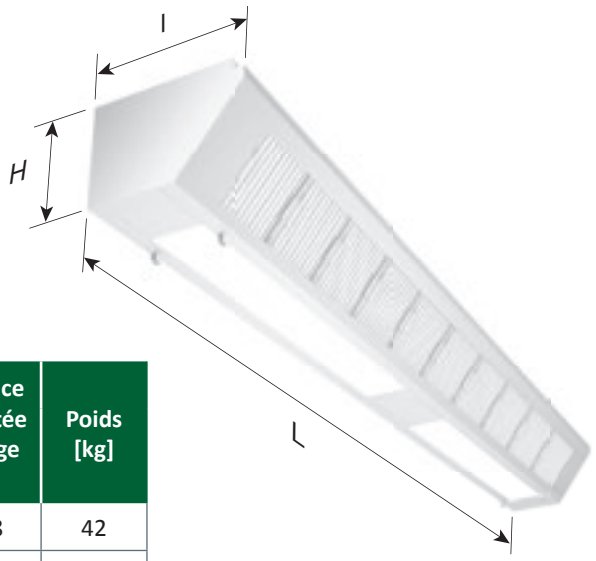

CARACTERISTIQUES TECHNIQUES – X-CYCLONE® DLD-W EVACUATION

Débit d'air [m³/h]	Dimensions				Puissance connectée éclairage [W]	Poids [kg]
	Longueur L [mm]	Largeur l [mm]	Hauteur H [mm]	Tubulure d'évacuation [mm]		
960	1500	520	360	1 x 510 x 260	1 x 28	42
1280	2000	520	360	1 x 510 x 260	1 x 35	60
1600	2500	520	360	1 x 510 x 260	1 x 35	78
1920	3000	520	360	2 x 510 x 260	2 x 28	90
2240	3500	520	360	2 x 510 x 260	2 x 28	102
2560	4000	520	360	2 x 510 x 260	2 x 35	120

Create your ceiling-mounted extractor online using the REVEN Configurator and download the BIM data:
https://bim.reven.de/#/configurator?SelectedElementID=1011

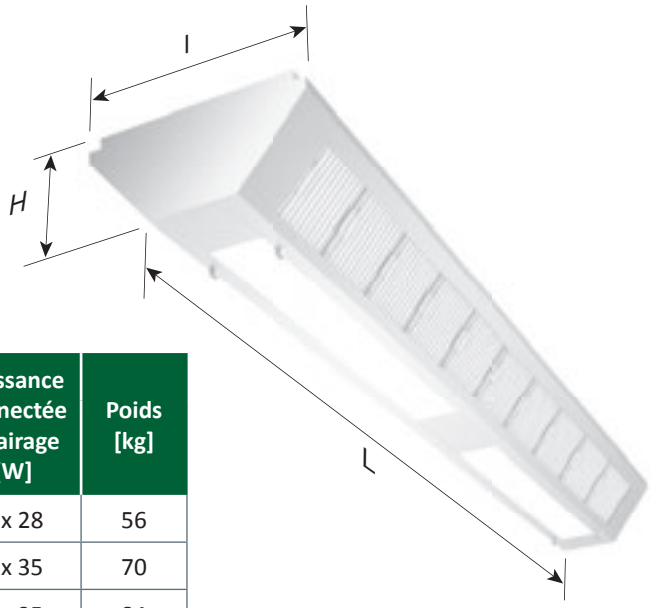

CARACTERISTIQUES TECHNIQUES – X-CYCLONE® DLD-M EVACUATION

Débit d'air [m³/h]	Dimensions				Puissance connectée éclairage [W]	Poids [kg]
	Longueur L [mm]	Largeur l [mm]	Hauteur H [mm]	Tubulure d'évacuation [mm]		
1920	1500	750	360	1 x 510 x 260	1 x 28	56
2560	2000	750	360	1 x 510 x 260	1 x 35	70
3200	2500	750	360	1 x 510 x 260	1 x 35	84
3840	3000	750	360	2 x 510 x 260	2 x 28	105
4480	3500	750	360	2 x 510 x 260	2 x 28	120
5120	4000	750	360	2 x 510 x 260	2 x 35	140

© Tous droits réservés REVEN

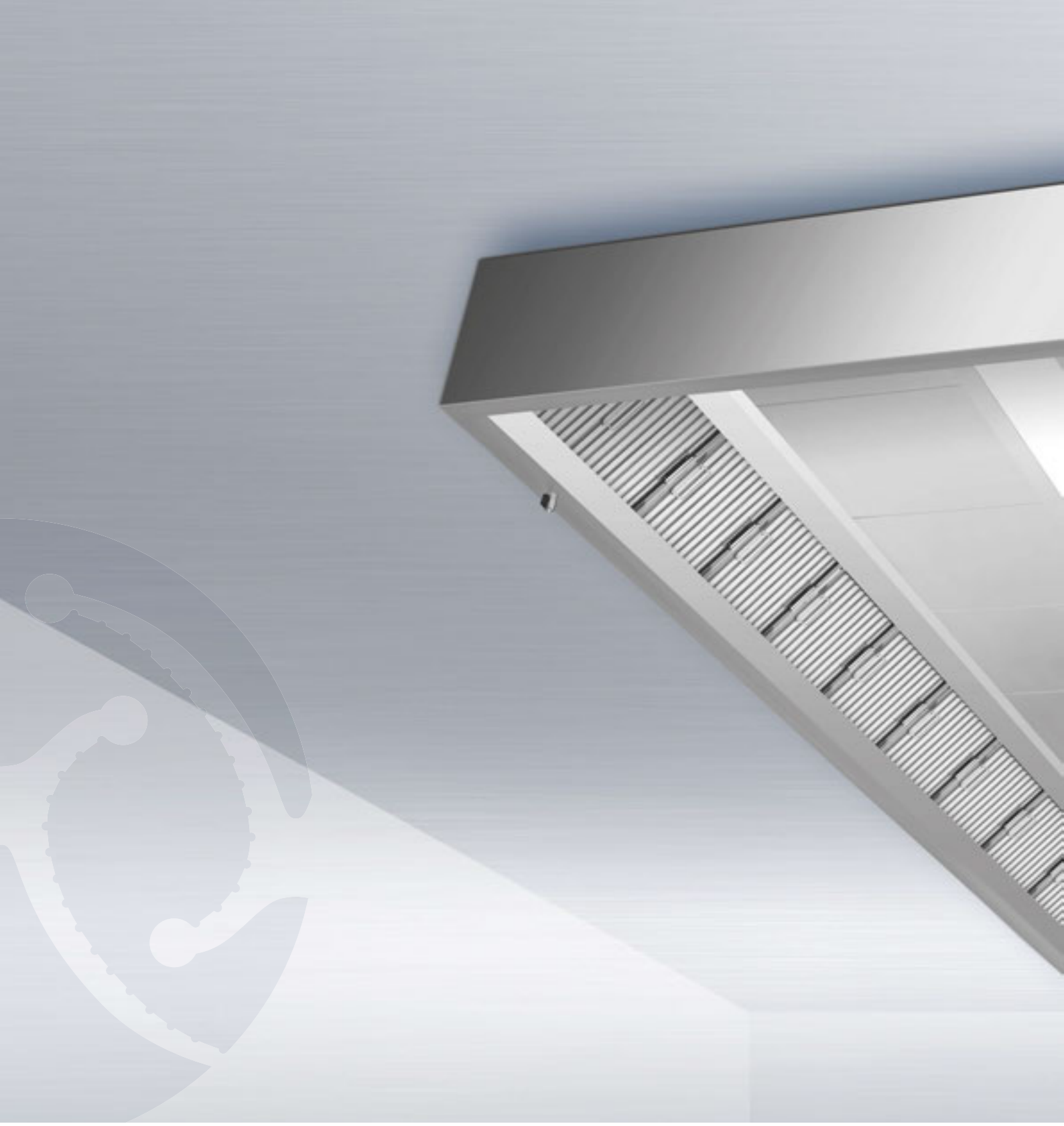

X-CYCLONE® série DGH

Modules de plafond avec système d'épuration d'air X-CYCLONE® sans éclairage

Corps latéral

REVENT
SCHAKO Group

X-CYCLONE® série DGH évacuation

DOMAINE D'UTILISATION

Module de plafond compact pour air évacué pour la collecte et le nettoyage dans tout l'espace de l'air évacué des installations de production dans l'industrie alimentaire et appareils de cuisson dans les cuisines industrielles. Séparation d'aérosols à base d'eau et d'huile, par ex. brouillards de pulvérisation ou buée de vapeur.

AVANTAGES TECHNIQUES

- Système de séparation haute performance X-CYCLONE® breveté avec un degré de séparation allant jusqu'à 99,9999 %.
- Efficacité et fonctionnement des séparateurs du module de plafond documentés par l'analyse des flux CFD.
- Concept durable d'épuration d'air grâce à l'utilisation de technologies scientifiquement fondées.
- Garantie à vie sur les séparateurs d'aérosols X-CYCLONE® et le caractère inoxydable du module de plafond.

ACCESSOIRES

- Capteurs d'économie d'énergie REVEN® pour la surveillance, la commande et la régulation entièrement automatiques du débit volumique d'air évacué.
- Système UV REVEN® pour l'élimination des substances odorantes et la destruction des micro-organismes.

Pour plus d'informations

www.reven.de (Liens/Speed Control Videos)

© Tous droits réservés REVEN

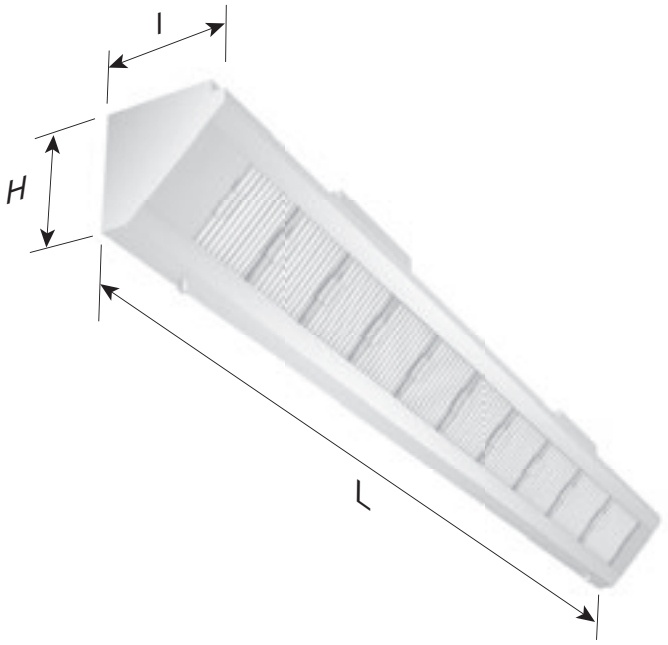

CARACTERISTIQUES TECHNIQUES – X-CYCLONE® DGH-W EVACUATION

Débit d'air [m³/h]	Dimensions				Poids [kg]
	Longueur L [mm]	Largeur l [mm]	Hauteur H [mm]	Tubulure d'évacuation [mm]	
960	1500	360	360	1 x 510 x 260	24
1280	2000	360	360	1 x 510 x 260	30
1600	2500	360	360	1 x 510 x 260	39
1920	3000	360	360	2 x 510 x 260	44
2240	3500	360	360	2 x 510 x 260	53
2560	4000	360	360	2 x 510 x 260	60

Create your ceiling-mounted extractor online using the REVEN Configurator and download the BIM data:
https://bim.reven.de/#/configurator?SelectedElementID=1012

© Tous droits réservés REVEN

REVEN® séries DFD et DSD

Caissons de plafond coupe-flamme et à absorption acoustique

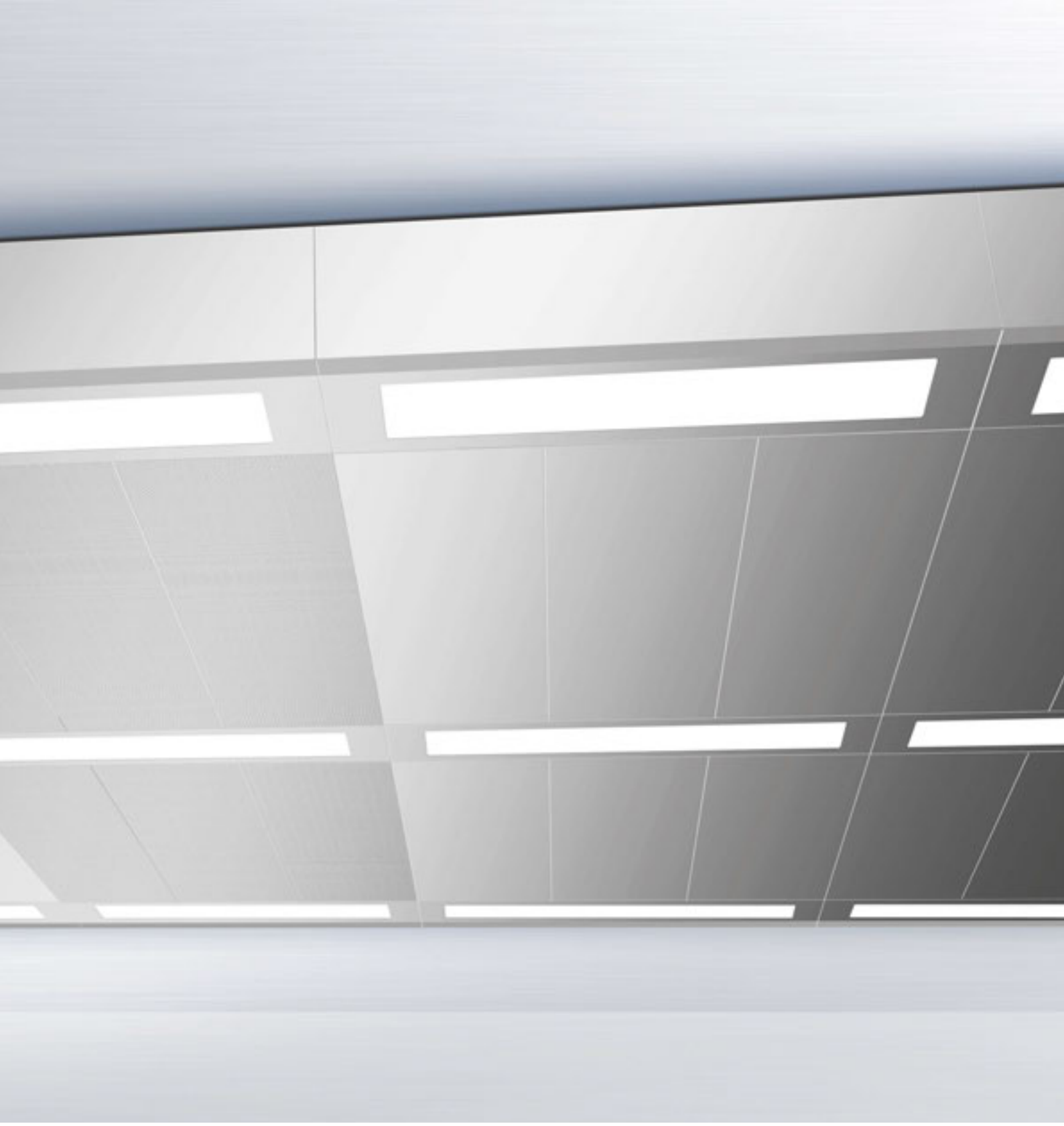

REVENO
SCHAKO Group

REVEN® série DFD

DOMAINE D'UTILISATION

Système de caisson de plafond coupe-flamme et étanche à l'eau pour la protection du corps du bâtiment et la collecte dans tout l'espace de l'air évacué des installations de production dans l'industrie alimentaire et appareils de cuisson dans les cuisines industrielles.

AVANTAGES TECHNIQUES

- Plafond à caissons coupe-flamme.
- Retrait simple du caisson sans outil.
- Profilé de raccordement mural périphérique.
- Les caissons de plafond et tous les matériaux utilisés dans la production sont 100 % inoxydables conformément aux exigences de l'association allemande délivrant le sigle acier inoxydable Warenzeichenverband Edelstahl Rostfrei e.V.
- Modèle en aluminium également disponible en option.
- Dessiné, conçu et produit en Allemagne.
- Garantie à vie sur le caractère inoxydable des caissons de plafond.

Create your coffer system online using the REVEN Configurator and download the BIM data:
https://bim.reven.de/#/configurator?SelectedElementID=1013

© Tous droits réservés REVEN

DOMAINE D'UTILISATION

Système de caisson de plafond à absorption acoustique et étanche aux projections d'eau pour la protection du corps du bâtiment et la collecte dans tout l'espace de l'air évacué des installations de production dans l'industrie alimentaire et appareils de cuisson dans les cuisines industrielles.

AVANTAGES TECHNIQUES

- Plafond à caissons à absorption acoustique avec contrôle de la protection contre les nuisances par un institut accrédité.
- Panneaux acoustiques intégrés enveloppés d'un film étanche à l'eau et à la vapeur, épaisseur inférieure à 50 µm pour augmenter la perméabilité acoustique.
- Les panneaux acoustiques satisfont aux exigences de la classe de protection incendie A grâce à la laine minérale spéciale.
- Retrait simple du caisson sans outil.
- Profilé de raccordement mural périphérique.
- Les caissons de plafond et tous les matériaux utilisés dans la production sont 100 % inoxydables conformément aux exigences de l'association allemande délivrant le sigle acier inoxydable Warenzeichenverband Edelstahl Rostfrei e.V.
- Modèle en aluminium également disponible en option.
- Dessiné, conçu et produit en Allemagne.
- Garantie à vie sur le caractère inoxydable des caissons de plafond.

Create your coffer system online using the REVEN Configurator and download the BIM data:
https://bim.reven.de/#/configurator?SelectedElementID=1013

© Tous droits réservés REVEN

X-CYCLONE® séries DAK et REVEN® DQA

Caisson de filtre d’air évacué et diffuseur à déplacement d’air

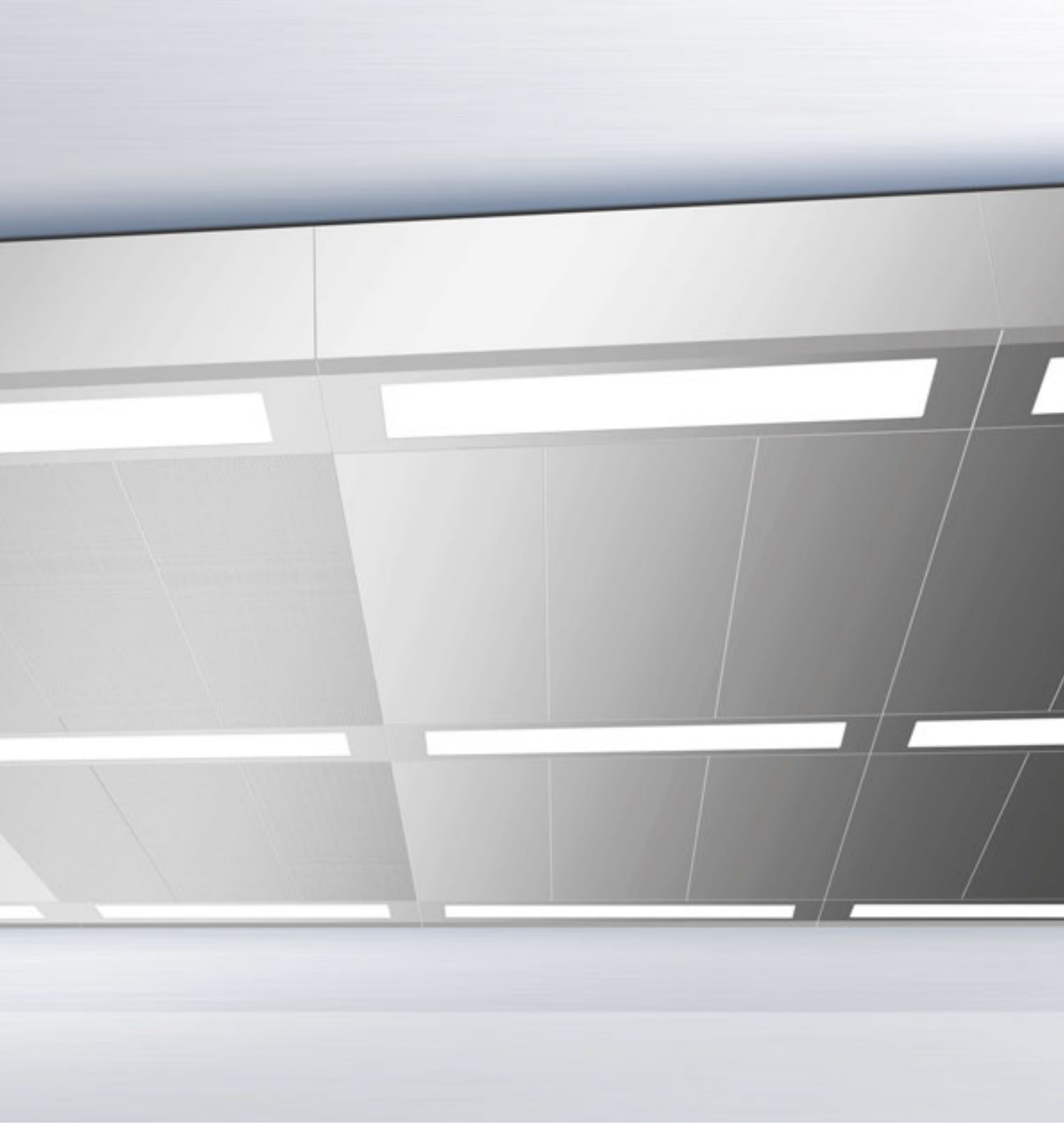

REVENX
SCHAKO Group

X-CYCLONE® série DAK

DOMAINE D'UTILISATION

Caisson de filtre d'air évacué pour la collecte et le nettoyage complémentaires de l'air évacué des installations de production dans l'industrie alimentaire et appareils de cuisson dans les cuisines industrielles. Fonctionnement combiné aux modules de plafond d'air évacué REVEN®.

Pour la collecte et le nettoyage ponctuels de nuages de vapeur et d'air chaud de faible intensité.

AVANTAGES TECHNIQUES

- Caisson de filtre d'air évacué avec système de séparation haute performance X-CYCLONE® breveté, inséré avec un degré de séparation allant jusqu'à 99,9999 %.
- Efficacité et fonctionnement des séparateurs du caisson de filtre documentés par l'analyse des flux CFD.
- Concept durable d'épuration d'air grâce à l'utilisation de technologies scientifiquement fondées.
- Le caisson de filtre et tous les matériaux utilisés dans la production sont 100 % inoxydables conformément aux exigences de l'association allemande délivrant le sigle acier inoxydable Warenzeichenverband Edelstahl Rostfrei e.V.
- Dessiné, conçu et produit en Allemagne.
- Garantie à vie sur le caractère inoxydable du caisson de filtre.

© Tous droits réservés REVEN

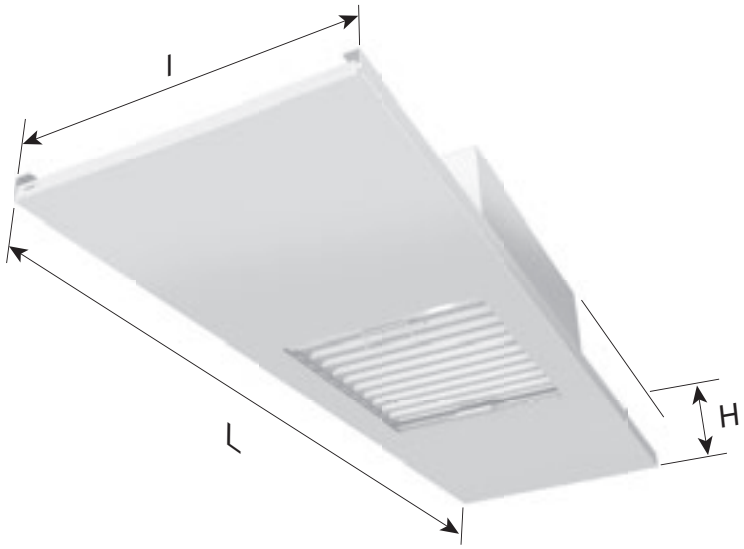

CARACTERISTIQUES TECHNIQUES – X-CYCLONE® SERIE DAK

Débit d'air [m³/h]	Dimensions				Poids [kg]
	Longueur L [mm]	Largeur l [mm]	Hauteur H [mm]	Tubulure d'éva-cuation [mm]	
500	500	500	290	1 x Ø 200	13
1000	1000	500	290	2 x Ø 200	16
1500	1500	500	290	3 x Ø 200	19
2000	2000	500	290	4 x Ø 200	21

Create your exhaust air box filter online using the REVEN Configurator and download the BIM data:
https://bim.reven.de/#/configurator?SelectedElementID=1014

© Tous droits réservés REVEN

REVEN® série DQA

DOMAINE D'UTILISATION

Diffuseur à déplacement d'air pour la régulation complémentaire du bilan d'air dans la production alimentaire et les cuisines industrielles. Fonctionnement combiné aux modules de plafond d'air évacué REVEN®.

AVANTAGES TECHNIQUES

- Caisson de boîtier avec redresseur de flux intégré pour l'introduction d'air frais sans courant d'air.
- Tôles perforées au choix en inox ou en aluminium revêtu par poudre.
- Efficacité et fonctionnement documentés par l'analyse des flux CFD.
- Modèle à écoulement optimisé, adapté à la production alimentaire et aux cuisines industrielles. Introduction d'air frais jusqu'au sol de l'espace de travail.
- Perte de pression minimale dans l'appareil.
- Très silencieux, même à puissance maximale.
- Le caisson en tôle perforée et tous les matériaux utilisés dans la production sont 100 % inoxydables conformément aux exigences de l'association allemande délivrant le sigle acier inoxydable Warenzeichenverband Edelstahl Rostfrei e.V.
- Dessiné, conçu et produit en Allemagne.
- Garantie à vie sur le caractère inoxydable du boîtier.

© Tous droits réservés REVEN

TESTÉ SCIENTIFIQUEMENT ET OPTIMISÉ

Rentschler REVEN a utilisé la technologie CFD pour optimiser le comportement des flux dans des unités d'alimentation d'air frais (voir figure de droite).
La perte de pression dans l'unité d'alimentation d'air frais et le bruit qui en résulte ont également été testés en fonction du volume d'air insufflé (voir figure ci-dessous).

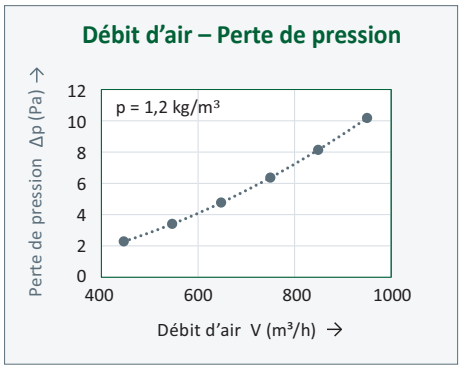

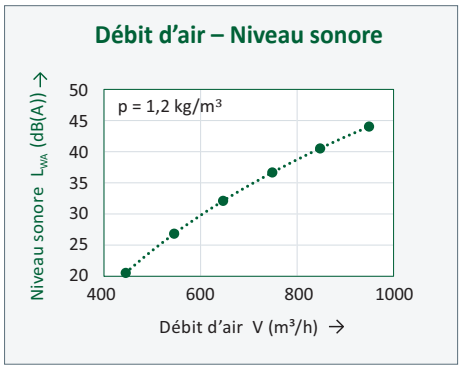

Développement de la perte de pression et du et niveau sonore avec augmentation du volume d'air, unité (1500 x 500 mm).

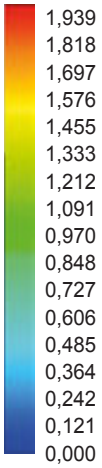

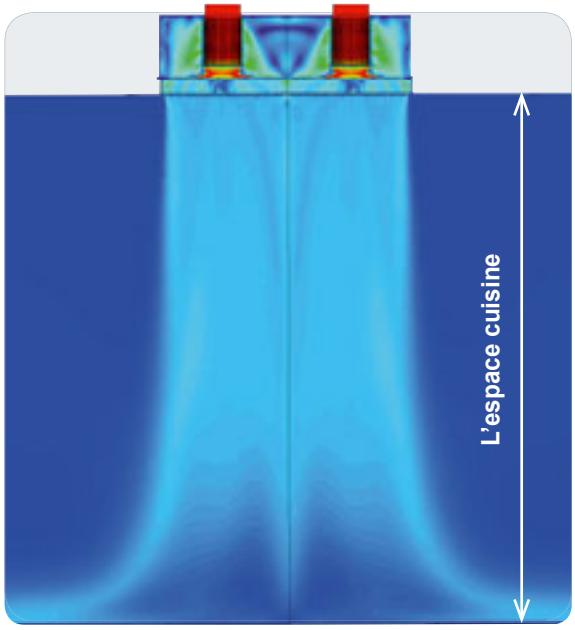

Coupe verticale du REVEN® DQA, y compris l'espace cuisine ci-dessous : L'analyse CFD montre un flux d'air optimal presque vertical du diffuseur à déplacement d'air vers le sol de la cuisine.

CARACTERISTIQUES TECHNIQUES – REVEN® SERIE DQA

Débit d'air [m³/h]	Dimensions				Poids [kg]
	Longueur L [mm]	Largeur l [mm]	Hauteur H [mm]	Raccordement DN [mm]	
250	500	500	250	1 x 150	7
500	1000	500	250	2 x 150	14
750	1500	500	250	3 x 150	21
1000	2000	500	250	4 x 150	28

Create your low-velocity supply air outlet online using the REVEN Configurator and download the BIM data:
https://bim.reven.de/#/configurator?SelectedElementID=1015

© Tous droits réservés REVEN

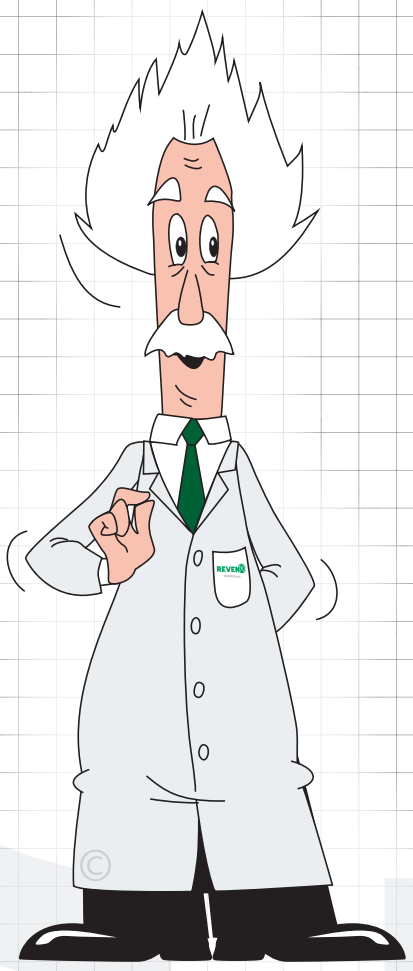

© Tous droits réservés REVEN

© Tous droits réservés REVEN

Luftreiniger für die verarbeitende Industrie und Lebensmittelindustrie

Air cleaners for mechanical processing and the food industry

Purificadores de ar para a indústria transformadora e indústria alimentar

空气净化器用于工业加工及食品工业

Purificadores de aire para las industrias transformadora y alimentaria

Epurateurs d'air pour l'industrie de transformation et l'industrie alimentaire

Depuratori d'aria per l'industria manifatturiera e l'industria alimentare

加工工業および食品工業用のエアクリーナー

Luchtreinigers voor de verwerkende industrie en voedingsmiddelenindustrie

Воздухоочистители для обрабатывающей и пищевой промышленности

Filtre de aer pentru producţia mecanicã şi industria alimentarã

Légtisztítók a feldolgozóipar és az élelmiszeripar számára

Sous réserve de modifications techniques et d'erreurs.
Version 07.1V.10M.2020Y

REVEN
SCHAKO Group

Rentschler REVEN GmbH
Ludwigstr. 16–18
74372 Sersheim · Allemagne
Téléphone : +49 7042 373-0
info@reven.de · www.reven.de